Beschlag für oben laufende Glastüren bis 80 kg, mit deckenbündiger Laufschiene. Optional mit Dämpfeinzug. Wand- oder Deckenmontage. Minimale Einbauhöhe.

Produkt-Highlights

Ästhetik Abdeckkappen in verschiedenen Designausführungen

Produktivität Einfache Höhenjustierung über beide Aufhängungen an fertig montierter Türe

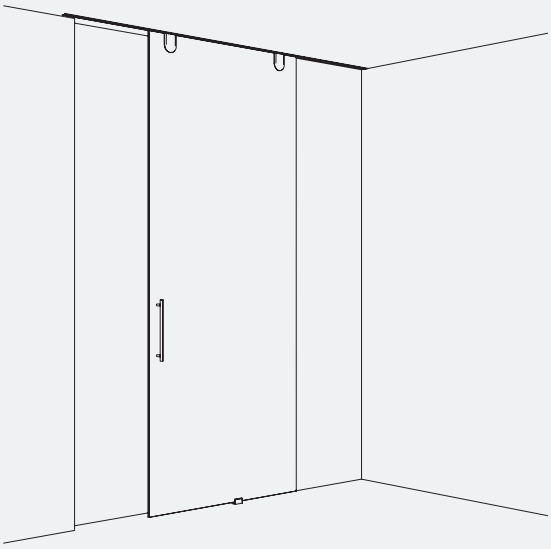

Technische Vorgaben

max.	80 kg
max.	4000 mm
max.	3000 mm
	8–12.7 mm

Einbaubeispiele

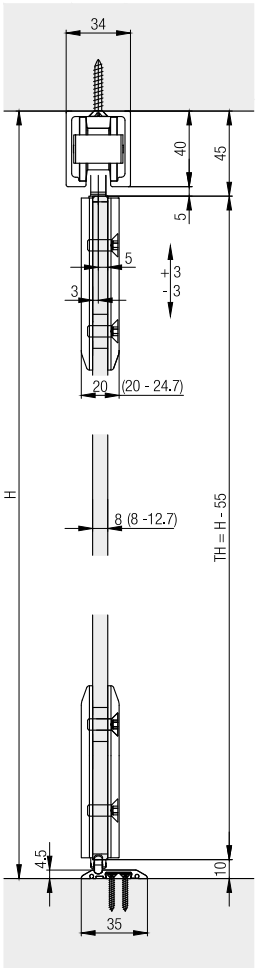

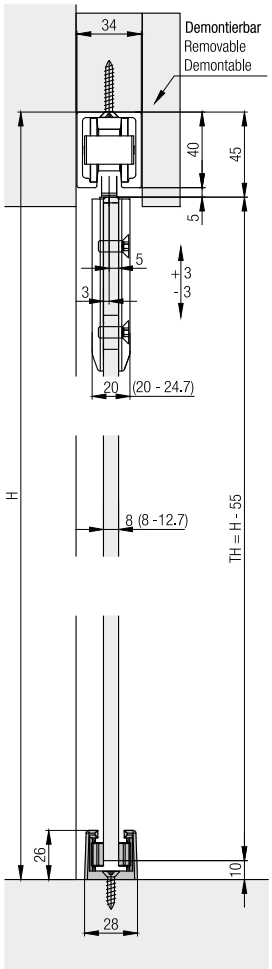

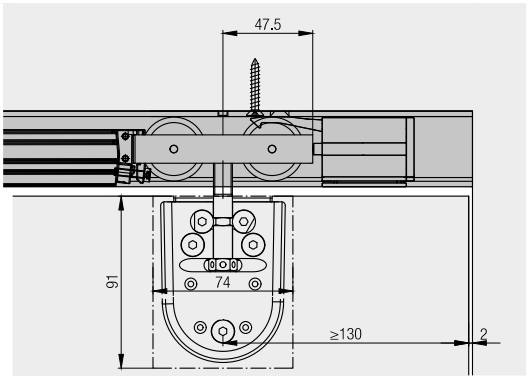

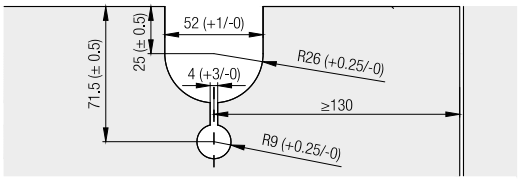

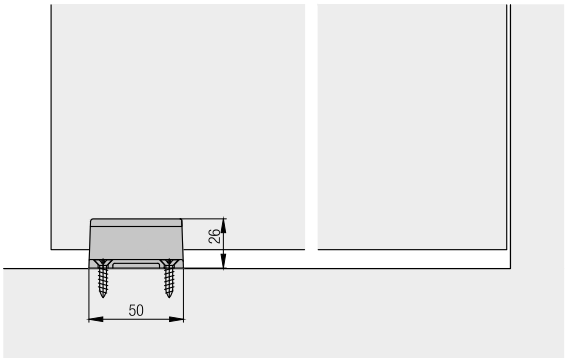

Weitere Einbaubeispiele

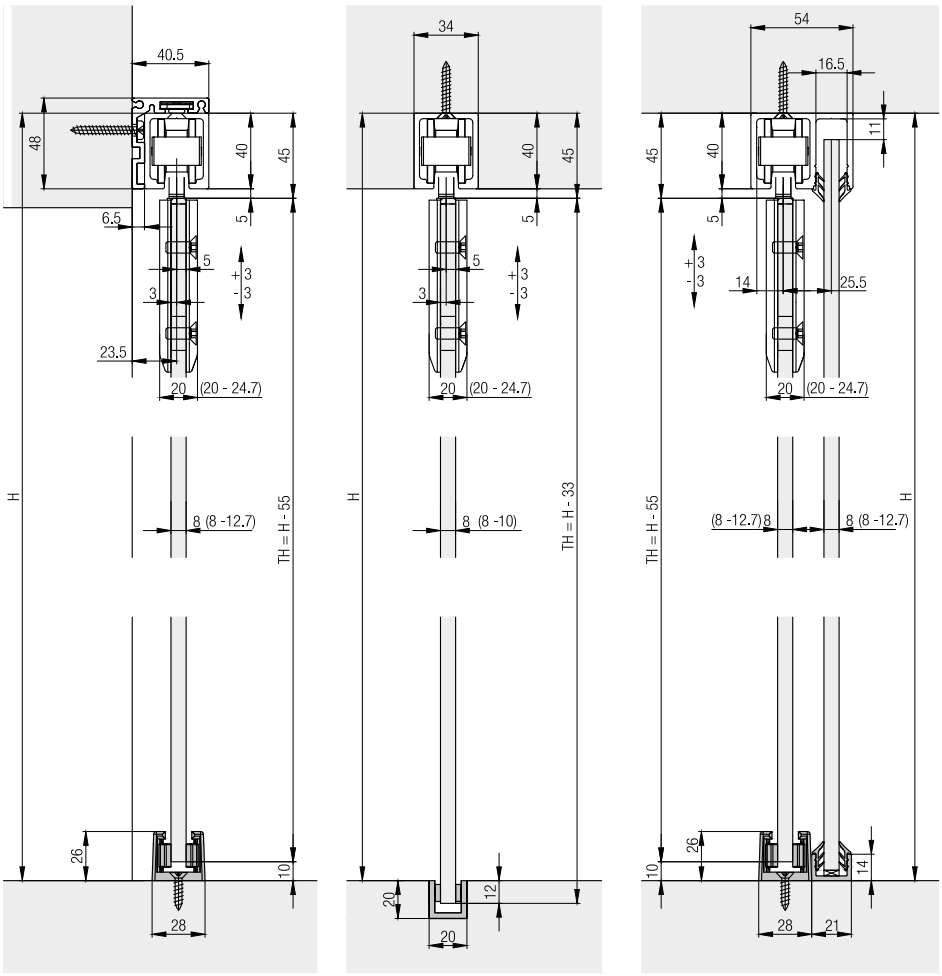

Technische Änderungen vorbehalten

Garnitur für 1 Glastüre bis 80 kg

	Nr.
Hawa Junior 80 GP, für 1 Türe	20491
Hawa Junior 80 GP, für 1 Türe, mit 1 Dämpfeinzug SoftMove 80	23091
Hawa Junior 80 GP, für 1 Türe, mit 2 Dämpfeinzügen SoftMove 80	23092

Garnitur bestehend aus:

		20491	23091	23092	Nr.
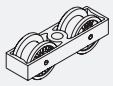	Laufwerk, 2-rollig, M10, Kunststoff-rollen	2	2	2	10407
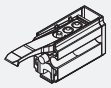	Stopper Hawa Junior 80/100, mit einstellbarer Rückhaltefeder	2	2	2	30138
	Aufhängeschraube M10 und Montage-schrauben	2	2	2	16018
	Punktbefestigung, mit Glashalter, ohne Montageschrauben	2	2	2	20505
	Gummipuffer zum Anschrauben	1	1	1	10629
	Einwegbohrlehre	1	1	1	20400
	Höhenverstellstift	1	1	1	16329
	Dämpfeinzug SoftMove 80		1	2	22444

Bodenführungen

		Nr.
	Anschlagpuffer, komplett, zu Führungsschiene 15405/15554	15636
	Befestigungsset für aufgesetzte Führungsschiene, Set à 5 Stück	19162
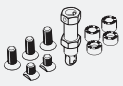	Bodenführung gefedert zu Punktbefestigung, mit Montageschrauben	19118
	Führungsgleiter, spielfrei, Kunststoff, mit Montage-schrauben, zu Punktbefestigung	16020
	Punktbefestigung, mit Glashalter, ohne Montageschrauben	20505
	Bodenführung, spielfrei, mit selbstklebenden Gleitelementen für satinierte Gläser, Glasstärke 8–12.7 mm, verchromt, matt	16029
	Bodenführung, spielfrei, mit selbstklebenden Gleitelementen für satinierte Gläser, Glasstärke 8–12.7 mm, Edelstahloptik	21267
	Spielfreie Bodenführung, Nutbreite 10 mm, Kunststoff schwarz, Set à 10 Stück	25958
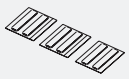	Gleitelemente, für 10 mm Glas, selbstklebend, Set à 6 Stück	16193
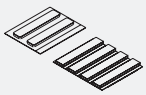	Gleitelemente, für 8 mm Glas, selbstklebend, Set à 6 Stück	16192
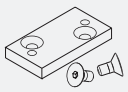	Unterlage zu Bodenführung	16657

Abdeckkappen

		Nr.
	Abdeckkappe, rund, Kunststoff, verchromt, matt, 1 Stück	16049
	Abdeckkappen, rund, Kunststoff, verchromt, matt, Set à 4 Stück	16042
	Abdeckkappe, rund, Kunststoff, verchromt poliert, 1 Stück	17161
	Abdeckkappen, rund, Kunststoff, verchromt poliert, Set à 4 Stück	17160
	Abdeckkappe, rund, Kunststoff, Edelstahloptik, 1 Stück	16051
	Abdeckkappen, rund, Kunststoff, Edelstahloptik, Set à 4 Stück	16044
	Abdeckkappe, rund, Kunststoff, roh, 1 Stück	15823
	Abdeckkappe, eckig, Kunststoff, verchromt, matt, 1 Stück	19091
	Abdeckkappen, eckig, Kunststoff, verchromt, matt, Set à 4 Stück	19092
	Abdeckkappe, eckig, Kunststoff, Edelstahloptik, 1 Stück	19093
	Abdeckkappen, eckig, Kunststoff, Edelstahloptik, Set à 4 Stück	19094
	Abdeckkappe eckig, Kunststoff, roh, 1 Stück	19000
	Abdeckkappe zu Laufschiene, beidseitig, Stahl, verchromt, matt	24956
	Abdeckkappe zu Laufschiene, beidseitig, Stahl, Edelstahloptik	24957

Laufschienen

		mm	Nr.
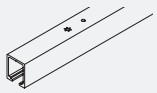	Laufschiene, Aluminium, eloxiert, gelocht	1’400	10189
		1’600	10190
		1’800	10191
		2’000	10192
		2’200	10193
		2’500	10194
		3’000	18532
		4’000	18533
		6’000	10186
		nach Mass	10188
	Laufschiene, Aluminium, Edelstahloptik, gebürstet, gelocht	2’500	22048
		4’000	20005
		6’000	20004
		nach Mass	20006

Führungsschienen

		mm	Nr.
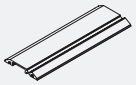	Aufgesetzte Führungsschiene, Aluminium, eloxiert	2’500	19348
		3’500	19349
		6’000	18956
		nach Mass	19350
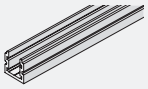	Führungsschiene, Aluminium, eloxiert	6’000	15405
		nach Mass	15554
	Führungsschiene, Aluminium, eloxiert, gelocht	6’000	14414
		nach Mass	14415

Laufschienen-Set mit Festverglasung, 2500 mm, Aluminium, eloxiert

	Nr.
Laufschienen-Set, mit Festverglasung, Aluminium, eloxiert, gelocht	20226

Garnitur bestehend aus:

		20226	Nr.
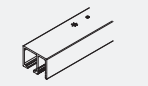	Laufschiene, mit Festverglasung, Aluminium, eloxiert, gelocht	1	20104
	Abdeckprofil zu Laufschiene, mit Festverglasung, Aluminium, eloxiert	1	19552

Technische Änderungen vorbehalten

Laufschienen-Set mit Festverglasung, 4000 mm, Aluminium, eloxiert

	Nr.
Laufschienen-Set, mit Festverglasung, Aluminium, eloxiert, gelocht	20227

Garnitur bestehend aus:		20227	Nr.
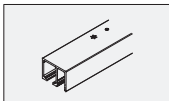	Laufschiene, mit Festverglasung, Aluminium, eloxiert, gelocht	1	20105
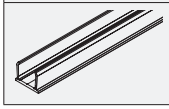	Abdeckprofil zu Laufschiene, mit Festverglasung, Aluminium, eloxiert	1	19553

Laufschienen-Set mit Festverglasung, 6000 mm, Aluminium, eloxiert

	Nr.
Laufschienen-Set, mit Festverglasung, Aluminium, eloxiert, gelocht	20228

Garnitur bestehend aus:		20228	Nr.
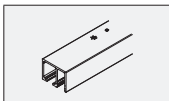	Laufschiene, mit Festverglasung, Aluminium, eloxiert, gelocht	1	20106
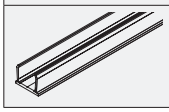	Abdeckprofil zu Laufschiene, mit Festverglasung, Aluminium, eloxiert	1	19562

Laufschienen-Set mit Festverglasung, 2500 mm, Aluminium, Edelstahloptik

	Nr.
Laufschienen-Set, mit Festverglasung, Aluminium, Edelstahloptik, gebürstet, gelocht	21270

Garnitur bestehend aus:		21270	Nr.
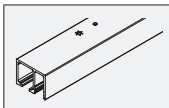	Laufschiene, mit Festverglasung, Aluminium, Edelstahloptik, gebürstet, gelocht	1	21276
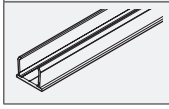	Abdeckprofil zu Laufschiene, mit Festverglasung, Edelstahloptik, gebürstet	1	21280

Laufschienen-Set mit Festverglasung, 4000 mm, Aluminium, Edelstahloptik

	Nr.
Laufschienen-Set, mit Festverglasung, Aluminium, Edelstahloptik, gebürstet, gelocht	21271

Garnitur bestehend aus:		21271	Nr.
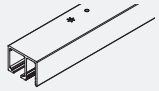	Laufschiene, mit Festverglasung, Aluminium, Edelstahloptik, gebürstet, gelocht	1	21277
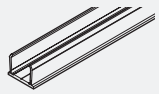	Abdeckprofil zu Laufschiene, mit Festverglasung, Edelstahloptik, gebürstet	1	21281

Laufschienen-Set mit Festverglasung, 6000 mm, Aluminium, Edelstahloptik

	Nr.
Laufschienen-Set, mit Festverglasung, Aluminium, Edelstahloptik, gebürstet, gelocht	21272

Garnitur bestehend aus:		21272	Nr.
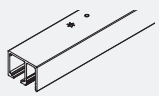	Laufschienen-Set, mit Festverglasung, Aluminium, Edelstahloptik, gebürstet, gelocht	1	21278
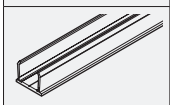	Abdeckprofil zu Laufschiene mit Festverglasung, Edelstahl-Effekt, gebürstet	1	21282

Dämpfeinzug SoftMove 80
Bei Dämpfung in Öffnungs- und Schliessrichtung immer 2 Garnituren bestellen.

		Nr.
	Dämpfeinzug SoftMove 80	22444

Winkelprofile für Wandbefestigung

		mm	Nr.
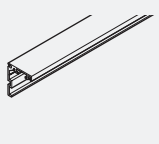	Winkelprofil für Wandbefestigung, Aluminium, eloxiert, gelocht	2’500	24953
		4’000	24952
		6’000	24951
		nach Mass	24954

Einzelteile zu Winkelprofil

		Nr.
	Montage-Set zu Winkelprofil, Set à 10 Stück	17786
	Abdeckkappe zu Winkelprofil, Stahl, verchromt, matt, beidseitig verwendbar	24961
	Verbindungsstifte zu Profilen, Set à 2 Stück	21347

Einbetoniersystem Hawa Adapto 80, ohne Festverglasung

	Nr.
Einbetonierprofil Hawa Adapto 80, ohne Festverglasung, 2500 mm	20216
Einbetonierprofil Hawa Adapto 80, ohne Festverglasung, 4000 mm	20217

Garnitur bestehend aus:		mm	20216	20217	Nr.
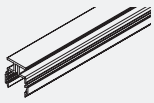	Einbetonier-profil, ohne Festver-glasung, Aluminium	2’500	1		20087
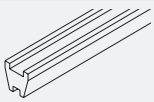	Polystyrol-einlage, ohne Fest-verglasung	1’000	2	4	19418
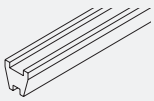	Polystyro-leinlage, ohne Fest-verglasung	500	1		19556
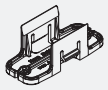	Montageclips, Kunststoff, schwarz, ohne Festverglasung		4	5	19344
	Abdeckkappe, ohne Festverglasung, Kunststoff, grau		2	2	19366
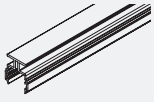	Einbetonier-profil, ohne Fest-verglasung, Aluminium	4’000		1	20088

Einbetoniersystem Hawa Adapto 80, mit Festverglasung

	Nr.
Einbetonierprofil Hawa Adapto 80, mit Festverglasung, 2500 mm	20220
Einbetonierprofil Hawa Adapto 80, mit Festverglasung, 4000 mm	20221

Garnitur bestehend aus:		mm	20220	20221	Nr.
	Einbetonier-profil, mit Festver-glasung, Aluminium	2’500	1		20094
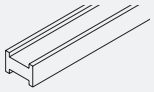	Polystyrol-einlage, 1000 mm, mit Festver-glasung	1’000	2	4	19555
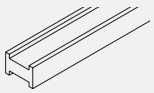	Polystyrol-einlage, mit Festver-glasung	500	1		19557
	Montageclips, Kunststoff schwarz, mit Festverglasung		4	5	19568
	Abdeckkappen, mit Festverglasung, Kunststoff, grau		2	2	19968
	Einbetonier-profil, mit Festver-glasung, Aluminium	4’000		1	20095

Technische Änderungen vorbehalten

Montage-Set zu Hawa Adapto 80

	Nr.
Montage-Set, mit Senkkopfschraube, Länge bis 2500 mm	22841
Montage-Set, mit Senkkopfschraube, Länge 2501–4000 mm	22842

Garnitur bestehend aus:

		22841	22842	Nr.
	Distanzplatte, Kunststoff, 1 mm	2	2	19398
	Distanzplatte, Kunststoff, 2 mm	2	2	19399
	Distanzplatte, Kunststoff, 3 mm	2	2	19400
	Distanzplatte, Kunststoff, 5 mm	4	4	19401
	Senkschrauben spezial, 6x20 mm, Set à 10 Stück	1	2	22844

Boden-/Wandprofile und Gummiprofile zu Festverglasung

		mm	Nr.
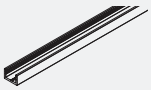	Boden-/Wandprofil zu Festverglasung, Aluminium, eloxiert, gelocht	4’000	19549
		6’000	19561
		nach Mass	20067
	Boden-/Wandprofil zu Festverglasung, Aluminium, Edelstahloptik, gebürstet, gelocht	4’000	21285
		6’000	21286
		nach Mass	21287
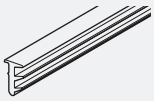	Gummiprofil, schwarz, zu Festverglasung 8–9.9 mm	10’000	25787
	Gummiprofil, schwarz, zu Festverglasung 10–12 mm	10’000	25789
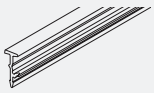	Gummiprofil, schwarz, zu Festverglasung 12.1–13.1 mm	10’000	25763

Vertikale Dichtungsprofile

		mm	Nr.
	Vertikaldichtung 13/18, Aluminium, eloxiert, Set für Festverglasung mit Glasabstand 13–18,5 mm	2’500	20283
		3’500	20284
	Vertikaldichtung 13/18, Aluminium, Edelstahloptik, gebürstet, Set für Festverglasung mit Glasabstand 13–18,5 mm	2’500	21290
		3’500	21291
	Vertikaldichtung 20/22, Aluminium, eloxiert, Set für Festverglasung mit Glasabstand 20–22 mm	2’500	20650
		3’500	20651

Wandanschluss

		mm	Nr.
	Wandprofil, Aluminium, eloxiert	2’500	17020
		3’500	17021
	Wandprofil, Aluminium, Edelstahloptik, gebürstet	2’500	20119
		3’500	20120
	Dichtungsprofil, schwarz, zu Wandprofil	2’500	16452
		3’500	16453

Glaskantenschutzprofile

		mm	Nr.
	Gummiprofil, schwarz, selbstklebend, für Glasdicken 8–12,7 mm, Glasabstand 4 mm	5’000	19442
		10’000	19443
		50’000	19444
	Gummiprofil, transluzent, selbstklebend, für Glasdicken8–12,7 mm, Glasabstand 4 mm	5’000	19445
		10’000	19446
		50’000	19447

Zubehör

		Nr.
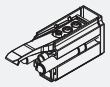	SoftStop Hawa Junior 80/100, mit einstellbarer Rückhaltefeder	27771
	Bodentürstopper, mit Zentrierteil, Edelstahloptik	21473
	Bodentürstopper, mit Zentrierteil, verchromt, matt	20773
	Zentrierteil grau, für Ganzglasschiebetüren	18619
	Zentrierteil schwarz, für Ganzglasschiebetüren, zu Wandprofil	18663

Technische Änderungen vorbehalten

Winkelprofil für Wandbefestigung

Die intelligente Wandbefestigung mit dem Winkelprofil für Hawa Junior Laufschienen bis 80 kg Türgewicht.

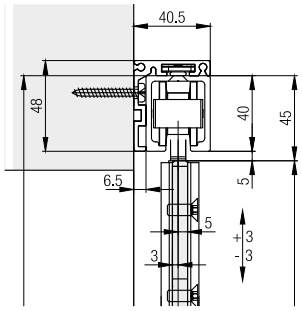

Vertikales Dichtungsprofil

Das vertikale Dichtungsprofil wirkt gegen Zugluft. Das schlanke Aluminiumprofil wird stirnseitig mit Silikon an 8-12 mm starke Glaselemente geklebt. Die im Profil eingezogene Gummidichtung gleitet nahezu geräuschlos und erzeugt minimalen Widerstand.

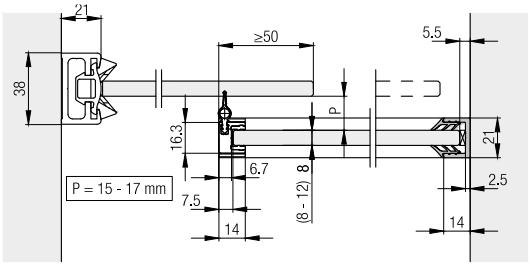

Wandanschluss

Optimaler Wandanschluss für Ganzglasschiebetüren mit ungeschützter Glaskante.

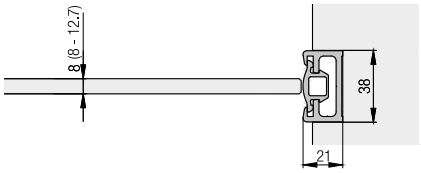

Gummiprofil für Glaskantenschutz

Das selbstklebende Gummiprofil, montiert auf der Glaskante, reduziert die Zugluft auf ein Minimum und schützt die Glaskante vor dem Aufeinandertreffen der Ganzglasschiebetüren.

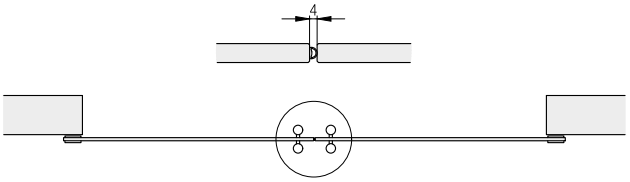

Einbetoniersystem Hawa Adapto 80

Das Einbetoniersystem Hawa Adapto 80 lässt sich einfach und rationell im Rohbau integrieren und ermöglicht den deckenbündigen Einbau von Hawa Junior 80 Laufschienen.

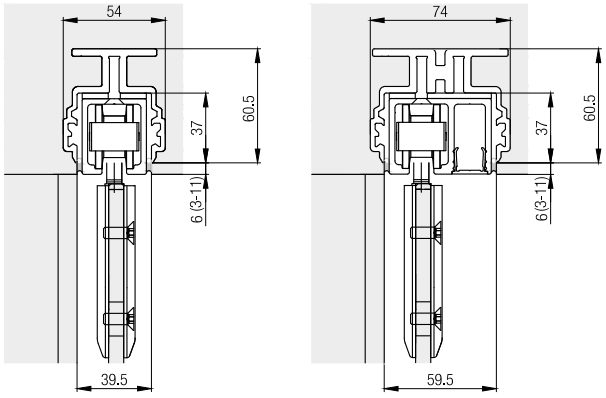

Boden-/Wandprofil zu Festverglasung

Das Aufnahmeprofil sorgt aufgesetzt oder bündig in den Boden eingelassen für die Stabilität der Festverglasung.

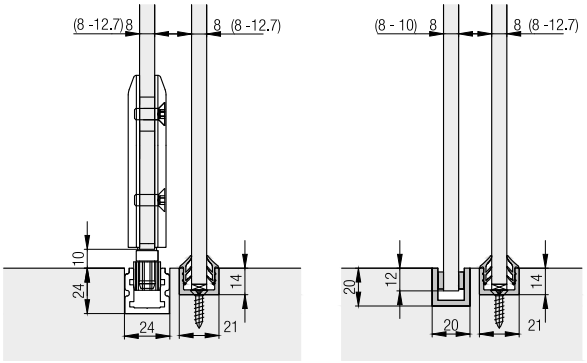

Dämpfeinzug SoftMove 80

Komplett in der Laufschiene integriert, bremst der SoftMove die Schiebetüre ab und zieht sie in die Endposition.

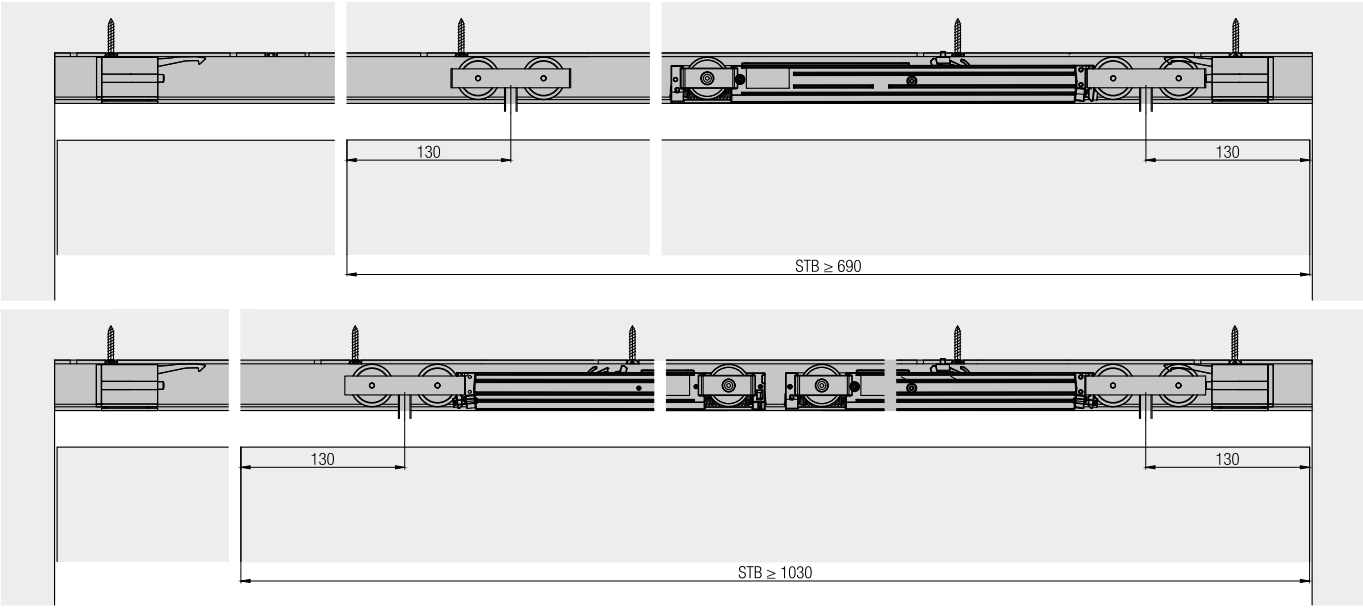

Zubehör

– Schlosslösungen ab Seite 494
– Allgemeines Zubehör ab Seite 501
– Glasempfehlungen ab Seite 518

Planung/Ausführung

Weitere Informationen zum Produkt finden Sie auf www.hawa.com.

Technische Änderungen vorbehalten