Hawa
Sliding Solutions

Hawa Junior 120 GP

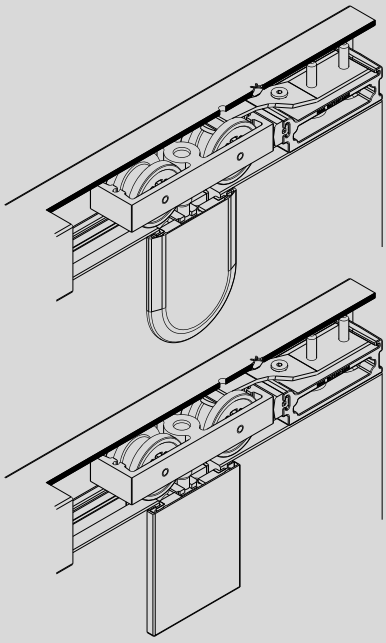

Planungs- und Montageanleitung
Beschlag mit Punktbefestigung
Ganzglasschiebetüren bis 120 kg

Instructions de conception et de montage
Ferrure avec dispositif de fixation par points
Portes coulissantes tout-verre jusqu'à 120 kg

Planning and installation instructions
Hardware system with patch suspension
All-glass sliding doors up to 120 kg (264 lbs.)

25723 c

Patente / Brevets / Patents

www.hawa.com

1 Produktinformation / Informations sur le produit / Product information

Deutsch

Bestimmungsgemässe Verwendung

Schiebetürbeschlag für Ganzglasschiebetüren mit Tragprofil-Aufhängung.

Bestimmungsgemässer Verwendungsort

Trockene Innenbereiche und Innenbereiche in dem Kondensation auftreten kann: Z. B. in der Küche oder Badzimmer, jedoch ohne nennenswerte Chloridbelastung.

Technische Daten

Max. Türgewicht	120 kg
Glasdicke Schiebetüren ESG	8/10/12/12,7 mm, Dickentoleranz ± 0,3 mm
Glasdicke Schiebetüren VSG	2x4 ± 0,2 mm ESG ⟶ Foliendicke 0,38 / 0,76 / 1,52 mm 2x5 ± 0,2 mm ESG ⟶ Foliendicke 0,38 / 0,76 / 1,52 mm 2x6 ± 0,2 mm ESG ⟶ Foliendicke 0,38 / 0,76 mm

Glasdicke Festverglasung ESG/VSG 8–12 mm (mit Silikon bis 13 mm)
Es kann sowohl Einscheibensicherheitsglas (ESG) als auch Verbundsicherheitsglas (VSG) aus ESG verwendet werden.
Alle Glaskanten gesäumt, im Glasausschnitt 1 mm x 45°.
VSG mit maximal 2 mm Versatz im Glasausschnitt zulässig.

ESG	Einscheibensicherheitsglas gemäss DIN EN 12150-1
VSG	Verbundsicherheitsglas gemäss DIN EN 14449

Zertifikate sind unter www.hawa.com abrufbar.

Artikelnummer

Artikel werden mit einer 5-stelligen Nummer bezeichnet.

Allgemeine Hinweise

Das Dokument «Sicherheitshinweise» (22991) ist integraler Bestandteil dieser Planungs- und Montageanleitung.
Bei angetriebenen Produkten ist die Betriebsanleitung, Planungs- und Montageanleitung, sowie das Dokument «Sicherheitshinweise» (22991) dem Endnutzer zu übergeben.
Es gelten metrische Abmessungen – Zollangaben sind nur zur Information.
Anleitungen aufbewahren, Ersatz unter www.hawa.com.

Risiko und Restrisiko

Vom Beschlag geht kein Risiko oder Restrisiko aus.

Entsorgung

Die Werkstoffe, Zubehör und Verpackung sollen einer umweltgerechten Wiederverwertung zugeführt werden.

Francais

Utilisation conforme aux dispositions

Ferrure pour portes coulissantes totalement en verre avec suspension à profils porteurs.

Lieu d'utilisation conforme aux dispositions

Espaces intérieurs secs et espaces intérieurs pouvant être exposés à la condensation: par exemple, dans une cuisine ou une salle de bain, mais sans présence notable de chlorures.

Données techniques

Poids de porte maximal	120 kg
Epaisseur de verre porte coulissante ESG	8/10/12/12,7 mm, tolérance sur l'épaisseur ± 0,3 mm
Epaisseur de verre porte coulissante VSG	2x4 ± 0,2 mm ESG ⟶ épaisseur de film 0,38 / 0,76 / 1,52 mm 2x5 ± 0,2 mm ESG ⟶ épaisseur de film 0,38 / 0,76 / 1,52 mm 2x6 ± 0,2 mm ESG ⟶ épaisseur de film 0,38 / 0,76 mm

Epaisseur de verre glace fixe: ESG/VSG 8–12 mm (jusqu'à 13 mm avec silicone)
Il est possible d'utiliser aussi bien du verre de sécurité trempé (ESG) que du verre de sécurité feuilleté (VSG) en ESG.
Ensemble des chants de verre bordés, 1 mm x 45° dans la découpe de verre.
VSG avec un décalage de 2 mm maximum autorisé dans la découpe de verre.

ESG	Verre de sécurité trempé conforme DIN EN 12150-1
VSG	Verre de sécurité feuilleté conforme DIN EN 14449

Certificats consultables sur le site Internet www.hawa.com.

Numéros d'articles

Les articles sont désignés par un numéro à 5 chiffres.

Indications d'ordre général

Le document «Informations sur la sécurité» (22991) fait partie intégrante de ces instructions de planification et de montage.
En cas de produits livrés avec entraînement, le mode d'emploi et le document «Informations sur la sécurité» (22991) doivent être remis à l'utilisateur final.
Les dimensions applicables sont métriques - les dimensions en pouces ne sont fournies qu'à titre informatif.
Conserver ces instructions ; en cas de perte, il est possible d'en obtenir un nouvel exemplaire sur le site Internet www.hawa.com

Risques et risques résiduels

Cette ferrure n'occasionne aucun risque, ni aucun risque résiduel.

Elimination

Les matériaux, les accessoires et les emballages doivent être soumis à un recyclage conforme aux impératifs écologiques.

English

Intended use
Sliding door fitting for all-glass sliding doors with top fixed suspension.

Intended place of use
Dry internal areas and internal areas where condensation can occur: for instance in kitchens or bathrooms, but without any significant occurrence of chloride.

Technical data

Max. door weight	120 kg (264 lbs.)
Glass thickness sliding door ESG	8/10/12/12,7 mm ($\frac{5}{16}$"/$\frac{13}{32}$"/$\frac{15}{32}$"/$\frac{1}{2}$"), thickness tolerance ± 0,3 mm
Glass thickness sliding door VSG	2x4 ± 0,2 mm ESG ⟶ film thickness 0,38 / 0,76 / 1,52 mm 2x5 ± 0,2 mm ESG ⟶ film thickness 0,38 / 0,76 / 1,52 mm 2x6 ± 0,2 mm ESG ⟶ film thickness 0,38 / 0,76 mm

Glass thickness fixed glass: ESG/VSG 8–12 mm ($\frac{5}{16}$"-$\frac{15}{32}$"), with silicone up to 13 mm ($\frac{17}{32}$")
Both fully tempered monolithic safety glass and fully tempered laminated safety glass can be used.
All glass edges are seamed; 1 mm ($\frac{1}{16}$") x 45° in the glass cutout.
Fully tempered laminated glass permissible with max. offset of 2 mm ($\frac{3}{32}$") in the glass cutout.

ESG	Fully tempered monolithic safety glass with a minimum surface compression of 15,000 psi (DIN EN 12150-1)
VSG	Fully tempered laminated safety glass according to DIN EN 14449

Certificates are available for downloading at www.hawa.com.

Article number
Articles are identified by a 5-digit number.

General notes
The document «Safety Notes» (22991) is an integral part of these planning and assembly instructions.
The operating instructions, the planning and assembly instructions and the document «Safety notes» (22991) must be handed over to the end user of powered systems.
Metric measurements apply - those in inches are for information only.
Retain the instructions. Replacements available from www.hawa.com.

Risk and residual risk
The hardware does not pose a risk or residual risk.

Disposal
Materials, accessories and packaging should be recycled in an environmentally friendly manner.

2 Abkürzungen, Symbole / Abréviations, symboles / Abbreviations, symbols

ESG	**DE** Einscheibensicherheitsglas / **FR** Verre de sécurite trempé / **EN** Fully tempered monolithic glass
GH	**DE** Glashöhe / **FR** Hauteur de glace / **EN** Glass height
VSG	**DE** Verbundsicherheitsglas / **FR** Verre de sécurité feuilleté / **EN** Fully tempered laminated glass
	DE Vorderansicht / **FR** Vue de face / **EN** Front view
	DE Draufsicht / **FR** Vue de dessus / **EN** Top view
	DE Seitenansicht / **FR** Vue de côté / **EN** Side view
	DE Werkzeugnummer, Werkzeugart / **FR** Numéro d'outil, type d'outil / **EN** Tool number, tool type
	DE Praxisbezogene Informationen und Tipps / **FR** Informations et astuces pratiques / **EN** Practical information and tips

3.1

DE	**Planung**
FR	**Planification**
EN	**Planning**

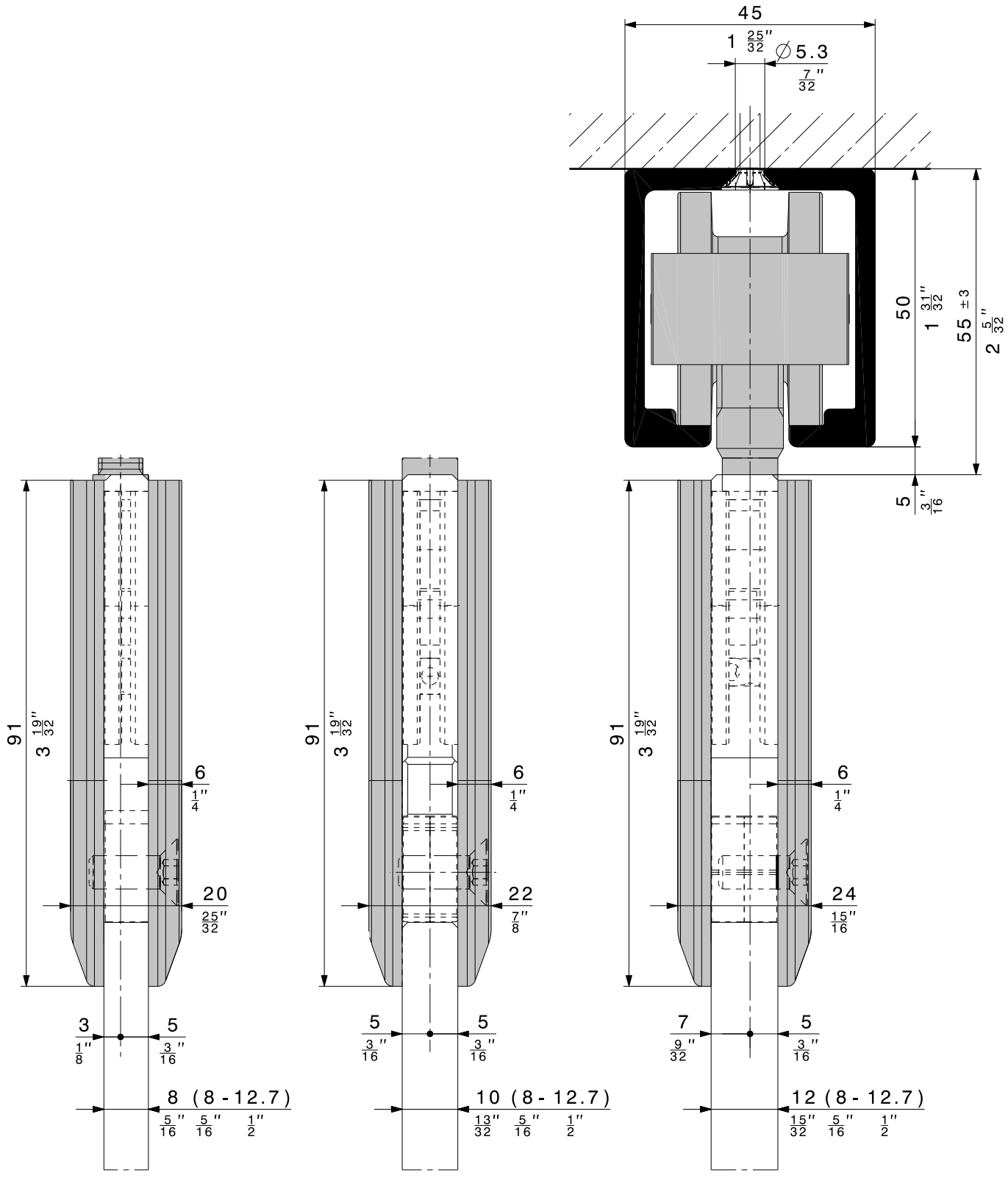

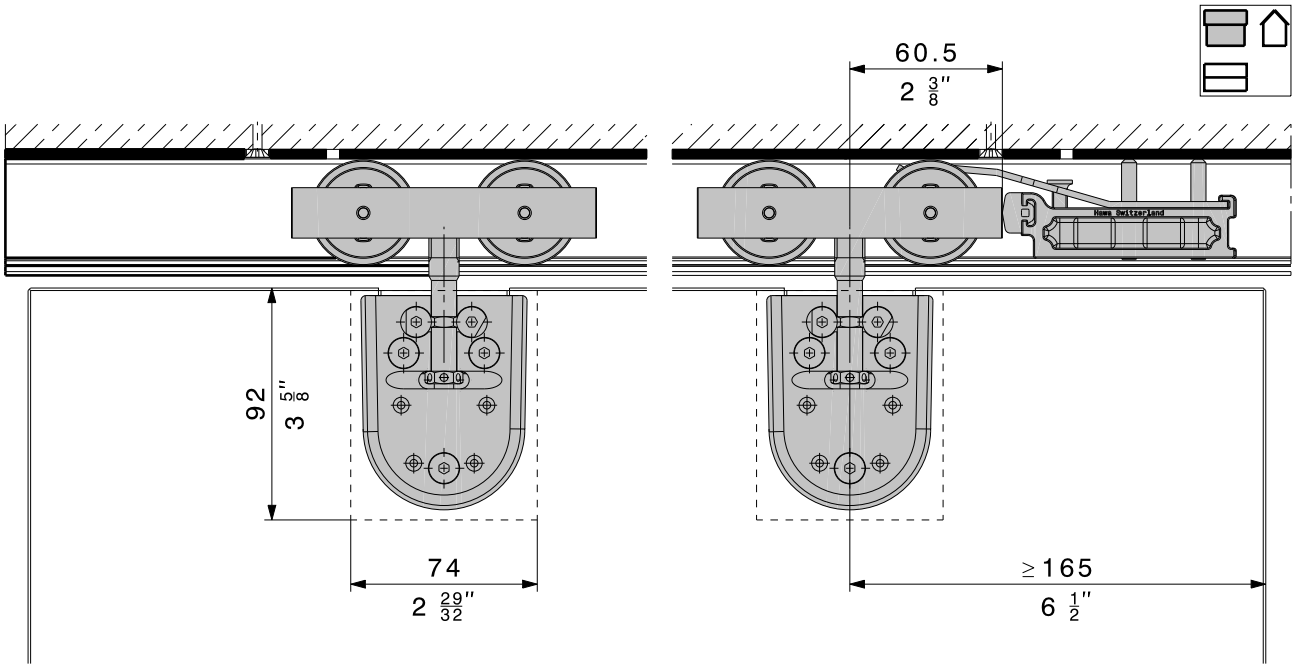
60.5
2 3/8"
92
3 5/8"
74
2 29/32"
≥165
6 1/2"

3.2

DE Planung: Bodenführungen
FR Planification : Guides inférieurs
EN Planning: Floor guides

1*	DE Glasdicke / FR Epaisseur de verre / EN Glass thickness		
	8+8	→	≥ 8 mm ($\frac{5''}{16}$)
	8+12	→	≥ 10 mm ($\frac{13''}{32}$)
	12+12	→	≥ 12 mm ($\frac{15''}{32}$) ≤ 12, 7 mm ($\frac{1''}{2}$)

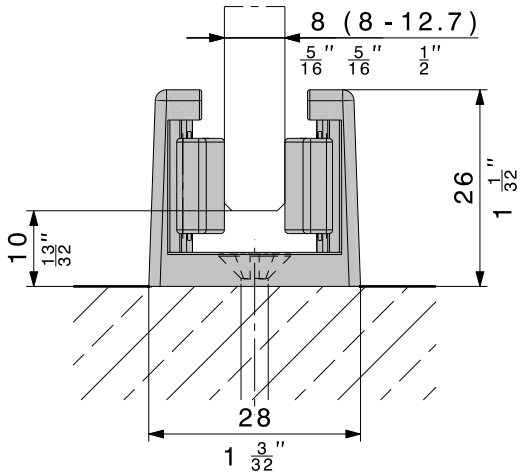

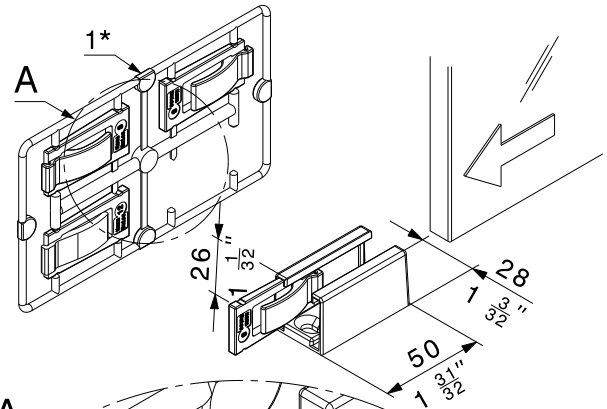

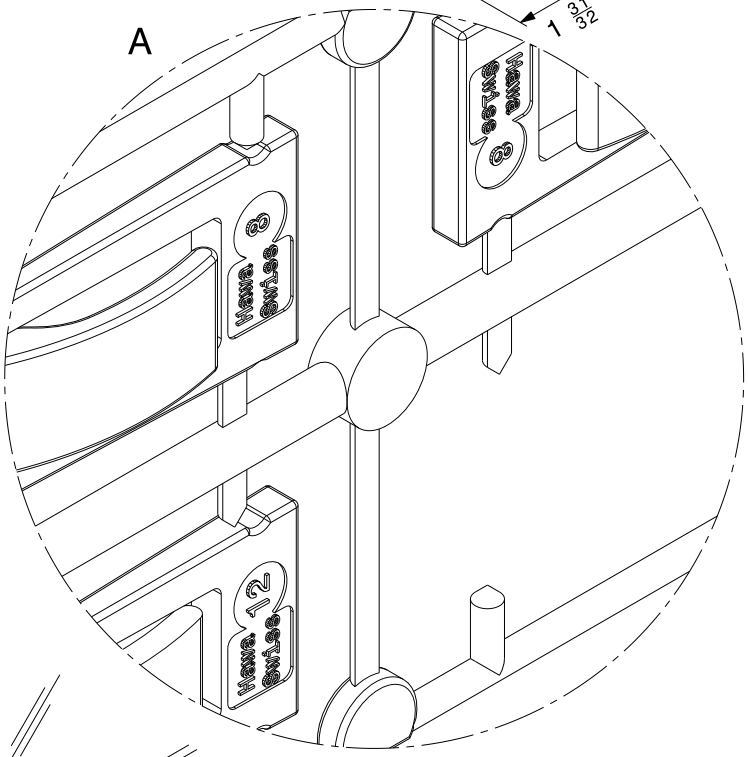

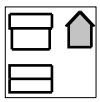

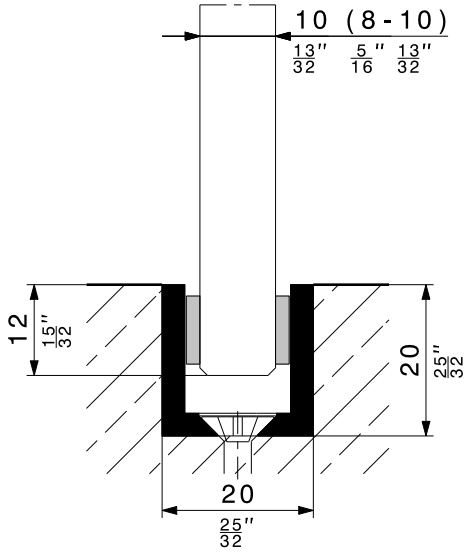

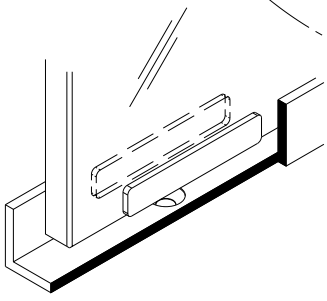

2* **DE** Empfehlung: ab 1200 mm Türbreite - Führungsschiene / 2 Führungen.
FR A partir d'une largeur de porte de 1200 mm, il est recommandé de prévoir le rail de guidage / 2 unités de guide.
EN As from a panel width of 1200 mm (3'11 1/4 ") it is recommended to use the bottom guide channel / 2 guide units.

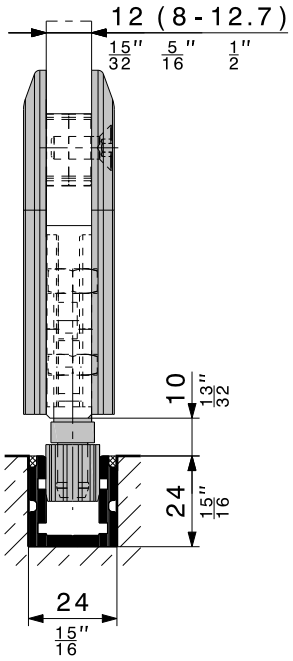

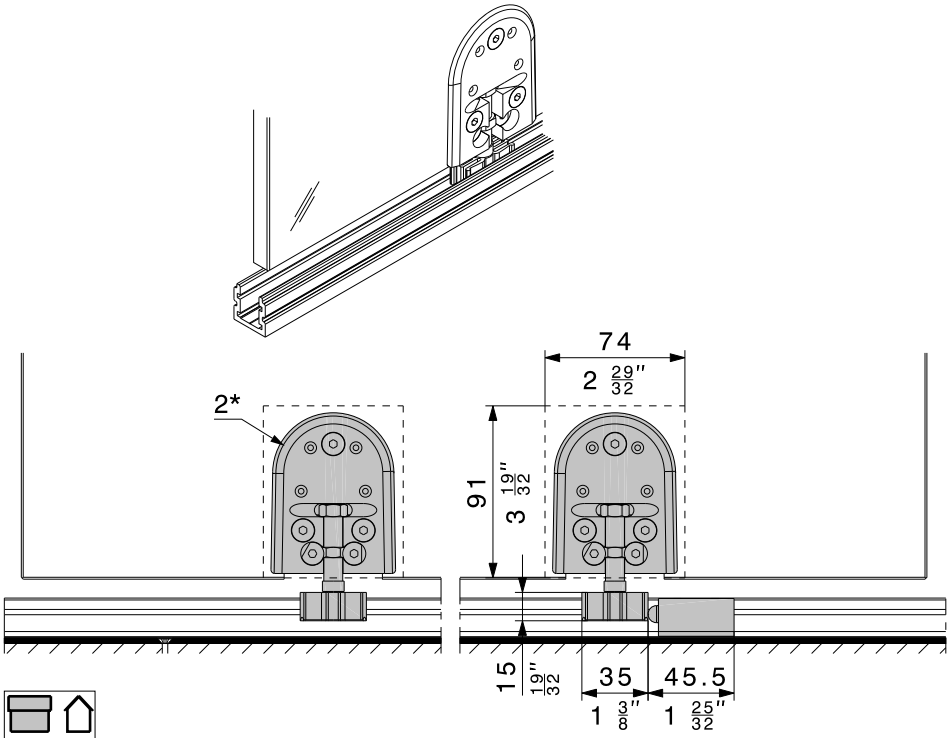

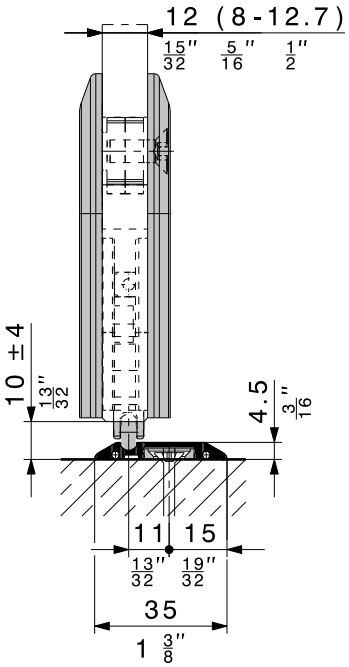

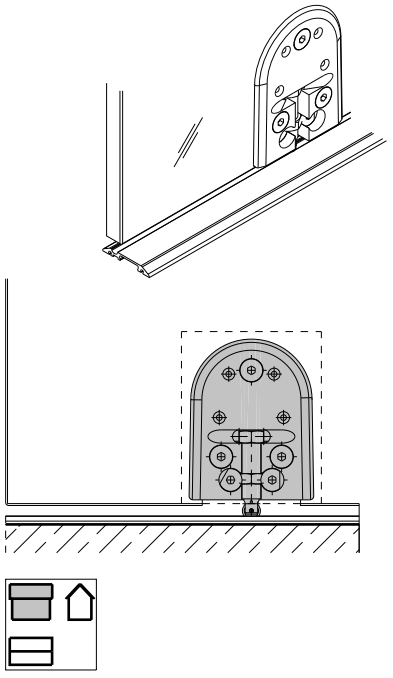

3.3

DE Planung: Festverglasung
FR Planification : Glace fixe
EN Planning: Fixed glass

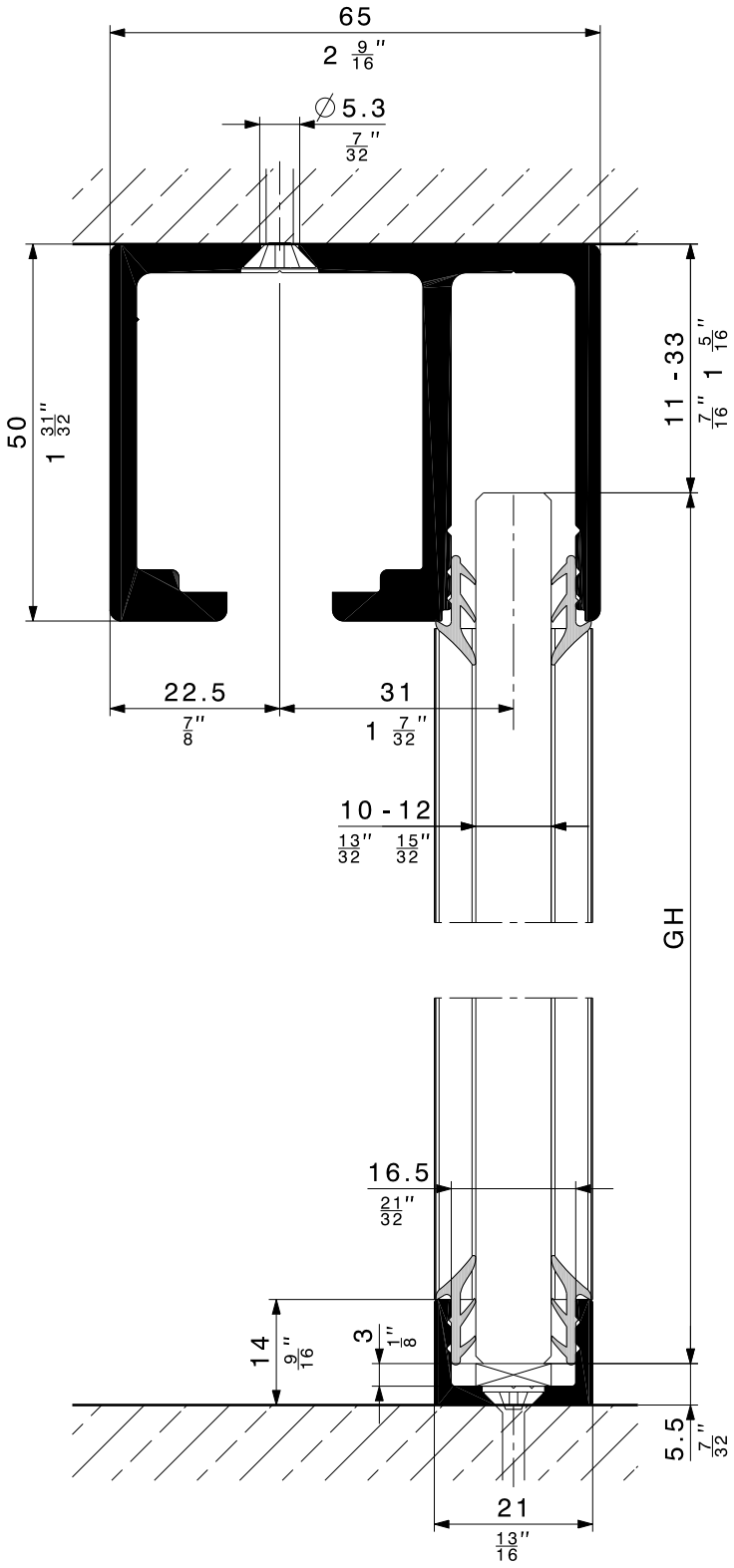

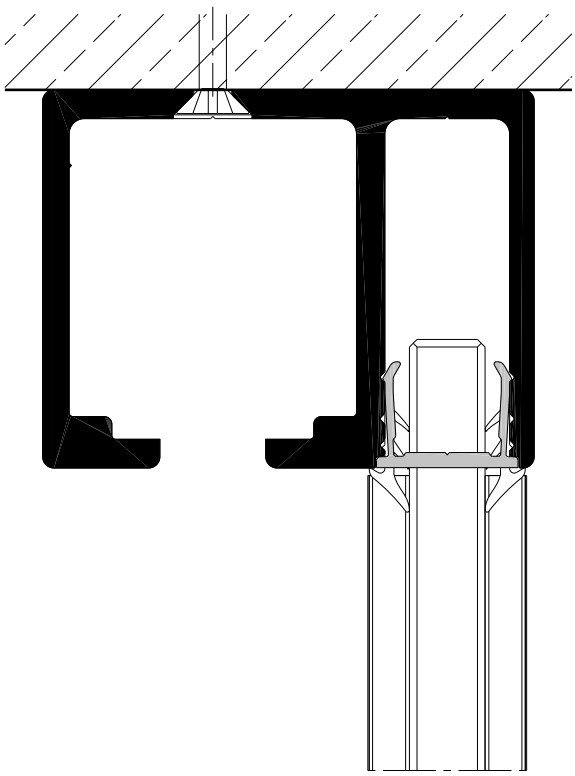

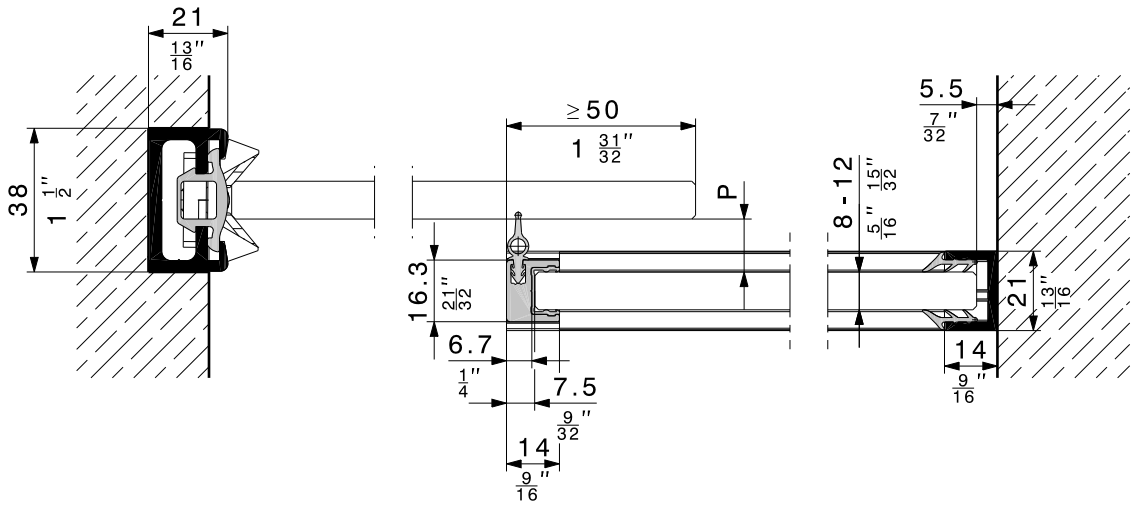

		DE FR EN	**Glasschiebetüre** **Porte coulissante en verre** **Glass sliding door**	DE FR EN	**Glasabstand "P"** **Distance verre "P"** **Glass distance "P"**
DE **FR** **EN**	Vertikaldichtung 20/22, Leichtmetall, für Ganzglasschiebetüren mit Festverglasung, Set für Glasabstand 20 - 22 Joint vertical 20/22, métal léger, pour portes coulissantes en verre avec vitrage fixe, kit pour distance verre 20 - 22 Vertical seal 20/22, lightweight metal, for all-glass sliding doors with fixed glazing, set for glass distance of 20 - 22 (25/32" - 7/8")		8 (5/16") - 12.7 (1/2")		20 (25/32") - 22 (7/8")

3.4

DE Planung: Glasausschnitt
FR Planification : Découpe de verre
EN Planning: Glass cutout

DE Alle Glaskanten gesäumt, im Glasausschnitt max. 1 mm.
FR Ensemble des chants de verre bordés, 1 mm max. dans la découpe de verre.
EN All glass edges are seamed; maximum 1 mm ($\frac{1}{16}$") in the glass cutout.

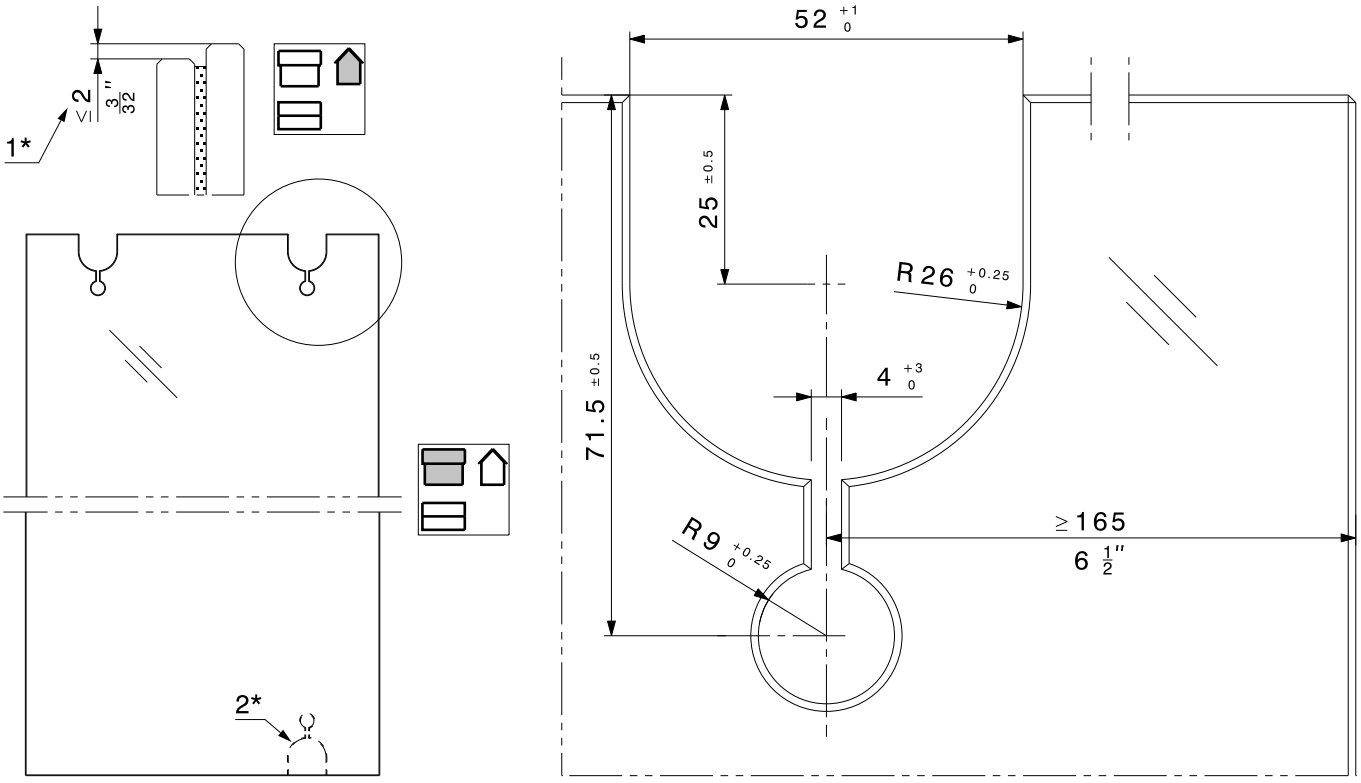

1* **DE** VSG: max. Versatz von 2 mm / **FR** VSG: décalage de 2 mm maximum / **EN** VSG: max. offset 2 mm ($\frac{3}{32}$")

2* **DE** siehe Seite 8 / **FR** voir page 8 / **EN** see page 8

ESG	
DE Glasdicke **FR** Epaisseur de verre **EN** Glass thickness	**DE** Dickentoleranz **FR** Tolérance sur l'épaisseur **EN** Thickness tolerance
8/10/12/12,7 mm ($\frac{5}{16}$"/$\frac{13}{32}$"/$\frac{15}{32}$"/$\frac{1}{2}$")	± 0,3 mm

VSG aus ESG	
DE Glasdicke **FR** Epaisseur de verre **EN** Glass thickness	**DE** Foliendicke **FR** Épaisseur de film **EN** Film thickness
2x4 ± 0,2 mm	0,38 / 0,76 /1,52 mm
2x5 ± 0,2 mm	0,38 / 0,76 /1,52 mm
2x6 ± 0,2 mm	0,38 / 0,76 mm

4 Vormontage / Prémontage / Pre-assembly

4.1

DE Vormontage: Vormontage Glastüre
FR Prémontage : Prémontage porte en verre
EN Pre-assembly: Pre-assembly of glass door

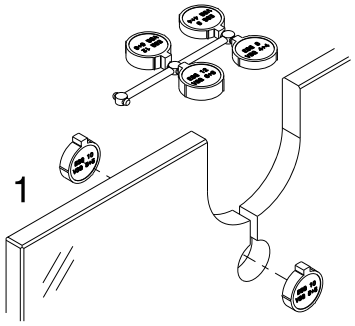

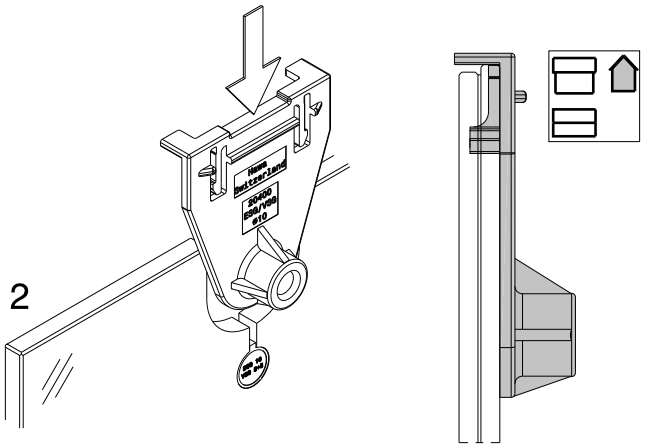

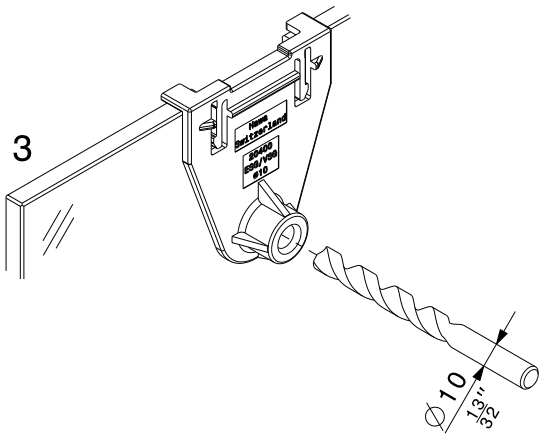

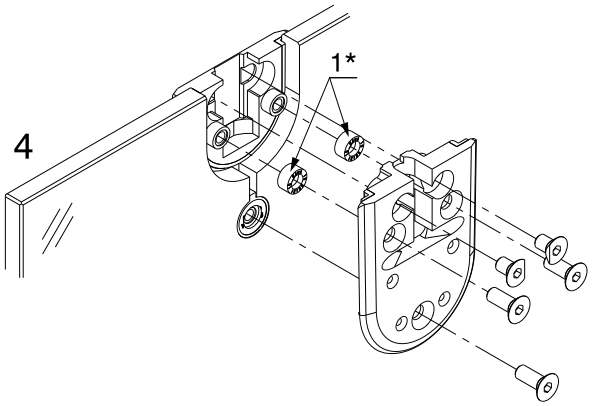

1*	DE Glasdicke FR Epaisseur de verre EN Glass thickness
	– → ≥ 8 mm ($\frac{5''}{16}$)
	→ ≥ 10 mm ($\frac{13''}{32}$)
	→ ≥ 12 mm ($\frac{15''}{32}$) ≤ 12, 7 mm ($\frac{1''}{2}$)

5 Montage / Montage / Assembly

5.1

DE	**Montage: Montage der Schiebetüre**
FR	**Montage : Montage de la porte coulissante**
EN	**Assembly: Mounting of sliding door**

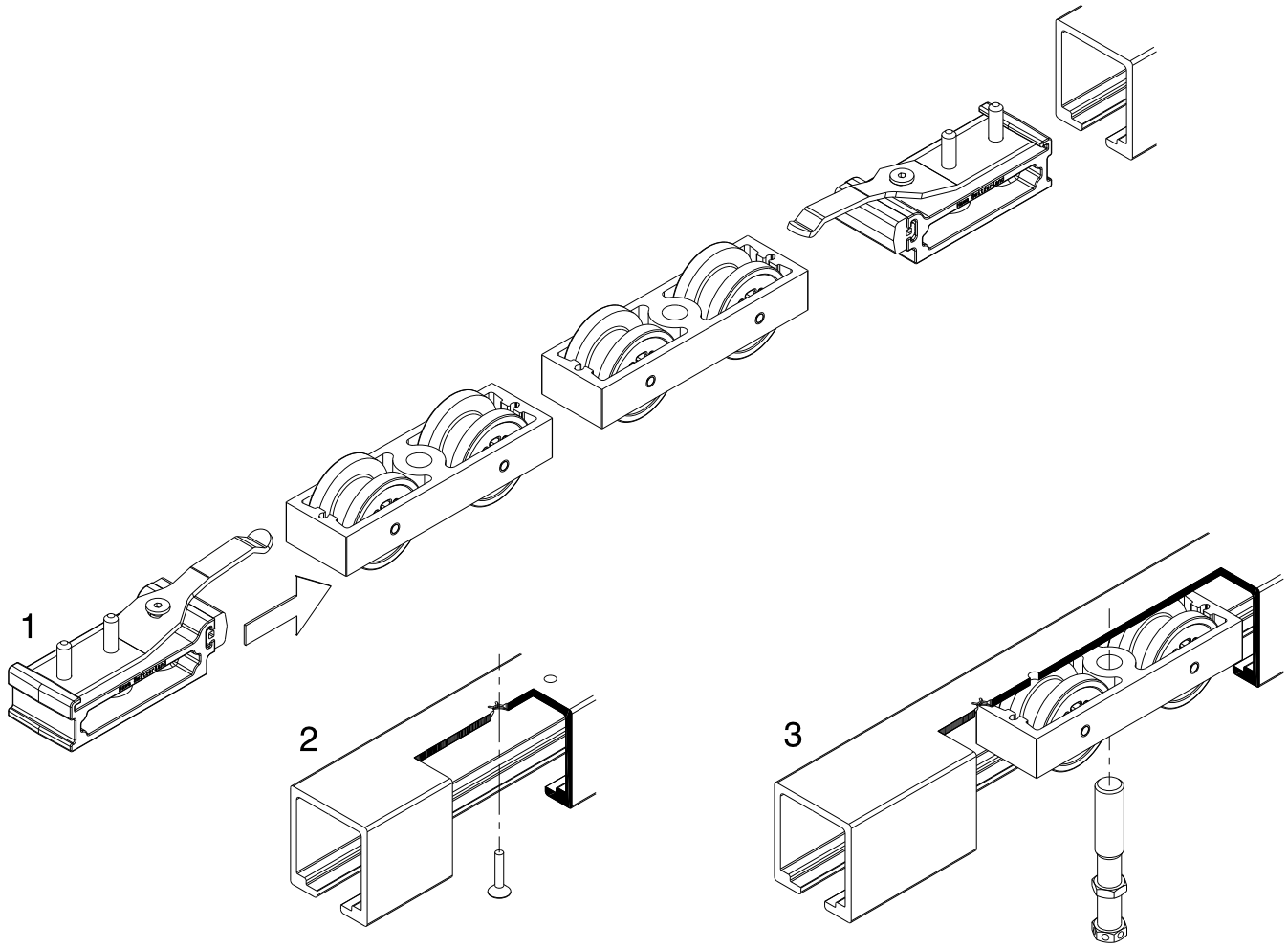

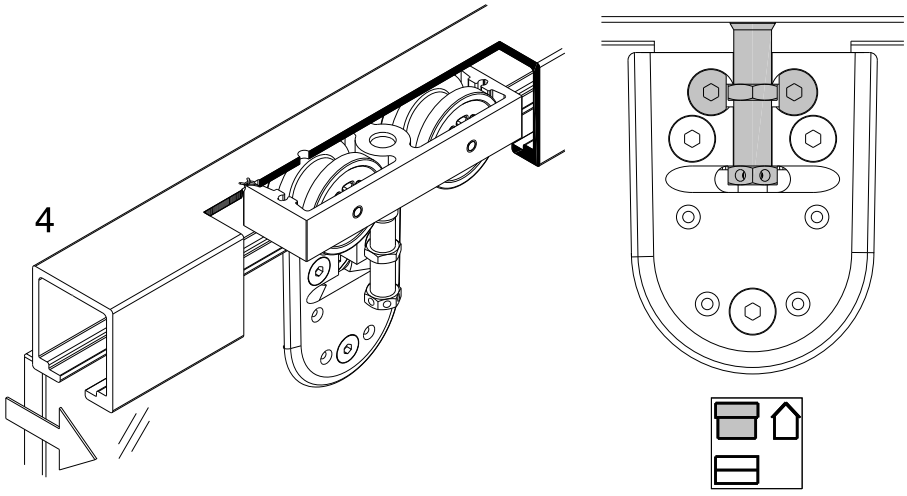

5

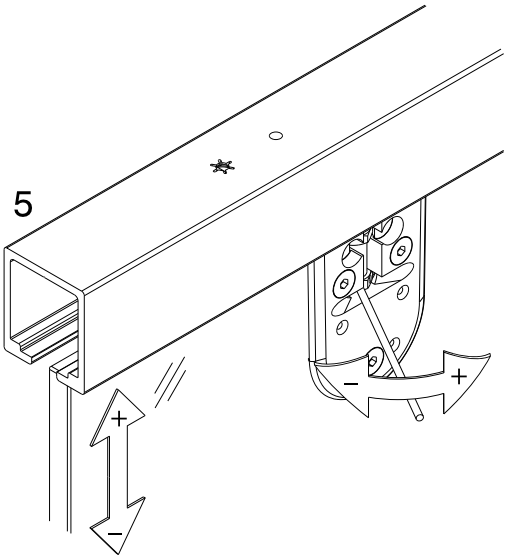

6

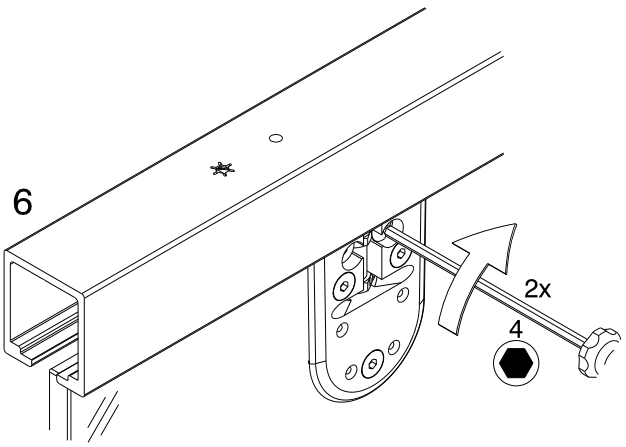

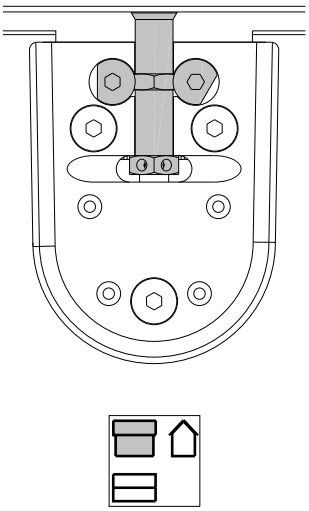

7

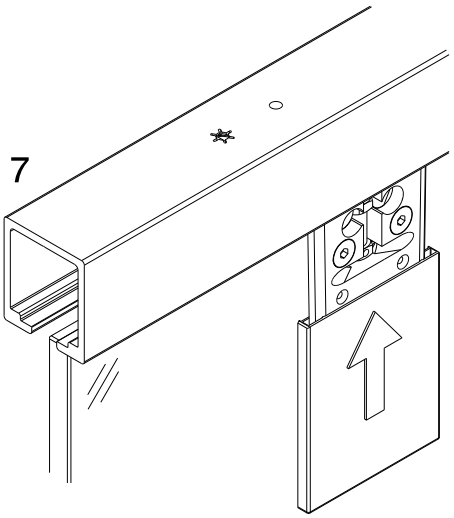

5.2

DE **Montage: Montage Festverglasung**
FR **Montage : Montage glace fixe**
EN **Assembly: Mounting fixed glass**

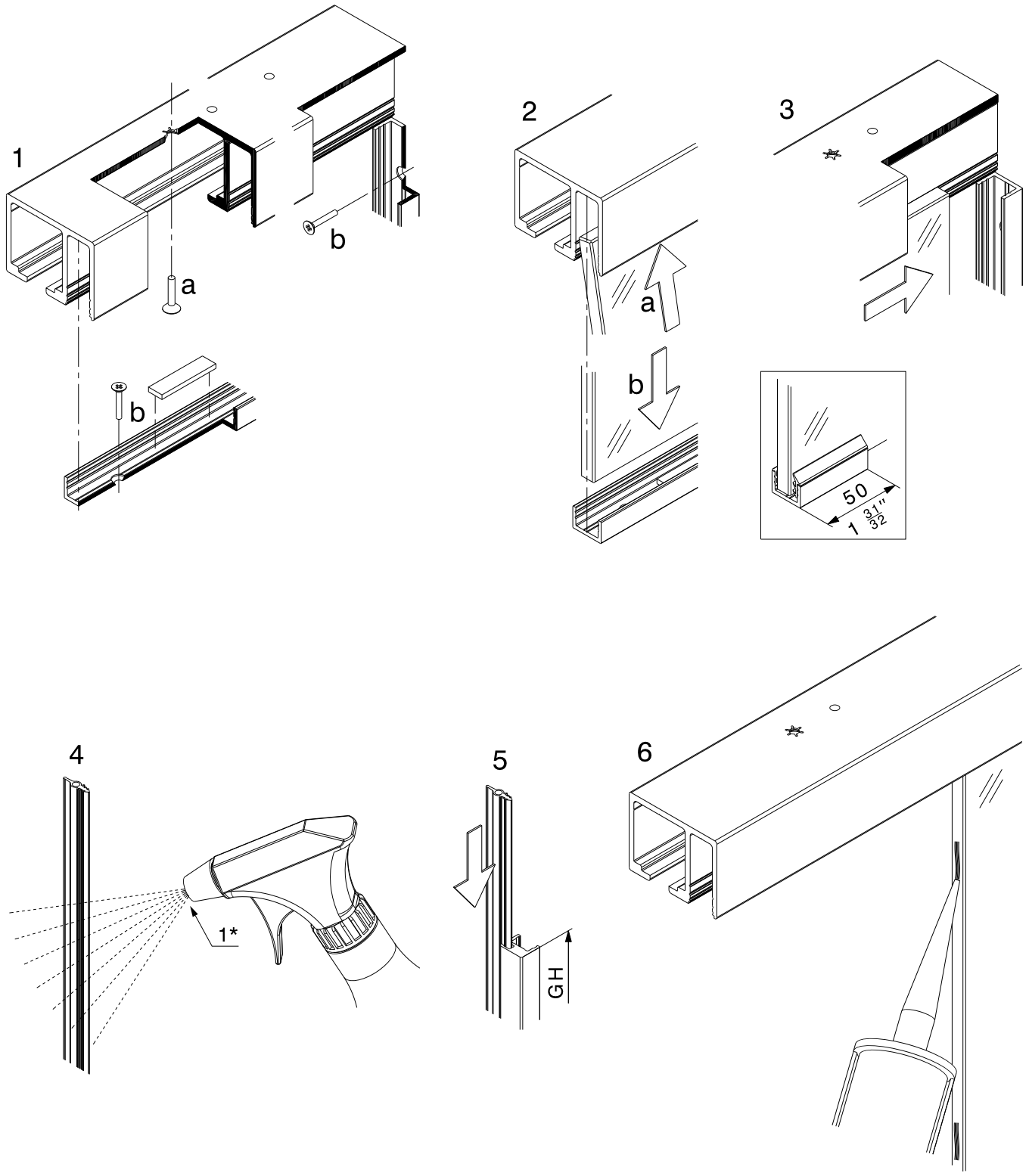

1* **DE** mit Glasreiniger / **FR** avec nettoyeur de verre / **EN** with glass cleaner

1* **DE** mit Glasreiniger / **FR** avec nettoyeur de verre / **EN** with glass cleaner

2* **DE** nur für 10 mm Glas / **FR** seulement pour verre 10 mm / **EN** only for 10 mm ($\frac{13}{32}$") glass

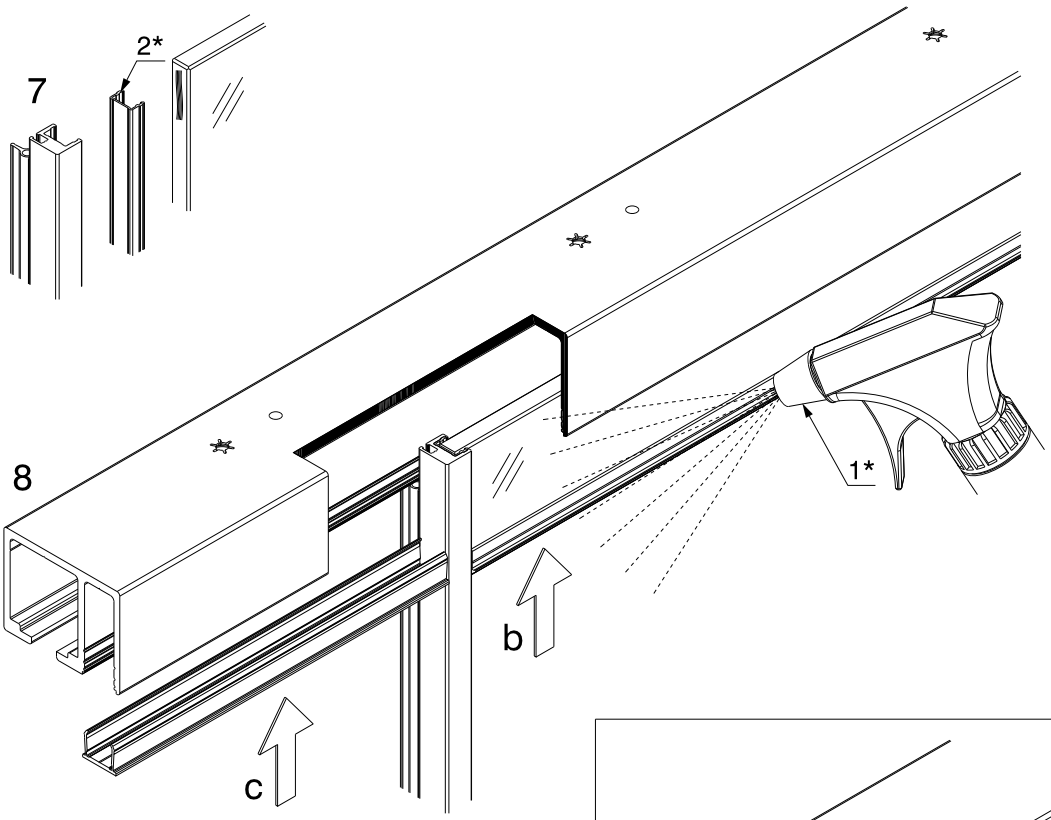

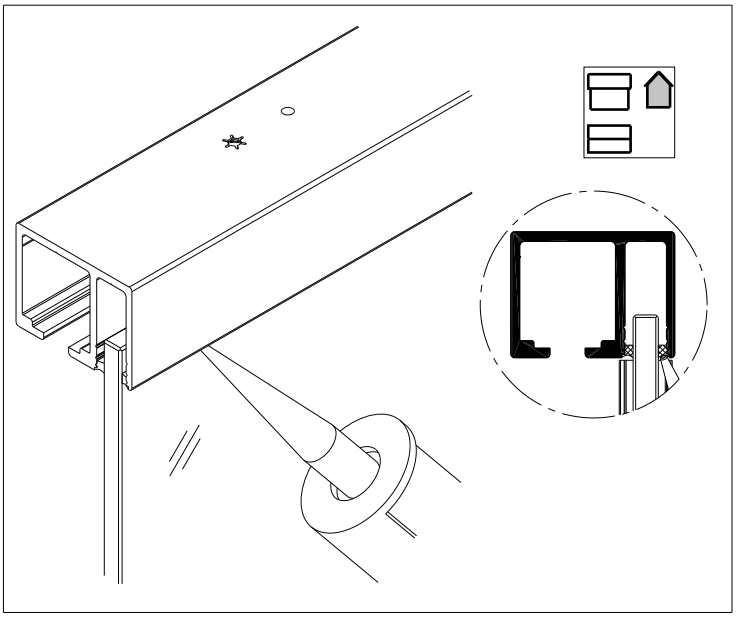

5.3

DE Montage: Bodenführung
FR Montage : Guidage au sol
EN Assembly: Bottom guide

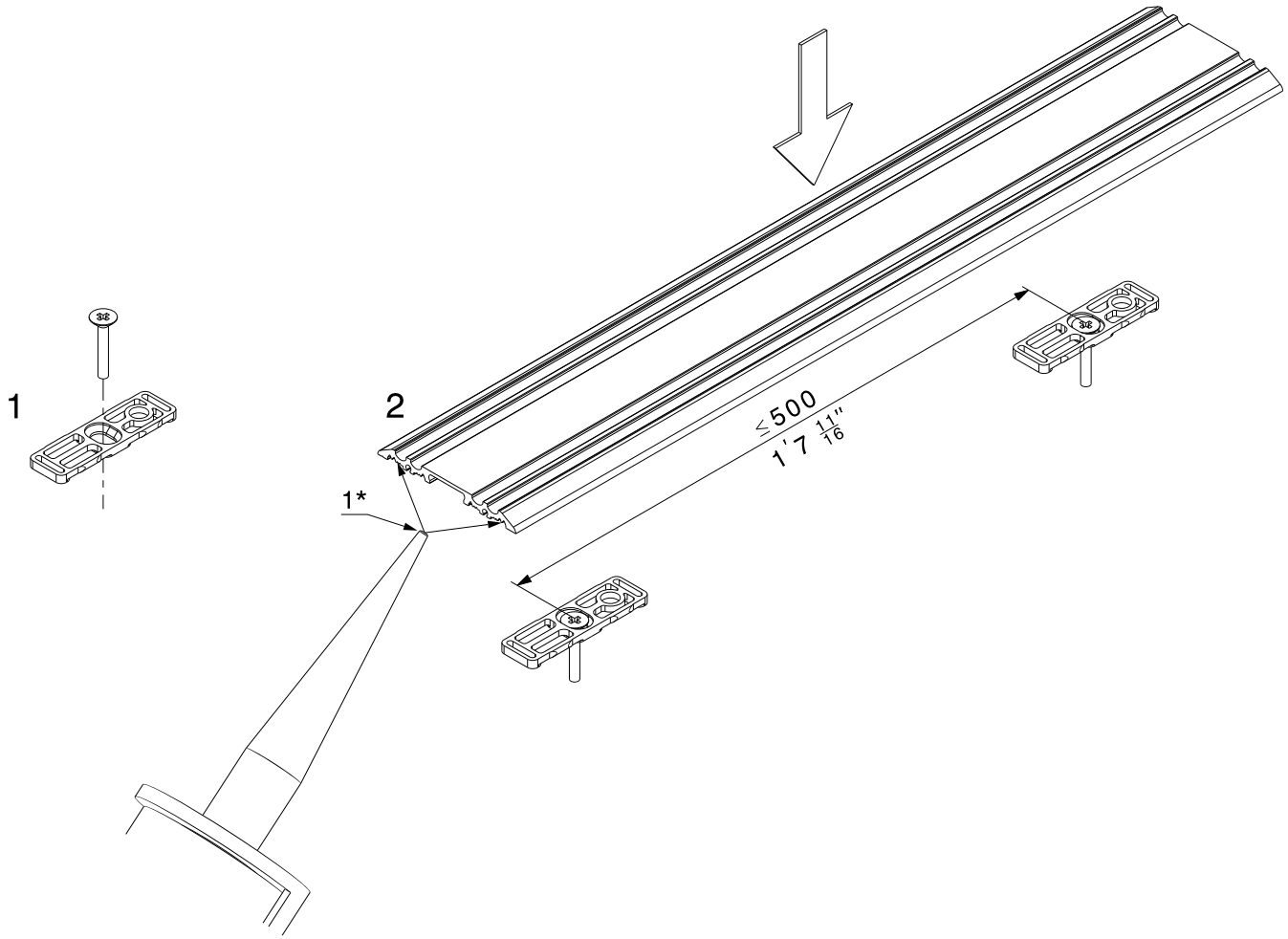

1* **DE** Optional mit Sillikon befestigen / **FR** En option, fixer avec du silicone / **EN** Optionally secure with silicone

5.4

DE	**Montage: Fixierung und Haltekrafteinstellung**
FR	**Montage : Fixation et réglage de la force de maintien**
EN	**Assembly: Fixing and retention force adjustment**

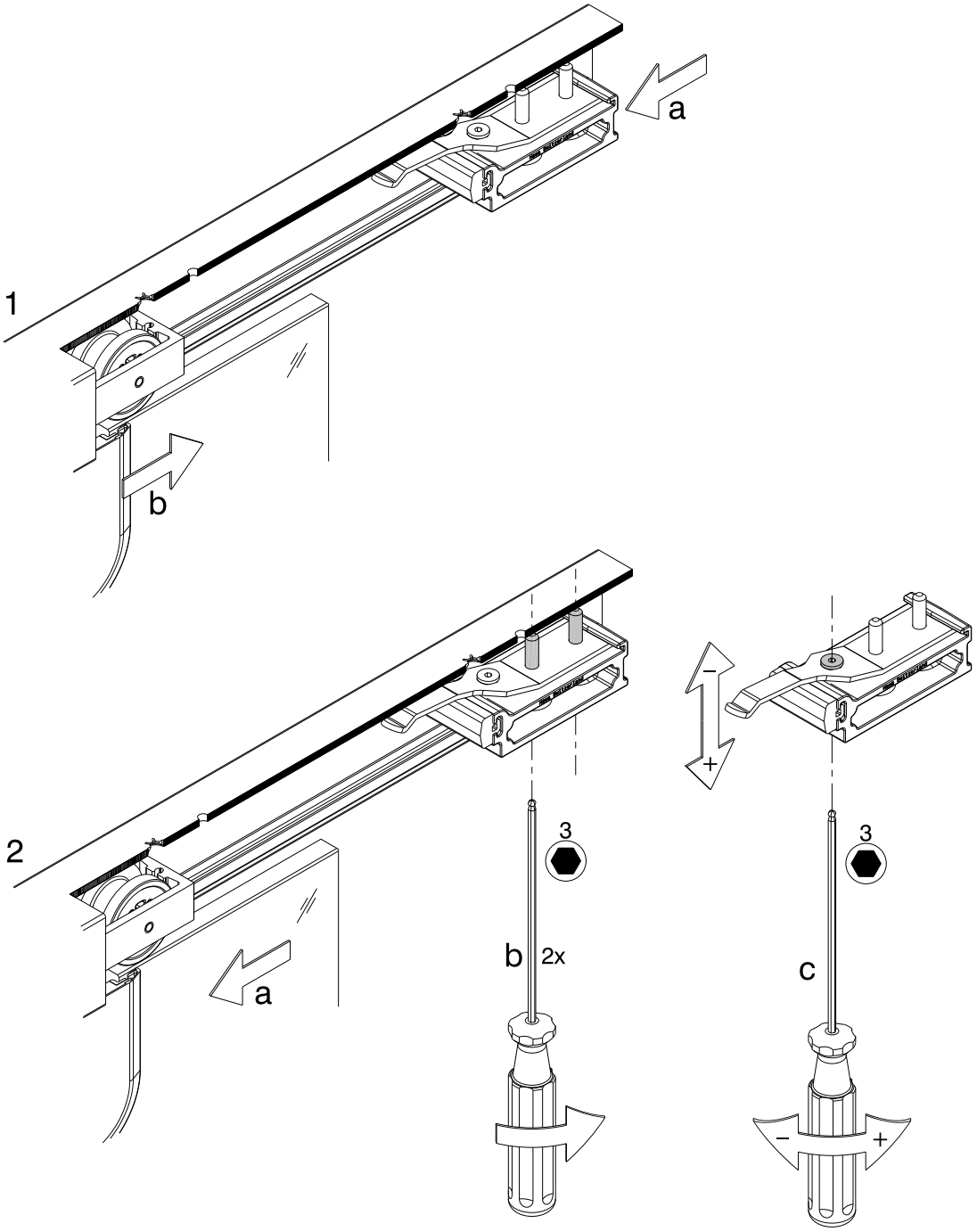

6 Optionales / En option / Optional

6.1

DE	**Optionales: Bodentürstopper und Dichtungsprofil**
FR	**En option : Butée au sol et profil d'étanchéité**
EN	**Optional: Bottom door stopper and sealing profile**

DE Bodentürstopper
FR Butée au sol
EN Bottom door stopper

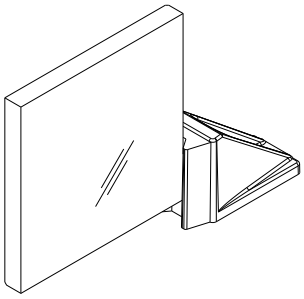

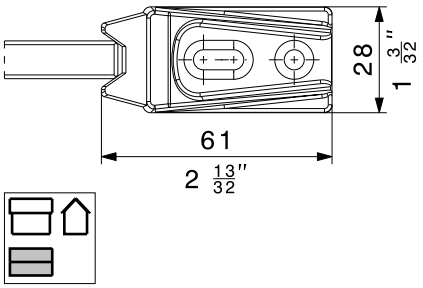

DE Dichtungsprofil
FR Profil d'échantéité
EN Sealing profile

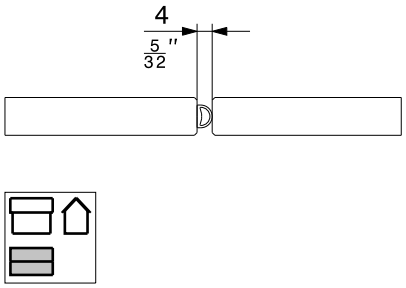

6.2

DE Optionales: Wandanschluss
FR En option : Raccordement mural
EN Optional: Wall attachment

1* **DE** Glaskante / **FR** Chant de verre / **EN** Glass edge

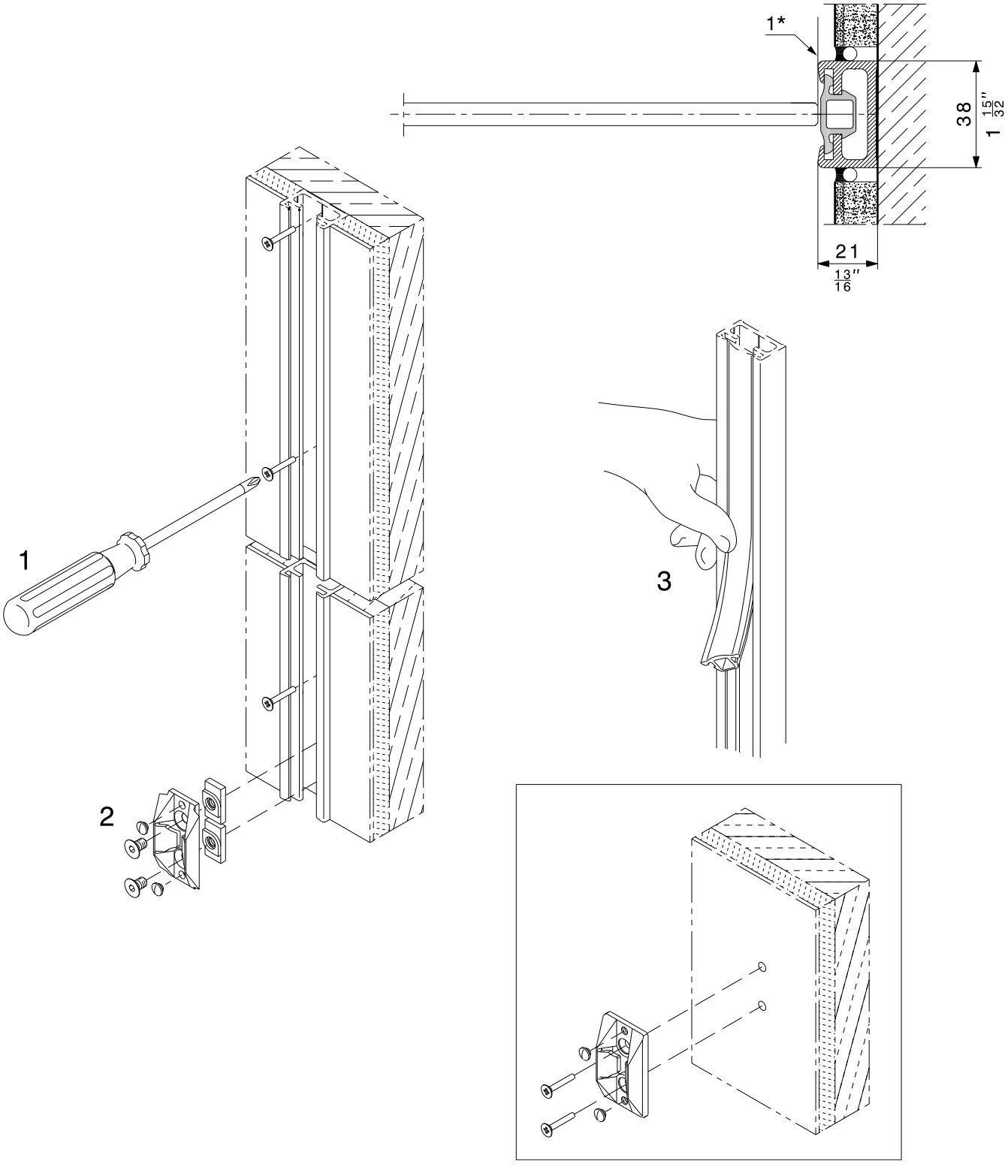

DE
Hawa ist eine registrierte Marke der Hawa Sliding Solutions AG (folgend Hawa), Produktbezeichnungen (z.B. Junior) sind entweder durch Hawa registriert oder Hawa beansprucht daran die exklusiven Nutzungsrechte. Der Inhalt dieser Publikation inklusive Zeichnungen/Grafiken ist urheberrechtlich geschützt. Ohne ausdrückliche Genehmigung der Hawa darf er weder vervielfältigt noch verändert oder in anderer Weise genutzt werden.

FR
Hawa est une marque déposée de Hawa Sliding Solutions AG (ci-après : Hawa). Les désignations de produits (par exemple, Junior) sont également déposées par Hawa ou Hawa en revendique les droits d'exploitation exclusifs. Le contenu de cette publication, y compris les dessins et les graphiques, est protégé par le droit d'auteur. Il ne peut être reproduit, modifié ou utilisé de quelque manière que ce soit sans l'autorisation expresse de Hawa.

EN
Hawa is a registered trademark of Hawa Sliding Solutions AG ("Hawa"). Product names (such as Junior) are registered by Hawa, or Hawa claims exclusive rights of use to them. The contents of this publication, including photographs and graphics are protected by copyright. These contents may not be copied or modified or otherwise used without Hawa's explicit consent.

Hawa
Sliding Solutions

Hawa Sliding Solutions AG
Untere Fischbachstrasse 4, 8932 Mettmenstetten, Schweiz
Tel. +41 44 787 17 17, Fax +41 44 787 17 18
info@hawa.com, www.hawa.com

25723 c/09.2020 (.) © 2019 Hawa Sliding Solutions AG