Beschlag für 2–3 oben laufende Holztüren bis 65 kg, mit aufgeschraubter Laufschiene. Dämpfeinzug in Schiene integriert optional. Design Mixslide oben laufend.

Produkt-Highlights

Komfort	Leichter, flüsterleiser Lauf mit Hawa Comfort Rolle
Komfort	Raffinierte Dämpfungstechnologie und innovative Anordnung der Komponenten für spielend leichte Bedienung

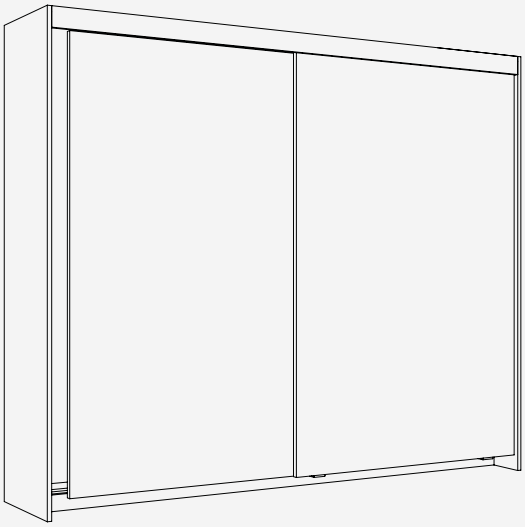

Technische Vorgaben

max.	65 kg
max.	2600 mm
max.	1400 mm
	25 mm

Einbaubeispiele

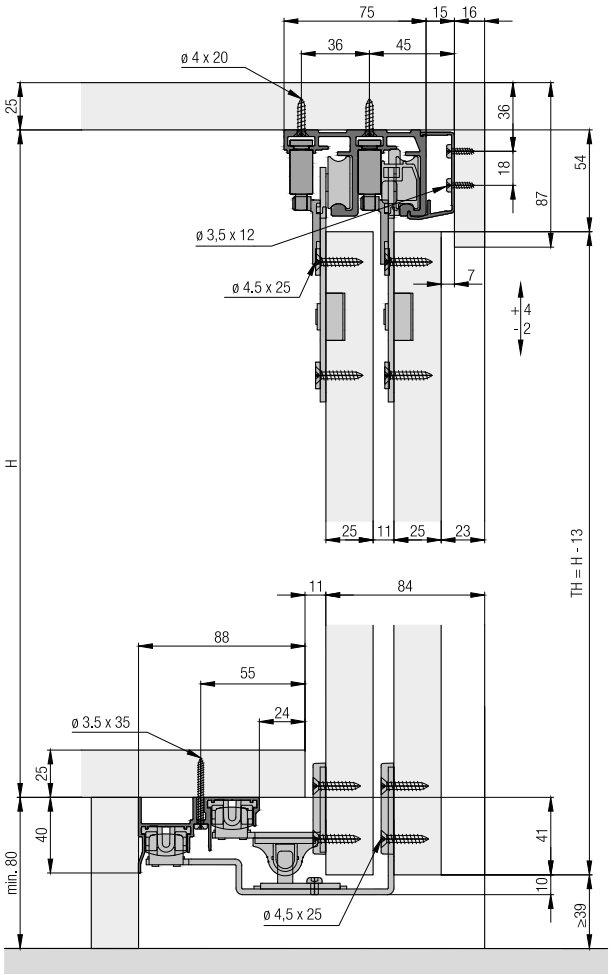

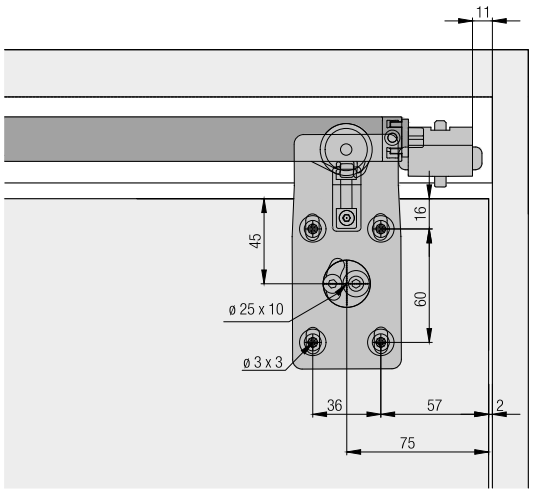

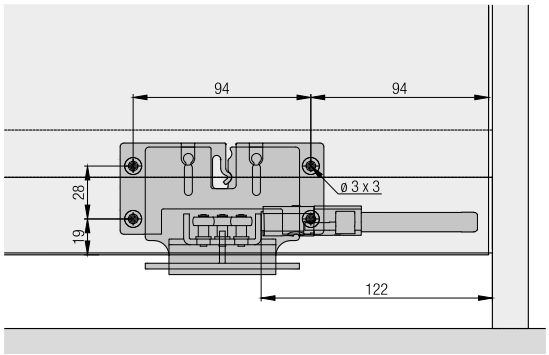

Technische Änderungen vorbehalten

Garnitur für 2 oder 3 Holztüren

	Nr.
Hawa Combino 65 H MS, Türstärke 25 mm, für 2 Türen	055.3203.071
Hawa Combino 65 H MS, Türstärke 25 mm, max. Türbreite 1340 mm, für 3 Türen	055.3203.072

Garnitur bestehend aus:

	055.3203.071	055.3203.072	Nr.
Laufwerk, Stahl, verzinkt	4	6	055.3152.071
Führungswinkel, Innentüre, Stahl, verzinkt	2	4	055.3136.071
Führungswinkel, Aussentüre, 25 mm, Stahl, verzinkt	2	2	055.3137.071
Gehäuse Führungswinkel, Kunststoff, anthrazit	4	6	055.0237.001
Stopper, Kunststoff, grau	4	4	055.3153.071
Rückhaltefeder zu Stopper, Stahl	2	3	055.3190.071
Stopper Führung, Kunststoff, grau	4	4	055.3135.071
Türmitnehmer, gedämpft, Kunststoff, grau	1	2	055.0268.001
Aktivator, für Türmitnehmer, Stahl, verzinkt	1	2	055.0238.101
Zentrierscheibe, Kunststoff, weiss	16	24	055.0110.001
Senkkopfschraube, 4.5x25 mm, Stahl, verzinkt	32	48	766.5045.125
Gewindeschneidende Linsenkopfschraube, M4x8 mm, Stahl, verzinkt	2	3	762.7009.100
Gewindeschneidende Linsenkopfschraube, M4x6 mm, Stahl, verzinkt	1	2	762.7009.107
Gewindeschneidende Senkkopfschraube, M3x6 mm, Stahl, verzinkt	2	4	600.0000.789
Puffer, mit Kleber, Set à 2 Stück		1	053.3364.051

Schienen-Sets

	Nr.
Hawa Combino 65 H MS, 2500 mm	055.3209.071
Hawa Combino 65 H MS, 4000 mm	055.3209.072

Garnitur bestehend aus:

	mm	055.3209.071	055.3209.072	Nr.
Doppell-aufschiene, Aluminium, eloxiert, gelocht	2500	1		055.3143.250
Doppelführungsschiene, Aluminium, eloxiert, gelocht	2500	1		055.3134.250
Doppell-aufschiene, Aluminium, eloxiert, gelocht	4000		1	055.3143.400
Doppelführungsschiene, Aluminium, eloxiert, gelocht	4000		1	055.3134.400

Dämpfeinzug
Bei Dämpfung in Öffnungs- und Schliessrichtung immer 2 Garnituren bestellen.

	Nr.
Hawa Combino 65 H IS/MS, bis 65 kg, 2 Stück	055.3214.071

Garnitur bestehend aus:

	055.3214.071	Nr.
Dämpfeinzug, rechts, bis 65 kg	1	055.3149.071
Dämpfeinzug, links, bis 65 kg	1	055.3149.072
Aktivator, für Dämpfeinzug	2	055.3156.071
Gewindeschneidende Senkschraube, M4x8 mm, Stahl, verzinkt	2	600.0000.344

Zubehör

		Nr.
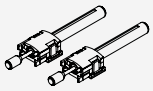	Dämpfung Führung (Empfohlen ab Türverhältnis grösser als 1:3. Kann nur mit einem Dämpfeinzug eingesetzt werden.)	055.3219.051
	Clip-Teil, für Holzblende, alle 700–800 mm, Aluminium, gelocht	055.3155.000

Griffprofil

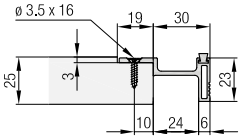

Berechnungen

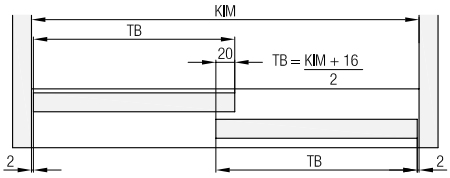

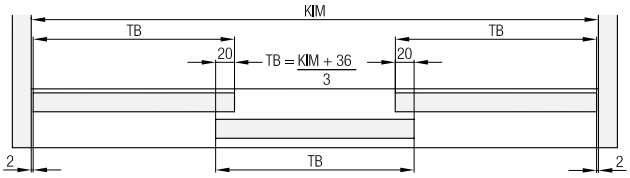

Dämpfeinzug

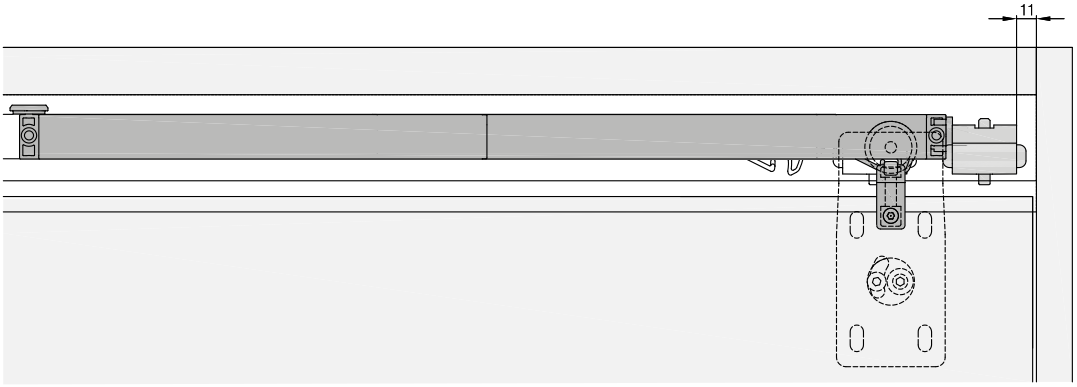

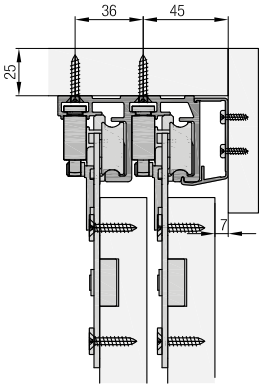

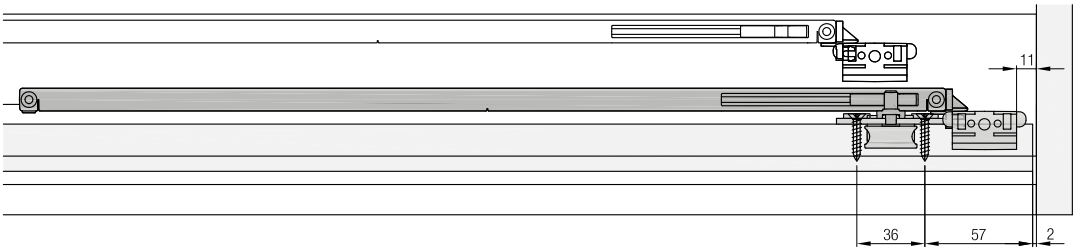

Zubehör
- Ausrichtbeschlag ab Seite 257
- Griffprofile ab Seite 260
- Bestellübersicht Dämpfeinzüge ab Seite 262

Planung/Ausführung
Weitere Informationen zum Produkt finden Sie auf www.hawa.com.

Technische Änderungen vorbehalten