Automatisierter Beschlag mit SMI Schnittstelle für 2 Holz- oder Metallläden bis 60 kg, mit aufgeschraubter Laufschiene. Decken- oder Fenstersturzmontage. Optional mit Winkelprofil für Wandmontage.

Produkt-Highlights

Komfort — Automatisiertes System mit Schnittstelle zur Gebäudesteuerung
Optimierte individuelle Tageslichtnutzung

Ästhetik — Wandelbare, lebendige Fassade mit interessanten Design-Akzenten

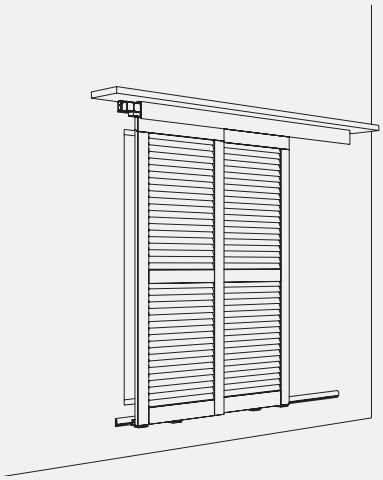

Technische Vorgaben

	max.	60 kg
	max.	3200 mm
		650–1200 mm (max. Ladenfläche 3.84 m²)
		28–40 mm

Einbaubeispiele

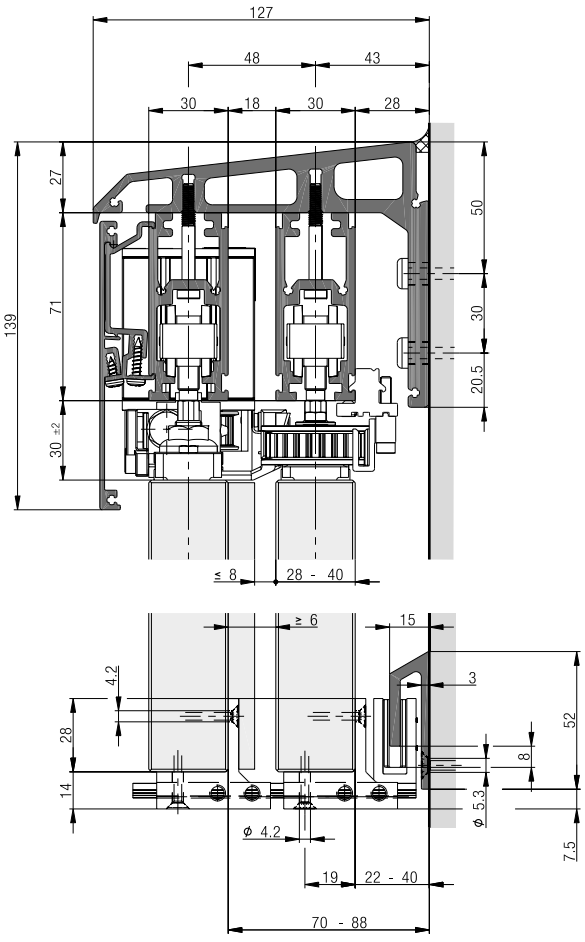

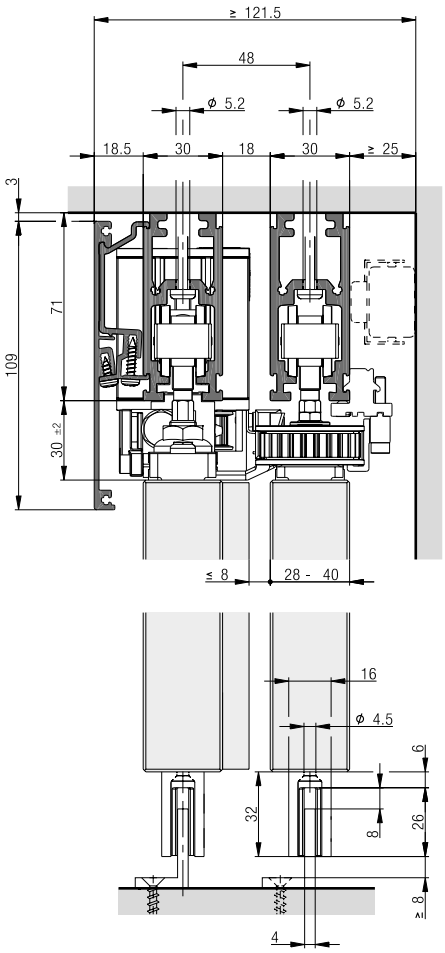

Technische Änderungen vorbehalten

Garnitur für 2 Schiebeläden bis 60 kg

	Nr.
Hawa Frontslide 60 Matic Telescopic, für 2 Schiebeläden	25135

Garnitur bestehend aus:

		25135	Nr.
	Laufwerk, 2-rollig, M8, Kunststoffrollen	4	17119
	Aufhängebügel, mit Aufhängeschraube M8, Edelstahl	4	24562
	Klemmstück für Zahnriemen	1	24777
	Umlenkrolle, mit Befestigungsplatte, lang	1	20139
	Umlenkrolle, mit Befestigungsplatte, kurz	1	20140
	Mitnehmer, breit	1	20141
	Aufnahmeplatte zu Mitnehmer, breit	1	20246
	Zahnriemen, 2,7 m, glasfaserverstärkt, schwarz	1	20208

Garnitur Motronic 60 SMI

	Nr.
Hawa Motronic 60 SMI zu Hawa Frontslide 60 Matic, inkl. Steuerung, Zahnriemenschloss und Umlenkrolle	30520

Garnitur bestehend aus:

		30520	Nr.
	Hawa Motronic 60 SMI mit integrierter Steuerung und Anschlusskabel inkl. vormontiertem Wieland-Stecker	1	30298
	Wieland Buchse für Hawa Motronic 60/100/140 SMI	1	30277
	Umlenkrolle zu Automat	1	24792
	Zahnriemenschloss	1	19654
	Endanschlag, Aluminium	2	24786

Zahnriemen
Berechnung der Zahnriemenlänge: 2 x Anlagenbreite

		Nr.
	Zahnriemen, 2,7 m, glasfaserverstärkt, schwarz	20208
	Zahnriemen, 5 m, glasfaserverstärkt, schwarz	19667
	Zahnriemen, 8 m, glasfaserverstärkt, schwarz	19682
	Zahnriemen, 10 m, glasfaserverstärkt, schwarz	19668
	Zahnriemen, 15 m, glasfaserverstärkt, schwarz	20370
	Zahnriemen, 50 m, glasfaserverstärkt, schwarz	19669

Laufschienen

		mm	Nr.
	Laufschiene, Aluminium, eloxiert, gelocht	3500	24839
		6000	24795
		nach Mass	24796

Führungsschienen

		mm	Nr.
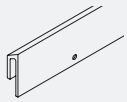	Führungsschiene, Aluminium, eloxiert, gelocht	6000	24460
		nach Mass	24462

Winkelprofile für 2 Schiebeebenen

		mm	Nr.
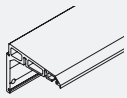	Winkelprofil für zwei Schiebeebenen, Aluminium, eloxiert, gelocht	6000	21384
		nach Mass	21385
	Winkelprofil für zwei Schiebeebenen, Aluminium, gelocht	6000	21386
		nach Mass	21387

Verbindungsstifte zu Laufschienen und Winkelprofilen

		Nr.
	Verbindungsstifte, Set à 6 Stück	17221

Montageschrauben für Winkelprofile
Für die optimale Befestigung der Laufschiene am Winkeltragprofil muss die Spezial-Montageschraube verwendet werden.

		Nr.
	Spezial-Montageschrauben, zur Laufschienenbefestigung an Winkeltragprofil, Set à 10 Stück (3 Stück pro Meter)	19774

Blenden

		mm	Nr.
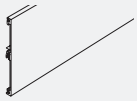	Abdeckblende, Aluminium, eloxiert	3500	24845
		6000	24808
		nach Mass	24809
	Abdeckblende, Aluminium	6000	24810
		nach Mass	24811

Blendenbefestigungsteile

		Nr.
	Blendenbefestigungsteile zu Laufschiene, mindestens alle 500 mm, Set à 5 Stück	24767

Führungen

		Nr.
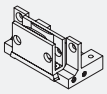	Führung unten, kurz, zu Führungsschiene	24543
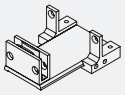	Führung unten, lang, zu Führungsschiene	24544
	Führungsgleiter, zum Schrauben	24542

Inbetriebnahmebox

		Nr.
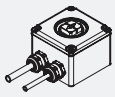	Inbetriebnahme-Box	23789
	SMI Adapter für Inbetriebnahme-Box	30363

Zubehör

		Nr.
	Stirnseitige Abdeckungen für zwei Schiebeebenen, Wand-befestigung, Aluminium, eloxiert, 1 Paar	24821
	Stirnseitige Abdeckungen für zwei Schiebeebenen, Wand-befestigung, Aluminium, 1 Paar	24824

Technische Änderungen vorbehalten

Technische Daten Hawa Motronic 60 SMI

Antrieb mit Integrierter Steuerung, mit SMI 3.0 BF Schnittstelle, CE geprüft

Speisung:	100 – 240 VAC 50/60 Hz, 30 W
Max. Vorsicherung:	16 A
Überspannungskategorie:	II
Schutzklasse:	I
Temperaturbereich:	-20° C bis +60° C
Verschmutzungsgrad:	1
IP Schutzgrad:	IP 54
Max. Geschwindigkeit:	100 mm/s
Max. Antriebskraft:	100 N (intern vor Überlast geschützt)
Schalterelemente:	bauseits
Netztrenneinrichtung:	bauseits

Typenschild

Hawa Motronic 60

Hawa

Artikel-Nr.	30298
Kontakt	www.hawa.com
Charge	20ZZ/YYYYYY
Key-ID	0016XXXXXX, Bj: 20ZZ

Antriebskraft max. 100 N, IP54
100–240 VAC, 50/60 Hz, 30 W
Geschwindigkeit max. 10 cm/s
Betriebstemp. -20 °C bis +60 °C

Ansteuerung und Bedienung der Anlage

Die Anlage kann mit handelsüblichen Storenschaltern bedient werden.

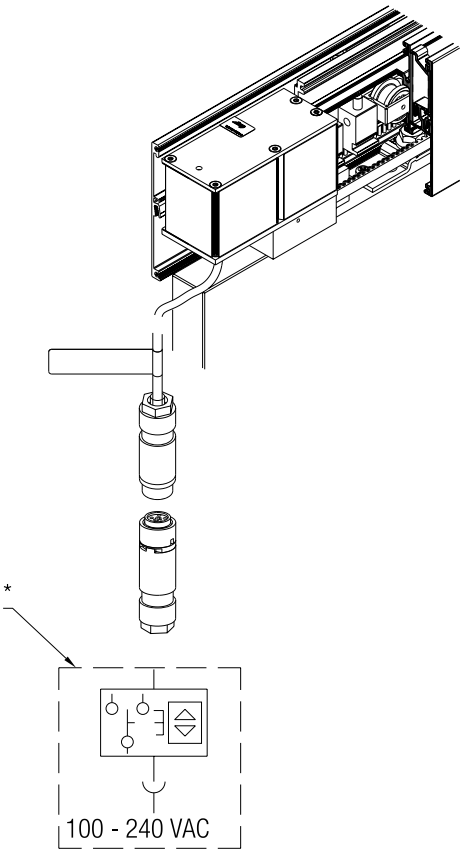

* bauseits

Montage Blendenbefestigungsteile

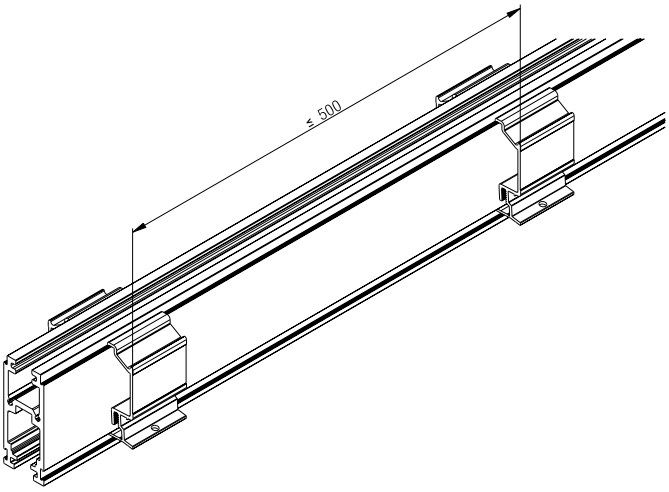

Berechnungen Schiebeladenbreite

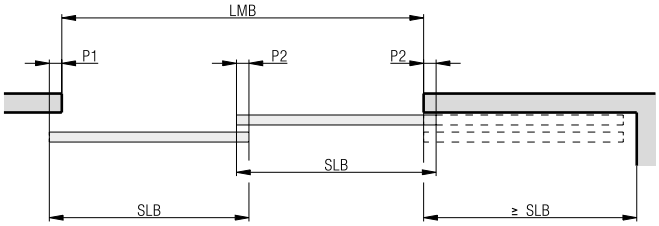

$$SLB = \frac{LMB + P1}{2} + P2$$

$P2 \geq 50\,mm$

AB = Anlagenbreite
LMB = Lichtmassbreite
SLB = Schiebeladenbreite
P = Schiebeladenüberschneidung
LS1 = innere Laufschiene
LS2 = äussere Laufschiene
FS = Führungsschiene
M = minimaler Platz für Antriebseinheit

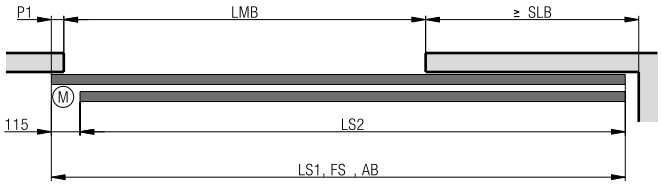

$LS1 = LMB + P1 + SLB$
$LS2 = LS1 - 115\,mm$
$FS = LS1$

Aufhängepunkte

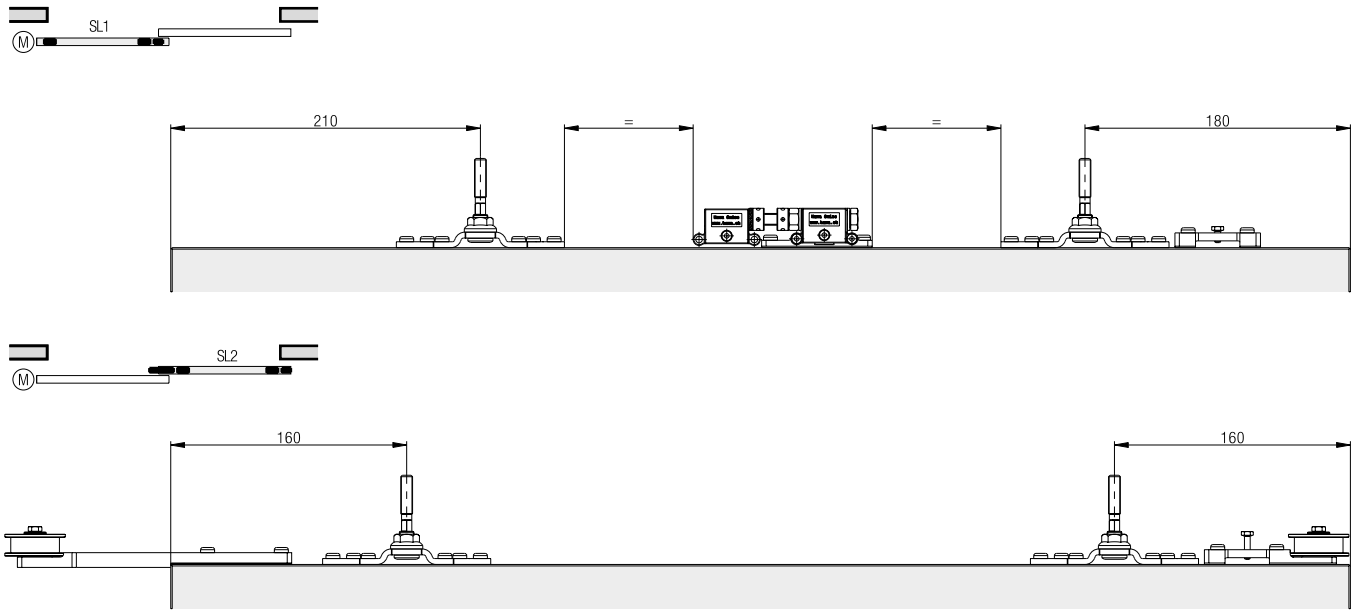

Technische Änderungen vorbehalten

Führungen

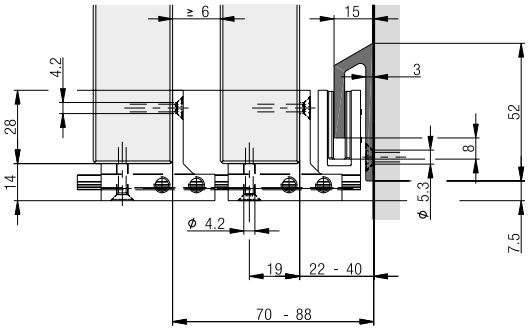

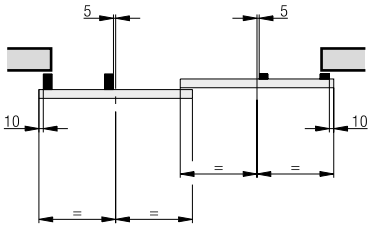

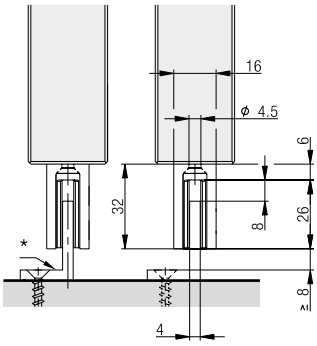

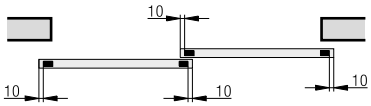

* bauseits

Planung/Ausführung
- Korrosionsbeständigkeit Klasse 4 nach EN 1670 (sehr hohe Beständigkeit)
- Übersicht Windwiderstandsklassen ab Seite 198

Weitere Informationen zum Produkt finden Sie auf www.hawa.com.