## Beschlag für oben laufende Holztüren bis 40 kg, mit aufgesetzter oder deckenbündiger Laufschiene. Optional mit Dämpfeinzug. Deckenmontage. Minimale Einbauhöhe. Wandtaschenlösung.

### Produkt-Highlights

**Flexibilität** Laufschiene bleibt jederzeit montier- und demontierbar

**Ästhetik** Dank integriertem Federpuffer mit Push-to-open Funktion keine sichtbaren Beschlagteile, Türausfräsung oder Springgriffe an der Türkante

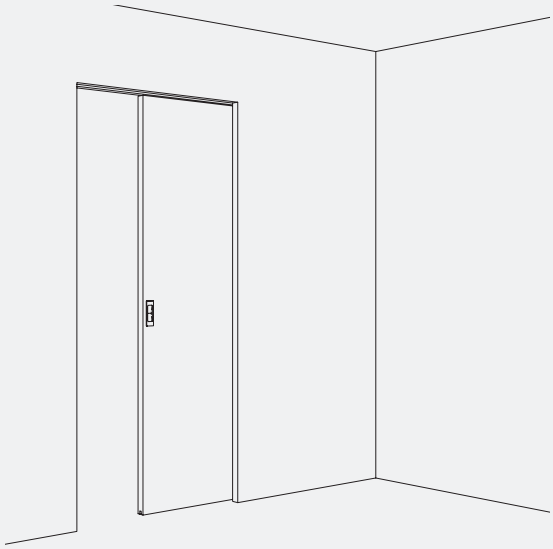

### Technische Vorgaben

| | | |
|---|---|---|
| | max. | 40 kg |
| | max. | 4000 mm |
| | max. | 1250 mm |
| | | 35–80 mm |

### Einbaubeispiele

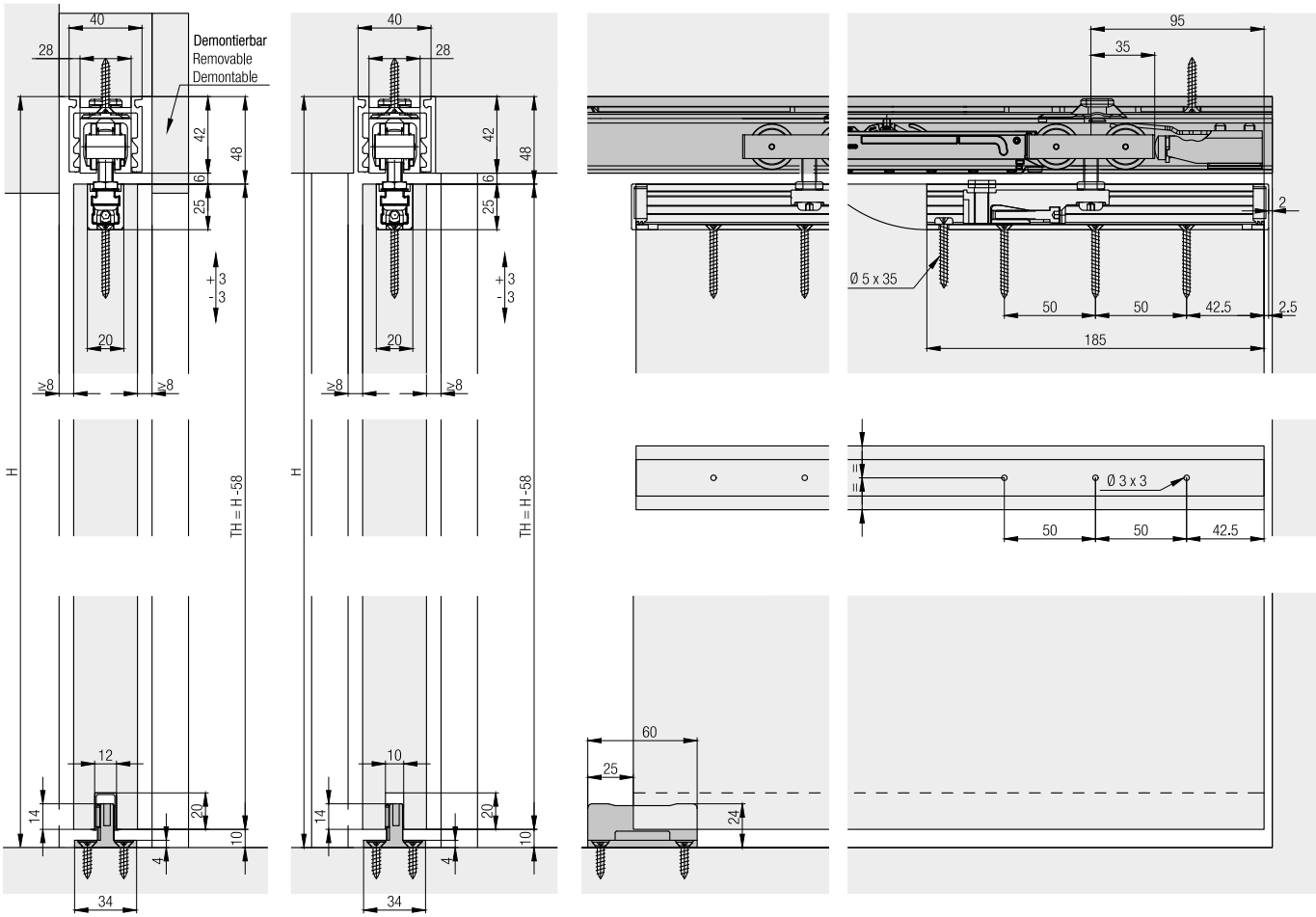

## Garnitur für 1 Holztüre bis 40 kg

| | Nr. |
|---|---|
| Hawa Junior 40 B, für 1 Türe | 25903 |
| Hawa Junior 40 B, mit 2 Schienenstopper, für 1 Türe | 26039 |

## Garnitur bestehend aus:

| | | 25903 | 26039 | Nr. |
|---|---|---|---|---|
| | Laufwerk, 2-rollig, M8, Kunststoffrollen | 2 | 2 | 25898 |
| | Stopper, mit einstellbarer Rückhaltefeder | 1 | 2 | 10640 |
| | Tragprofil, Auhängeschlitten mit M8-Schraube, stirnseitige Befestigung | 2 | 2 | 19631 |
| | Abdeckkappe zu Tragprofil, Kunststoff, anthrazit | 2 | 2 | 21520 |
| | Bodenführung, spielfrei, Nutbreite 10 mm, Kunststoff schwarz | 1 | 1 | 14427 |
| | Gummipuffer zum Anschrauben | 1 | 1 | 10629 |
| | Feststellschlüssel für Aufhängeschlitten | 1 | 1 | 10793 |
| | Inbusschlüssel 4 mm, Länge 160 mm | 1 | 1 | 19931 |

## Laufschienen

| | | mm | Nr. |
|---|---|---|---|
| | Laufschiene, Aluminium, eloxiert, gelocht | 1’400 | 10213 |
| | | 1’600 | 10214 |
| | | 1’800 | 10215 |
| | | 2’000 | 10216 |
| | | 2’500 | 25997 |
| | | nach Mass | 10217 |

## Führungsschienen

| | | mm | Nr. |
|---|---|---|---|
| | Führungsschiene, zum Einnuten, Kunststoff, Set à 10 Stück | 1’300 | 14540 |

## Montage-Set

| | Nr. |
|---|---|
| Set für montier- und demontierbare Laufschiene, bis 2000 mm | 25990 |
| Set für montier- und demontierbare Laufschiene, bis 2500 mm | 25992 |

## Garnitur bestehend aus:

| | | mm | 25990 | 25992 | Nr. |
|---|---|---|---|---|---|
| | Aufnahmeprofil, mit Bajonettverschluss, Aluminium, eloxiert | 2’000 | 1 | | 25913 |
| | Kleinteile-Set zu Aufnahmeprofil, Set à 6 Stück | | 1 | | 25989 |
| | Aufnahmeprofil, mit Bajonettverschluss, Aluminium, eloxiert | 2’500 | | 1 | 25914 |
| | Kleinteile-Set zu Aufnahmeprofil, Set à 7 Stück | | | 1 | 25991 |

## Blenden

| | | mm | Nr. |
|---|---|---|---|
| | Clip-Blende zu Aufnahmeprofil, für Sturzverblendung, Aluminium, eloxiert | 2’000 | 25985 |
| | | nach Mass | 27694 |

## Dämpfeinzug SoftMove 40
## Bei Dämpfung in Öffnungs- und Schliessrichtung immer 2 Garnituren bestellen.

| | | Nr. |
|---|---|---|
| | Dämpfeinzug SoftMove 40 | 25987 |

## Zubehör

| | | Nr. |
|---|---|---|
| | Federpuffer Hawa Junior 40 | 27200 |
| | Spielfreie Bodenführung, Nutbreite 10 mm, Kunststoff schwarz, Set à 10 Stück | 25958 |



Technische Änderungen vorbehalten

### Berechnungen Laufschienenlänge

Die Länge der Laufschiene muss mindestens 80 mm kürzer sein als die freie Diagonale im Licht (P2).

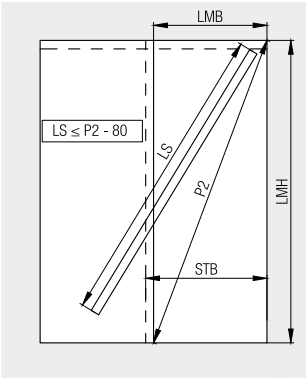


LMB = Lichtmassbreite
LMH = Lichtmasshöhe
STB = Schiebetürbreite
P2 = Freie Diagonale
LS = Laufschiene

### Federpuffer

Für die Türausstellung ohne sichtbare Beschlagsteile an wder Türkante, wird der eigens dafür entwickelte Federpuffer in der Laufschiene integriert.

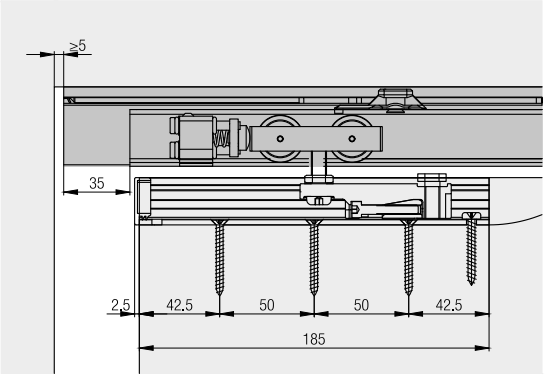


### Berechnungen Türbreite

Zur Berechnung der Schiebetürbreite spielen folgende Faktoren mit:
– Offene oder geschlossene Führungsnut
– Konstruktion mit oder ohne Federpuffer (27200)

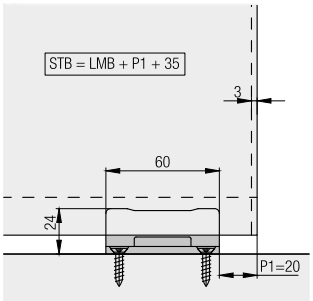


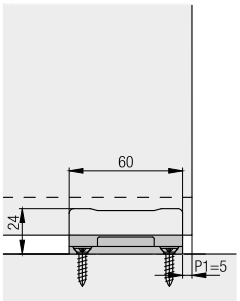


### Verblendung zu Aufnahmeprofil

Die optionale Clip-Blende aus Aluminium lässt sich ohne zusätzliche Befestigungsteile auf das Aufnahmeprofil aufclipsen. Für eine unsichtbare Befestigung der Sturzbeplankung besteht die Möglichkeit, die Clip-Blende bauseitig mit Blenden bis 40 mm Materialstärke zu beplanken.

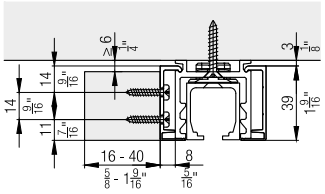


### Dämpfeinzug SoftMove 40

Komplett in der Laufschiene integriert, bremst der SoftMove 40 die Schiebetüre ab und zieht sie in die Endposition.

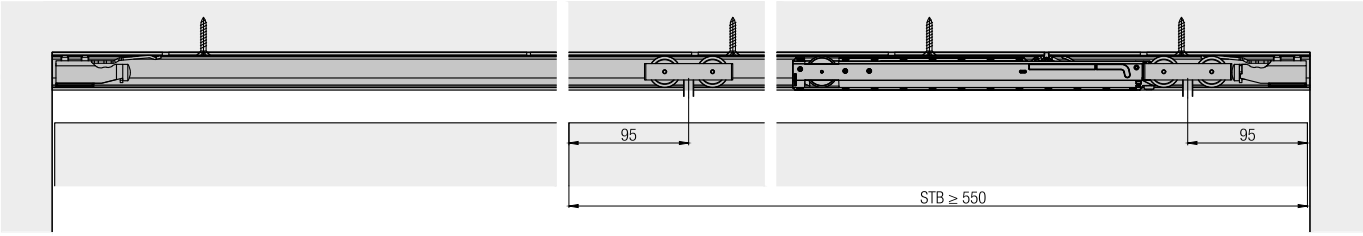


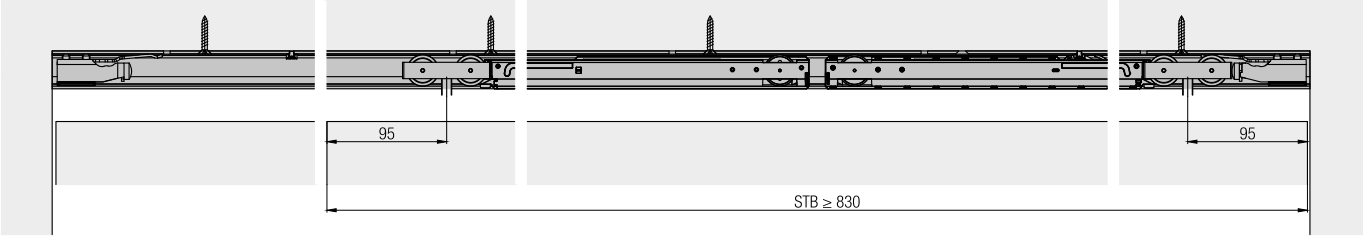


**Zubehör**
– Hawa Junior Bodenführungen für Wandmontage ab Seite 491
– Schlosslösungen ab Seite 494
– Allgemeines Zubehör ab Seite 501

**Planung/Ausführung**
Weitere Informationen zum Produkt finden Sie auf www.hawa.com.