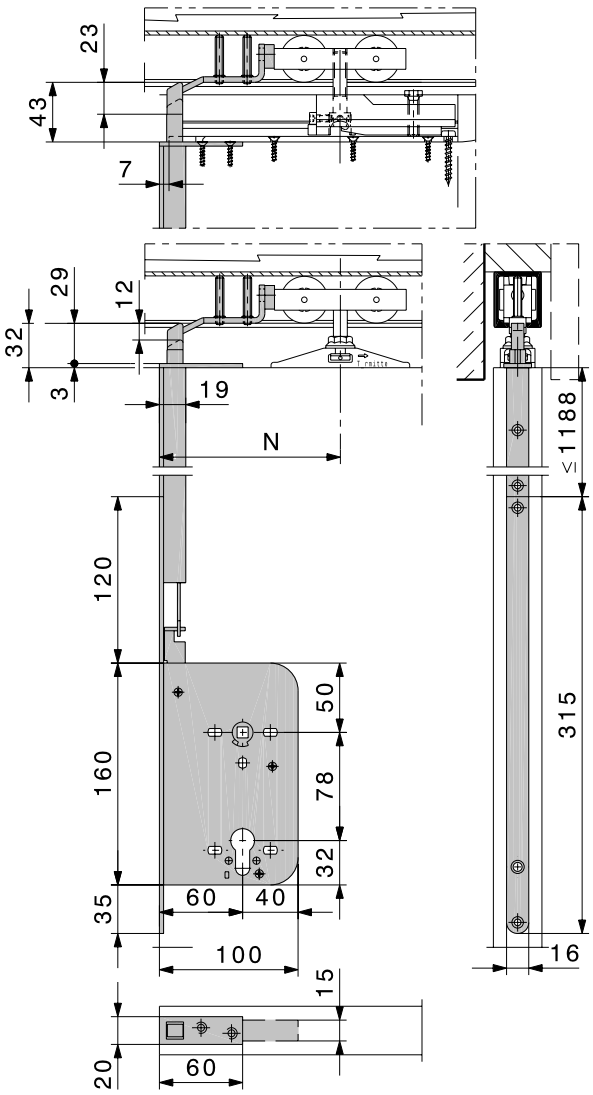

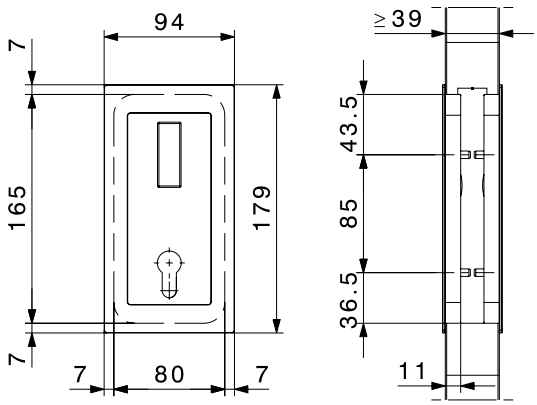

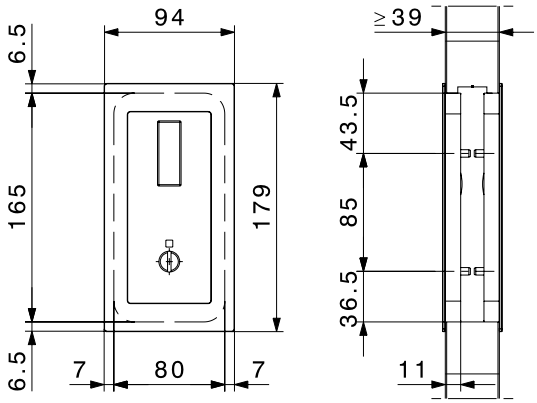

HAWA-Silent-Stop, Stangenschloss für Schiebetüren bis 2350 mm Türhöhe und max. 160 kg Türgewicht.

Zum Produkt

Die Schliessung dieses bewährten Schlosses erfolgt in die Laufschiene. Für den Einbau in die Laufschiene der HAWA-Junior Beschläge bis 160 kg Türgewicht sind Spezialschliessplatten erhältlich. Dazu sind passende Einlassmuscheln in verschiedenen Ausführungen lieferbar.

Stangenschloss HAWA-Silent-Stop

		Nr.
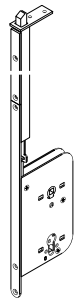	Stahl verzinkt links und rechts verwendbar Dornmass 60 mm Lochdistanz 78 mm Stulp 16/3/315 mm Nuss 8 mm ohne Schliessblech Führungsprofil und Deckstulp können gekürzt werden	
	mit 1 Klappringschlüssel	14349
	für Profilzylinder 17 mm mit Wechsel	14350
	mit 4-kant-Nuss 7 mm (WC)	14351

Einlassmuscheln zu HAWA-Silent-Stop

		Nr.
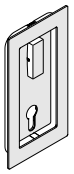	Einlassmuschel-Garnitur Oberfläche Edelstahl gebürstet Holzdicken 39–70 mm Lochdistanz 78 mm Garnitur, bestehend aus: 2 Einlassmuscheln, Drehgriff oben, 8 mm Dorn	
	für Klappring-Zifferschlüssel	24831
	für Profilzylinder 17 mm	24832
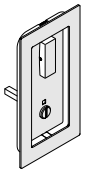	Einlassmuschel-Garnitur für WC Oberfläche Edelstahl gebürstet Holzdicken 39–70 mm Lochdistanz 78 mm Garnitur, bestehend aus: 1 Einlassmuschel aussen, mit Sichtscheibe grün/rot 1 Einlassmuschel innen, Drehgriff oben, 8 mm Dorn, Drehgriff WC, 7 mm Dorn	24833

Die angegebenen minimalen Türstärken beziehen sich auf Schiebetüren, bei denen das Einsteckschloss genau in der Mitte des Türblattes eingelassen ist.

Schliessplatten zu HAWA-Silent-Stop

			Nr.
	Schliessplatte, Stahl verzinkt	HAWA-Junior 40	10746
		HAWA-Junior 80	10734
		HAWA-Junior 120	14872
		HAWA-Junior 160	10745
		HAWA-Silenta 150/B	10736
	Schliesskloben zu HAWA-Media 70		10739

Technische Änderungen vorbehalten.