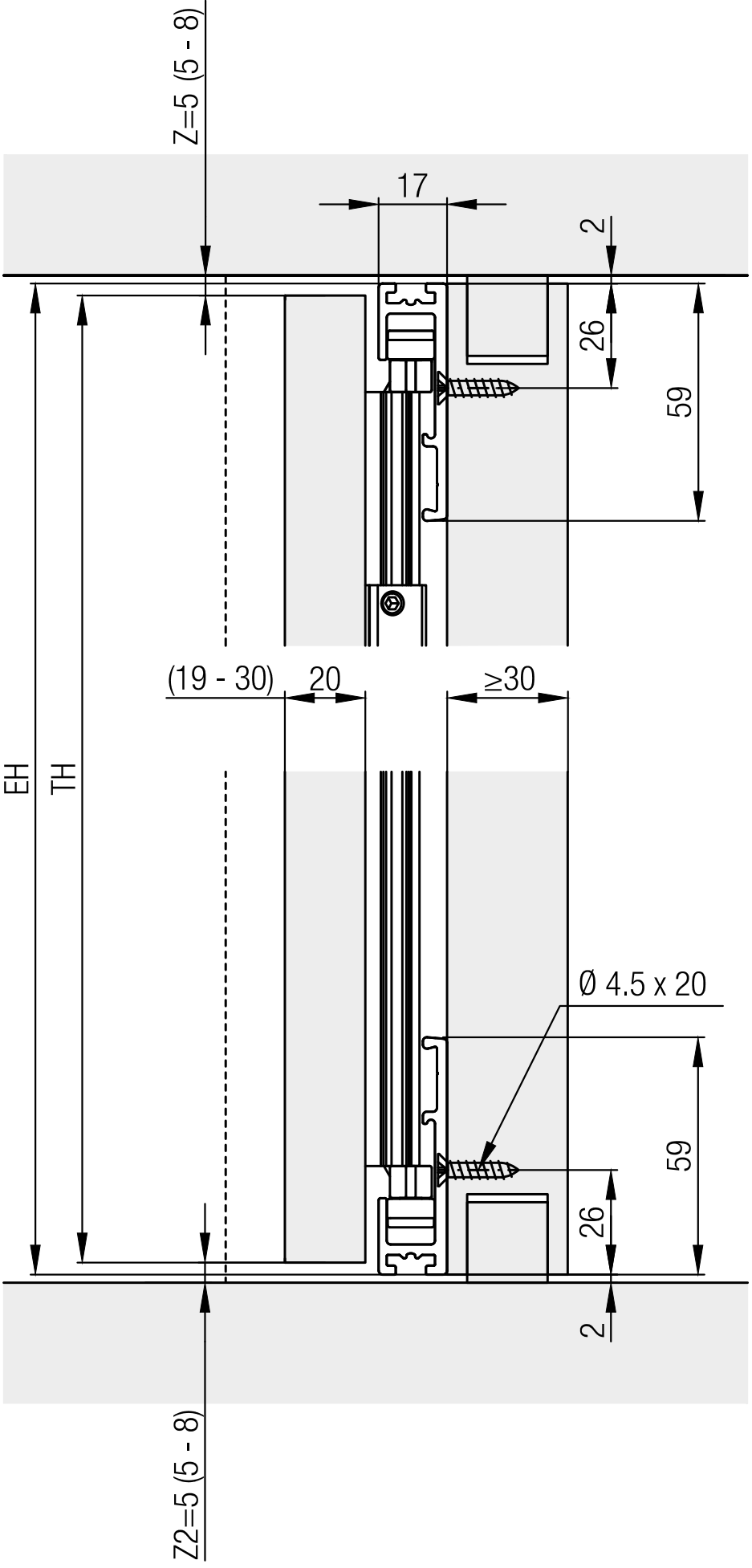
Z=5 (5 - 8)
17
2
26
59
EH
TH
(19 - 30)
20
≥30
Ø 4.5 x 20
59
26
2
Z2=5 (5 - 8)

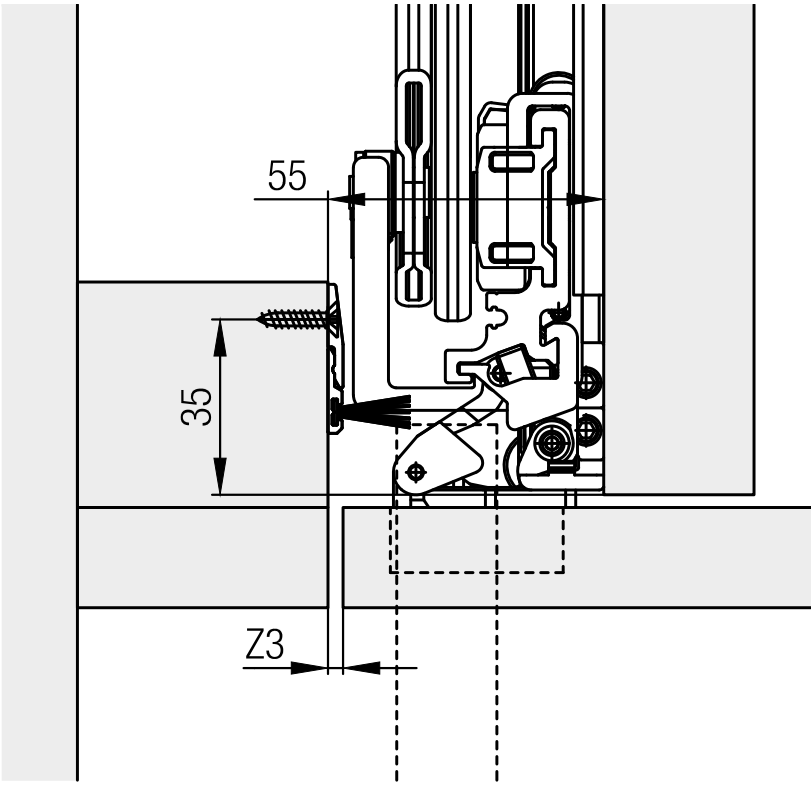
55
35
Z3