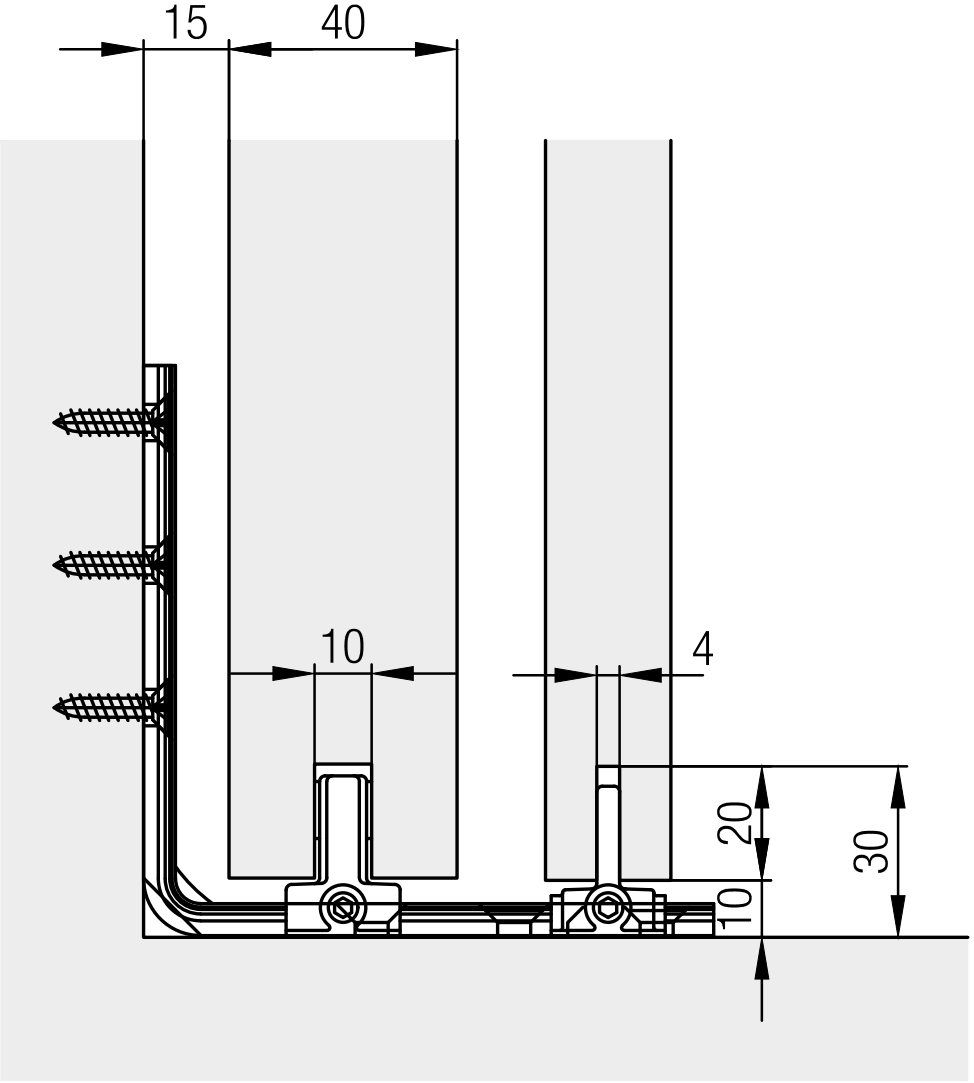
15
40
10
4
20
30
10

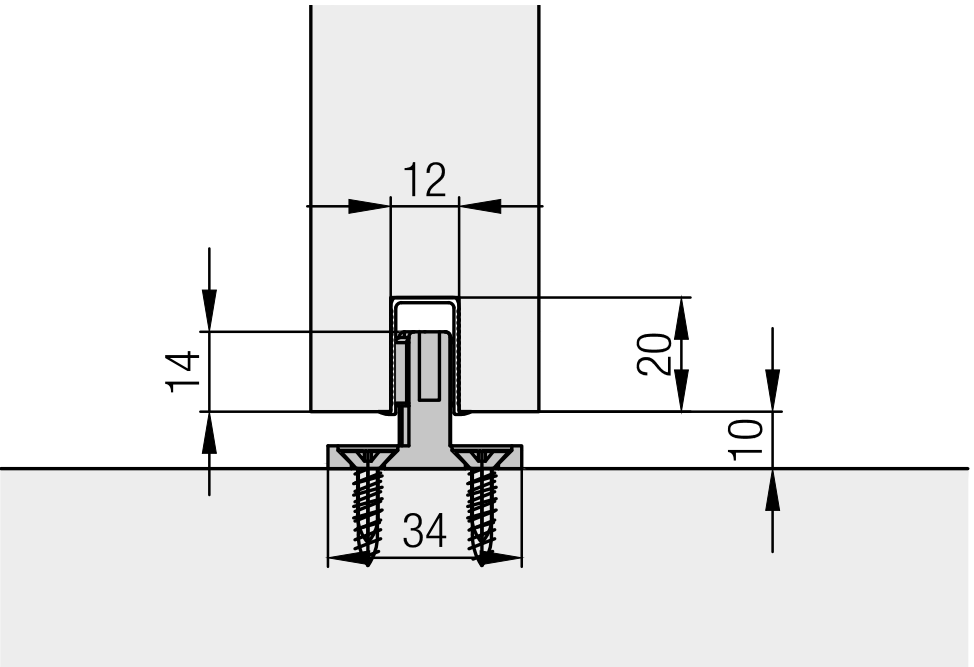
12
14
20
10
34