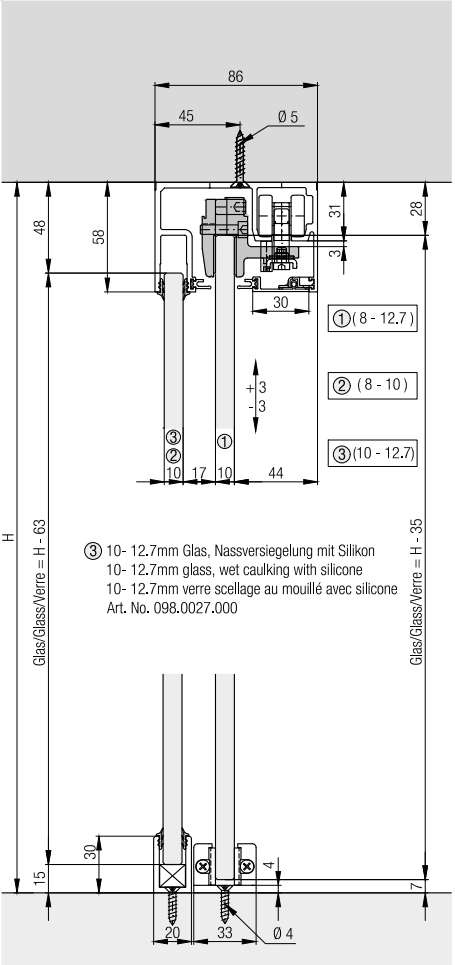
86
45
Ø 5
48
58
31
28
3
30
① (8 - 12.7)
② (8 - 10)
③ (10 - 12.7)
+3
-3
③
②
①
10
17
10
44
H
Glas/Glass/Verre = H - 63
Glas/Glass/Verre = H - 35
③ 10- 12.7mm Glas, Nassversiegelung mit Silikon
10- 12.7mm glass, wet caulking with silicone
10- 12.7mm verre scellage au mouillé avec silicone
Art. No. 098.0027.000
30
15
4
7
20
33
Ø 4

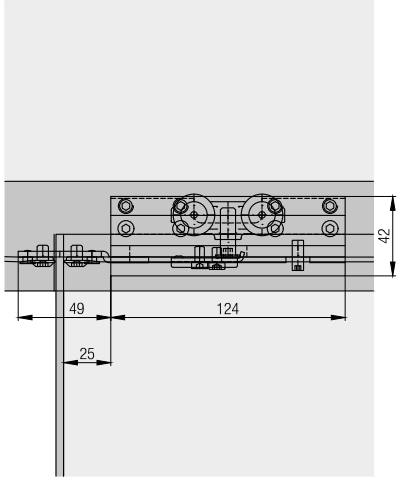
42
49
124
25

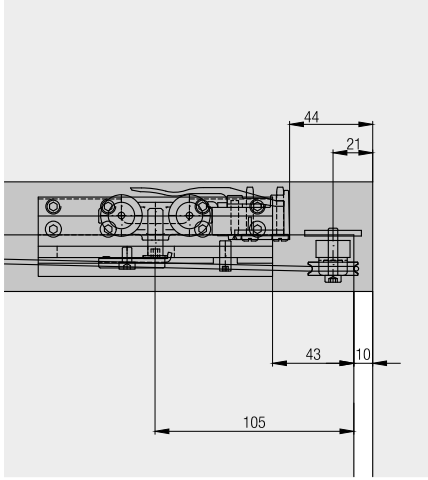
44
21
43
10
105

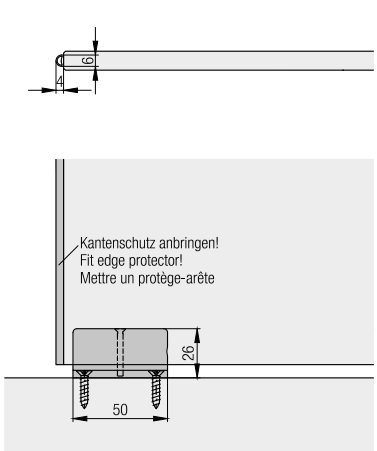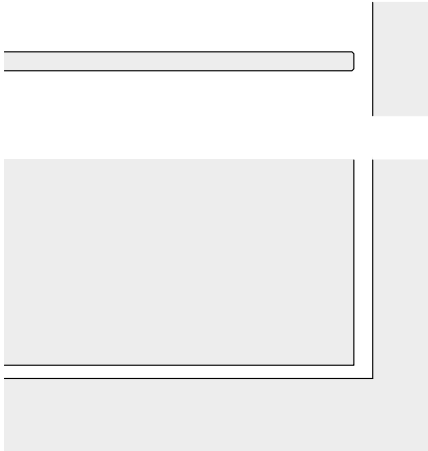
6
4
Kantenschutz anbringen!
Fit edge protector!
Mettre un protège-arête
26
50