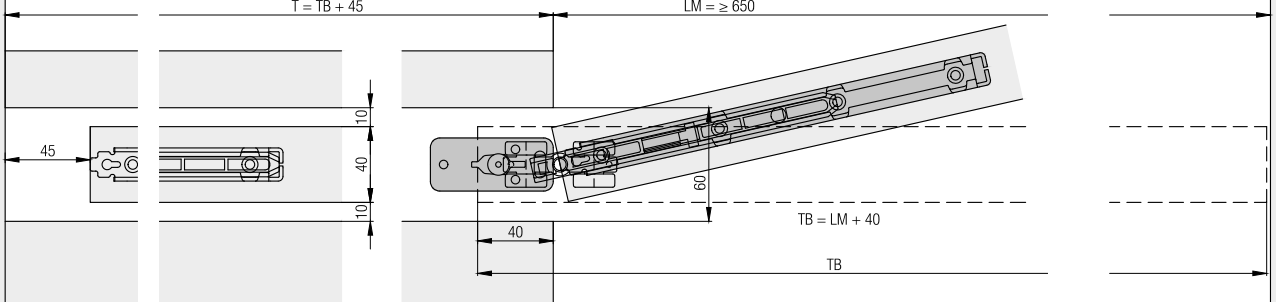
T = TB + 45
LM = ≥ 650
45
10
40
10
60
TB = LM + 40
40
TB