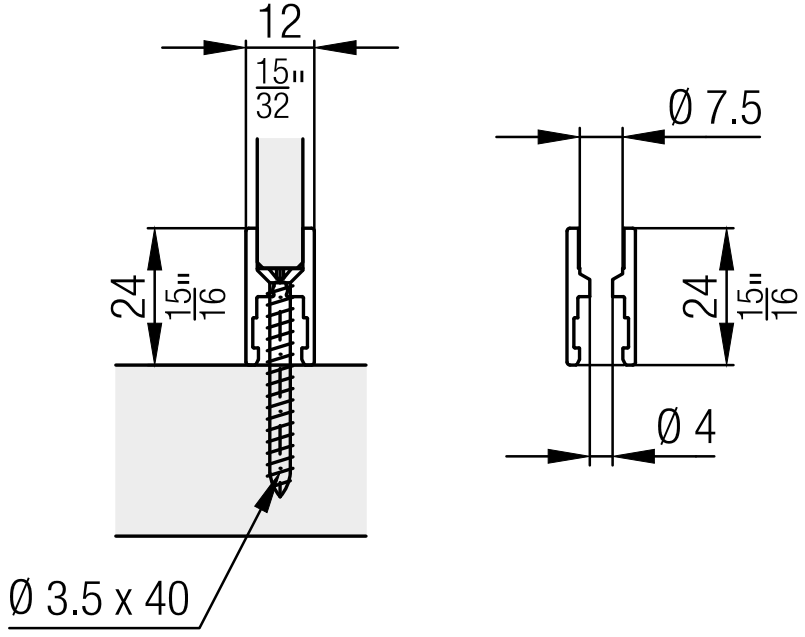
12
15"/32
24
15"/16
Ø 3.5 x 40
Ø 7.5
24
15"/16
Ø 4