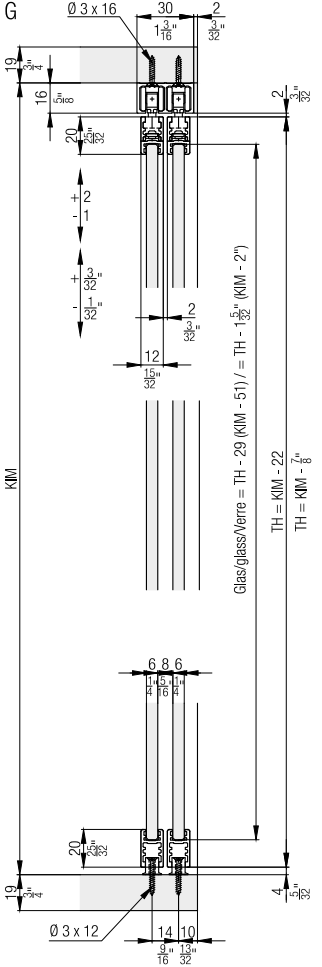

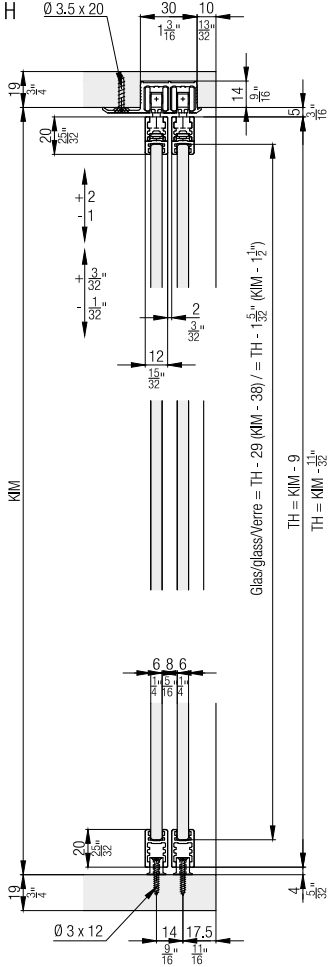

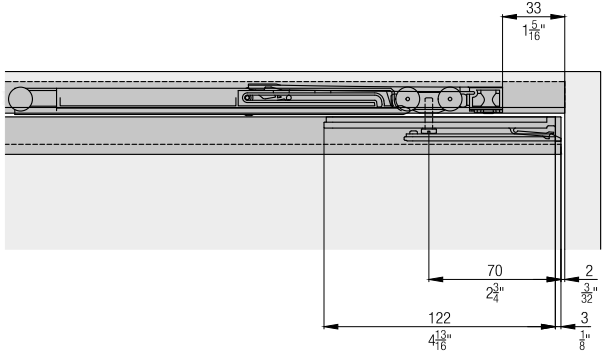

Klebstoff-Empfehlungen für Glas:
Recommended adhesive for glass:
Colle recommandée pour verre:
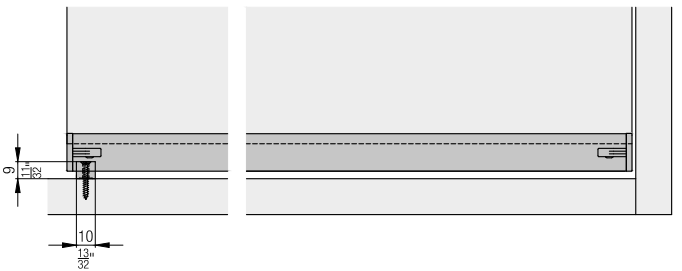
- CERESIT 3B Silikon
- 3M Scotch Weld DP
- Ergo, 6520