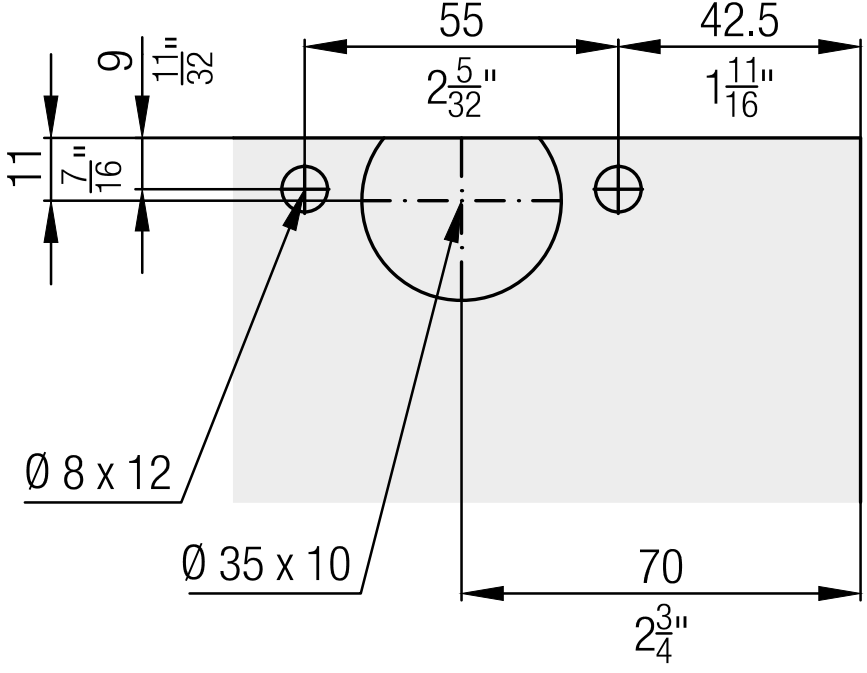
55
42.5
9
11"/32
2 5/32"
1 11/16"
11
7"/16
Ø 8 x 12
Ø 35 x 10
70
2 3/4"