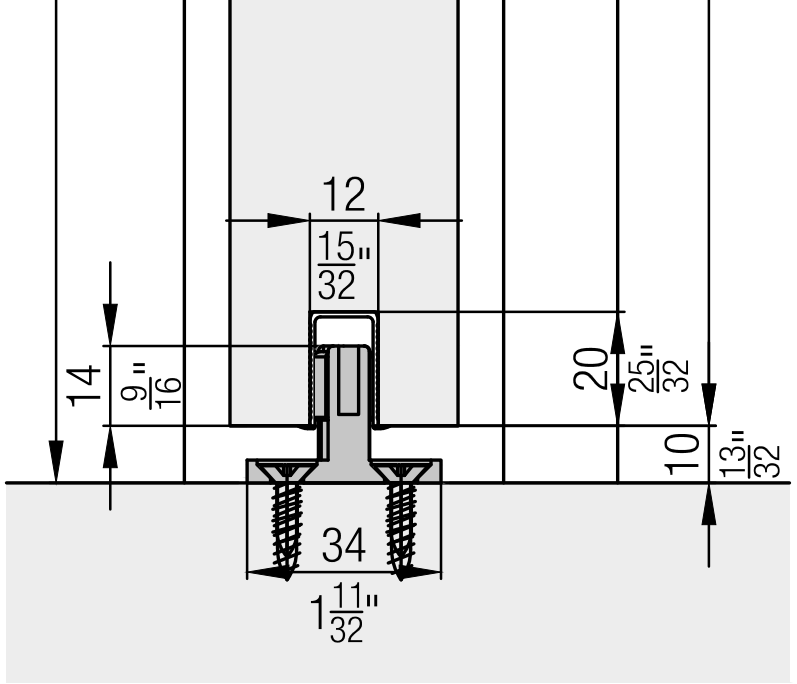
12
15"/32
14
9"/16
20
25"/32
10
13"/32
34
1 11"/32