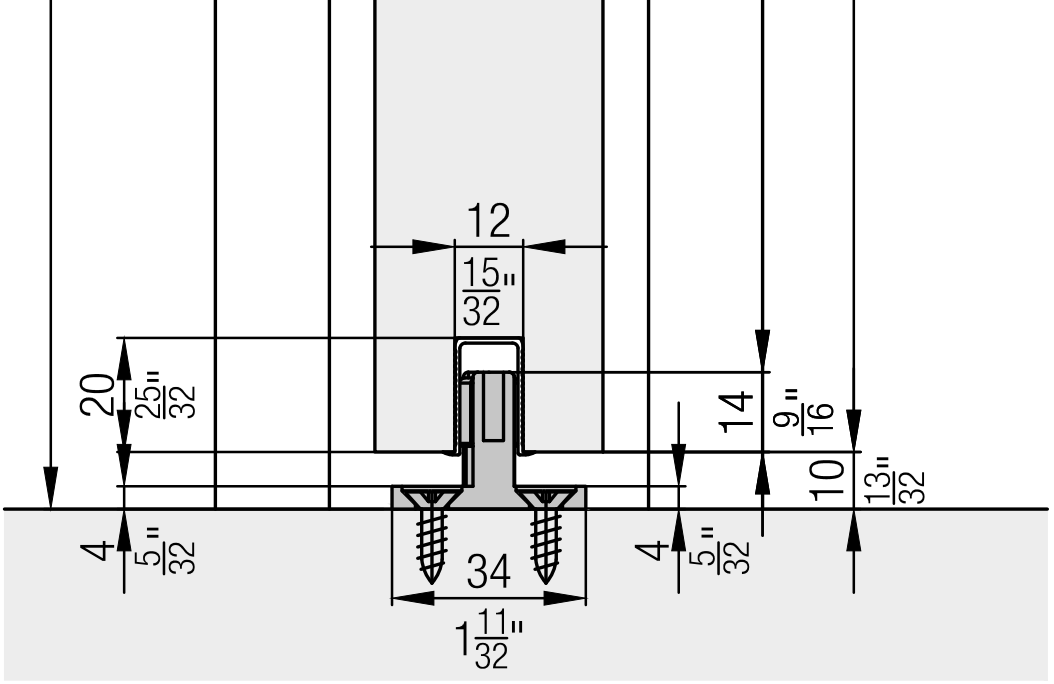
12
15"/32
20
25"/32
14
9"/16
10
13"/32
4
5"/32
34
4
5"/32
1 11"/32