Hawa
Sliding Solutions

Hawa Banio 40 GF

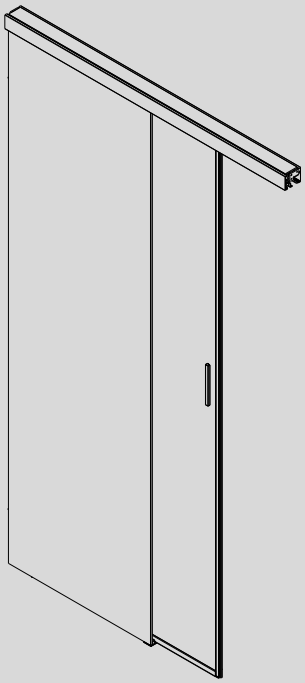

Planungs- und Montageanleitung
Schiebetürbeschlag für Ganzglasduschen

Instructions de planification et de montage
Ferrure pour porte coulissante pour cabines de douche en verre

Planning and installation instructions
Sliding door fitting for all-glass shower enclosures

788.2000.312 b

Patente / Brevets / Patents

www.hawa.com

1 Inhaltsverzeichnis

Inhalt **Seite**

2	**Produktinformation**		**3**
2	**Informations sur le produit**		**5**
2	**Product information**		**7**
3	**Abkürzungen, Symbole**		**8**
4	**Übersichten**	4.1 Übersicht: Hawa Banio 40 GF Variante Mauer-Mauer	**10**
		4.2 Übersicht: Hawa Banio 40 GF Variante Mauer-Glas	**11**
		4.3 Übersicht: Hawa Banio 40 GF Variante Glas-Glas	**12**
		4.4 Übersicht Positionsnummern	**13**
5	**Planung**	5.1 Planung: Hawa Banio 40 GF Mauerwände	**15**
		5.2 Planung: Hawa Banio 40 GF Glaswände	**16**
6	**Berechnung**	6.1 Berechnung: Glastüren geschlossen Mauer-Mauer	**17**
		6.2 Berechnung: Glastüren geöffnet Mauer-Mauer	**18**
		6.3 Berechnung: Glastüren geschlossen Mauer-Glaswand	**19**
		6.4 Berechnung: Glastüren geöffnet Mauer-Glaswand	**20**
		6.5 Berechnung: Glastüren geschlossen Glaswand-Glaswand	**21**
		6.6 Berechnung: Glastüren geöffnet Glaswand-Glaswand	**22**
		6.7 Berechnung: Varianten Ausschnitte und Bohrungen für Glaswände	**23**
7	**Vormontage**	7.1 Vormontage: Ablängen der Profile	**25**
		7.2 Vormontage: Schiebetüren	**27**
		7.3 Vormontage: Dichtungen für Schiebetüren (Optionales)	**29**
		7.4 Vormontage: Griffe für Schiebetüren	**31**
		7.5 Vormontage: Schwallschutzprofil für Schiebetüren	**32**
		7.6 Vormontage: Laufschiene	**33**
8	**Montage**	8.1 Montage: Bodenführung	**34**
		8.2 Montage: Laufschiene für Mauerwände	**37**
		8.3 Montage: Glaswände und Laufschiene für Gläswände	**39**
		8.4 Montage: Festverglasung	**42**
		8.5 Montage: Türen	**45**
		8.6 Montage: Sicherungsstift	**46**
		8.7 Montage: Blenden mit Blendendichtung	**47**
		8.8 Montage: Versiegeln der Anlage	**48**
9	**Optionales**	9.1 Optionales: Partielle Schwelle	**49**

2 Produktinformation

Bestimmungsgemässe Verwendung

Schiebetürbeschlag für Ganzglasduschen

Bestimmungsgemässer Verwendungsort

Nasse Innenbereiche und Innenbereiche in dem Kondensation auftreten kann: Z. B. in der Küche oder Badezimmer, jedoch ohne nennenswerte Chloridbelastung.

Technische Daten

Max. Gewicht pro Schiebetüre	40 kg
Max. Schiebetürbreite	800 mm
Max. Schiebetürehöhe	2200 mm
Schiebetürdicke	8/10 mm
Max. Glaswandbreite	1200 mm
Max. Glaswandhöhe	2600 mm
Wandglasdicke	8/10 mm

Glasdicke Schiebetüren ESG 8/10 mm, Dickentoleranz ± 0,3 mm

ESG Einscheibensicherheitsglas gemäss DIN EN 12150-1

☞ Alle Darstellungen werden mit 8 mm dicken Gläsern gezeigt. Die Masse für 10 mm dicke Gläser werden in Klammern (*) dargestellt.

Artikelnummer

Artikel werden mit einer 10-stelligen Nummer bezeichnet.

Allgemeine Hinweise

Das Dokument «Sicherheitshinweise» (22991) ist integraler Bestandteil dieser Planungs- und Montageanleitung.
Bei angetriebenen Produkten ist die Betriebsanleitung, Planungs- und Montageanleitung, sowie das Dokument «Sicherheitshinweise» (22991) dem Endnutzer zu übergeben.
Es gelten metrische Abmessungen – Zollangaben sind nur zur Information.
Anleitungen aufbewahren, Ersatz unter www.hawa.com.

Risiko und Restrisiko

Vom Beschlag geht kein Risiko oder Restrisiko aus.

Entsorgung

Die Werkstoffe, Zubehör und Verpackung sollen einer umweltgerechten Wiederverwertung zugeführt werden.

1 Sommaire

Contenu | Page

3	**Abréviations, symboles**		**8**
4	**Aperçus généraux**	4.1 Aperçu général : Hawa Banio 40 GF Variante Mur-Mur	**10**
		4.2 Aperçu général : Hawa Banio 40 GF Variante Mur-Verre	**11**
		4.3 Aperçu général : Hawa Banio 40 GF Variante Verre-Verre	**12**
		4.4 Aperçu général des numéros de position	**13**
5	**Planification**	5.1 Planification : Hawa Banio 40 GF Murs	**15**
		5.2 Planification : Hawa Banio 40 GF Parois en verre	**16**
6	**Calcul**	6.1 Calcul de : Portes en verre fermeés Mur-Mur	**17**
		6.2 Calcul de : Portes en verre ouvertes Mur-Mur	**18**
		6.3 Calcul de : Portes en verre fermeés Mur-Paroi en verre	**19**
		6.4 Calcul de : Portes en verre ouvertes Mur-Paroi en verre	**20**
		6.5 Calcul de : Portes en verre fermeés Paroi en verre-Paroi en verre	**21**
		6.6 Calcul de : Portes en verre ouvertes Paroi en verre-Paroi en verre	**22**
		6.7 Calcul de : Variantes découpes et perçages pour les parois en verre	**23**
7	**Prémontage**	7.1 Prémontage : Raccourcir les profilés	**25**
		7.2 Prémontage : Portes coulissantes	**27**
		7.3 Prémontage : Joints pour portes coulissantes (en option)	**29**
		7.4 Prémontage : Poignées pour portes coulissantes	**31**
		7.5 Prémontage : Profilé de protection contre le débordement pour portes coulissantes	**32**
		7.6 Prémontage : Rail de roulement	**33**
8	**Montage**	8.1 Montage : Guidage de sol	**34**
		8.2 Montage : Rail de roulement pour les murs	**37**
		8.3 Montage : Parois en verre et rail de roulement pour parois en verre	**39**
		8.4 Montage : Vitrage fixe	**42**
		8.5 Montage : Portes	**45**
		8.6 Montage : Goupille de sécurité	**46**
		8.7 Montage : Caches avec joint pour cache	**47**
		8.8 Montage : Étanchéification de l'installation	**48**
9	**En option**	9.1 En option : Seuil partiel	**49**

2 Informations sur le produit

Utilisation conforme aux dispositions

Ferrure pour porte coulissante pour cabines de douche en verre

Lieu d'utilisation conforme aux dispositions

Espaces intérieurs humides et espaces intérieurs pouvant être exposés à la condensation : par exemple, dans une cuisine ou une salle de bain, mais sans présence notable de chlorures.

Données techniques

Poids max. par porte coulissante	40 kg
Largeur de porte coulissante max.	800 mm
Hauteur de porte coulissante max.	2200 mm
Épaisseur de porte coulissante	8/10 mm
Largeur de paroi en verre max.	1200 mm
Hauteur de paroi en verre max.	2600 mm
Épaisseur de paroi en verre	8/10 mm

Épaisseur du verre des portes coulissantes ESG 8/10 mm, tolérance d'épaisseur ± 0,3 mm

ESG Verre de sécurité simple vitrage selon DIN EN 12150-1.

☞ Toutes les illustrations sont présentées avec des verres de 8 mm d'épaisseur. Les dimensions des verres de 10 mm d'épaisseur sont indiquées entre parenthèses (*).

Numéros d'articles

Les articles sont désignés par un numéro à 10 chiffres.

Indications d'ordre général

Le document "Informations sur la sécurité" (22991) fait partie intégrante de ces instructions de planification et de montage.
En cas de produits livrés avec entraînement, le mode d'emploi et le document " Informations sur la sécurité " (22991) doivent être remis à l'utilisateur final.
Les dimensions applicables sont métriques - les dimensions en pouces ne sont fournies qu'à titre informatif.
Conserver ces instructions ; en cas de perte, il est possible d'en obtenir un nouvel exemplaire sur le site Internet www.hawa.com

Risques et risques résiduels

Cette ferrure n'occasionne aucun risque, ni aucun risque résiduel.

Elimination

Les matériaux, les accessoires et les emballages doivent être soumis à un recyclage conforme aux impératifs écologiques.

1 Table of contents

Contents | Page

3	**Abbreviations, symbols**		**8**
4	**Overviews**	4.1 Overview: Hawa Banio 40 GF Wall-wall version	**10**
		4.2 Overview: Hawa Banio 40 GF Wall-glass version	**11**
		4.3 Overview: Hawa Banio 40 GF Glass-glass version	**12**
		4.4 Overview of position numbers	**13**
5	**Planning**	5.1 Planning: Hawa Banio 40 GF Masonry	**15**
		5.2 Planning: Hawa Banio 40 GF Glass walls	**16**
6	**Calculation**	6.1 Calculation: Glass doors closed wall-wall	**17**
		6.2 Calculation: Glass doors open wall-wall	**18**
		6.3 Calculation: Glass doors closed wall-glass wall	**19**
		6.4 Calculation: Glass doors open wall-glass wall	**20**
		6.5 Calculation: Glass doors closed glass wall-glass wall	**21**
		6.6 Calculation: Glass doors open glass wall-glass wall	**22**
		6.7 Calculation: Cut-out and drill hole versions for glass walls	**23**
7	**Pre-assembly**	7.1 Pre-assembly: Cutting the profiles to length	**25**
		7.2 Pre-assembly: Sliding doors	**27**
		7.3 Pre-assembly: Seals for sliding doors (optional)	**29**
		7.4 Pre-assembly: Handles for sliding doors	**31**
		7.5 Pre-assembly: Anti-flooding profile for sliding doors	**32**
		7.6 Pre-assembly: Running track	**33**
8	**Assembly**	8.1 Assembly: Bottom guide	**34**
		8.2 Assembly: Running track for masonry	**37**
		8.3 Assembly: Glass walls and running track for glass walls	**39**
		8.4 Assembly: Fixed glazing	**42**
		8.5 Assembly: Doors	**45**
		8.6 Assembly: Locking pin	**46**
		8.7 Assembly: Panels with panel sealing	**47**
		8.8 Assembly: Sealing the system	**48**
9	**Optional**	9.1 Optional: Partial threshold	**49**

2 Product information

Intended use

Sliding door fitting for all-glass shower enclosures

Intended place of use

Wet indoor areas and indoor areas where condensation may occur: e.g. in kitchens or bathrooms, but without noteworthy chloride load.

Technical data

Max. weight per sliding door	40 kg	(88 lbs.)
Max. sliding door width	800 mm	(2'7$\frac{1}{2}$")
Max. sliding door height	2200 mm	(7'2$\frac{5}{8}$")
Sliding door thickness	8/10 mm	($\frac{5}{16}$"/$\frac{13}{32}$")
Max. glass wall width	1200 mm	(3'11$\frac{1}{4}$")
Max. glass wall height	2600 mm	(8'6$\frac{3}{8}$")
Glass wall thickness	8/10 mm	($\frac{5}{16}$"/$\frac{13}{32}$")

ESG sliding door glass thickness 8/10 mm ($\frac{5}{16}$"/$\frac{13}{32}$"), thickness tolerance ± 0,3 mm

ESG Tempered safety glass according to DIN EN 12150-1

☞ All illustrations are shown with 8 mm ($\frac{5}{16}$")thick glass. The dimensions for 10 mm ($\frac{13}{32}$") thick glass are shown in brackets (*).

Article number

Articles are identified by a 10-digit number.

General notes

The document "Safety Notes" (22991) is an integral part of these planning and assembly instructions.
The operating instructions, the planning and assembly instructions and the document "Safety notes" (22991) must be handed over to the end user of powered systems.
Metric measurements apply - those in inches are for information only.
Retain the instructions. Replacements available from www.hawa.com.

Risk and residual risk

The hardware does not pose a risk or residual risk.

Disposal

Materials, accessories and packaging should be recycled in an environmentally friendly manner.

3 Abkürzungen, Symbole / Abréviations, symboles Abbreviations, symbols

ESG	**DE** Einscheibensicherheitsglas / **FR** Verre de sécurite trempé **EN** Fully tempered monolithic glass
GB	**DE** Glasbreite / **FR** Largeur de verre / **EN** Glass width
GH	**DE** Glashöhe / **FR** Hauteur de glace / **EN** Glass height
H	**DE** Einbauhöhe / **FR** Hauteur d'encastrement / **EN** Installation height
L	**DE** Länge / **FR** Longueur / **EN** Length
LB	**DE** Lichtmassbreite / **FR** Largeur intérieure / **EN** Inside width
M	**DE** Länge Partielle Schwelle / **FR** Longueur du seuil partiel **EN** Length of partial threshold
P	**DE** Distanz / **FR** Distance / **EN** Distance
Q	**DE** Wandglasdicke / **FR** Épaisseur de paroi en verre / **EN** Wall glass thickness
RH	**DE** Raumhöhe / **FR** Hauteur de pièce / **EN** Room height
T	**DE** Tiefe / **FR** Profondeur / **EN** depth
TB	**DE** Schiebetürbreite / **FR** Largeur de porte coulissante / **EN** Sliding door width
	DE Draufsicht / **FR** Vue de dessus / **EN** Top view
	DE Seitenansicht / **FR** Vue de côté / **EN** Side view
	DE Vorderansicht / **FR** Vue de face / **EN** Front view
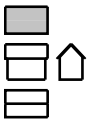	**DE** Unteransicht / **FR** Vue de dessous / **EN** Bottom view

	DE Detail / **FR** Détails / **EN** Details
	DE Option, Variante / **FR** Option, variante / **EN** Option, variant
	DE Ansichtsseite / **FR** Vue en projection / **EN** View side
3	**DE** Werkzeugnummer, Werkzeugart / **FR** Numéro d'outil, type d'outil **EN** Tool number, tool type
	DE EKU Teile / **FR** Éléments EKU / **EN** EKU components
	DE Mattoptik / **FR** Aspect mat / **EN** Matt finish
	DE Glanzoptik / **FR** Aspect brillant / **EN** Gloss finish
	DE Reinigen / **FR** Nettoyage / **EN** Cleaning
	DE Praxisbezogene Informationen und Tipps / **FR** Informations et astuces pratiques **EN** Practical information and tips
24h	**DE** Dusche erst nach 24h in Betrieb nehmen / **FR** Ne pas utiliser la douche pendant 24h **DE** Only use shower after 24 hours

4 Übersichten / Aperçus généraux / Overviews

4.1

DE	**Übersicht: Hawa Banio 40 GF Variante Mauer-Mauer**
FR	**Aperçu général : Hawa Banio 40 GF Variante Mur-Mur**
EN	**Overview: Hawa Banio 40 GF Wall-wall version**

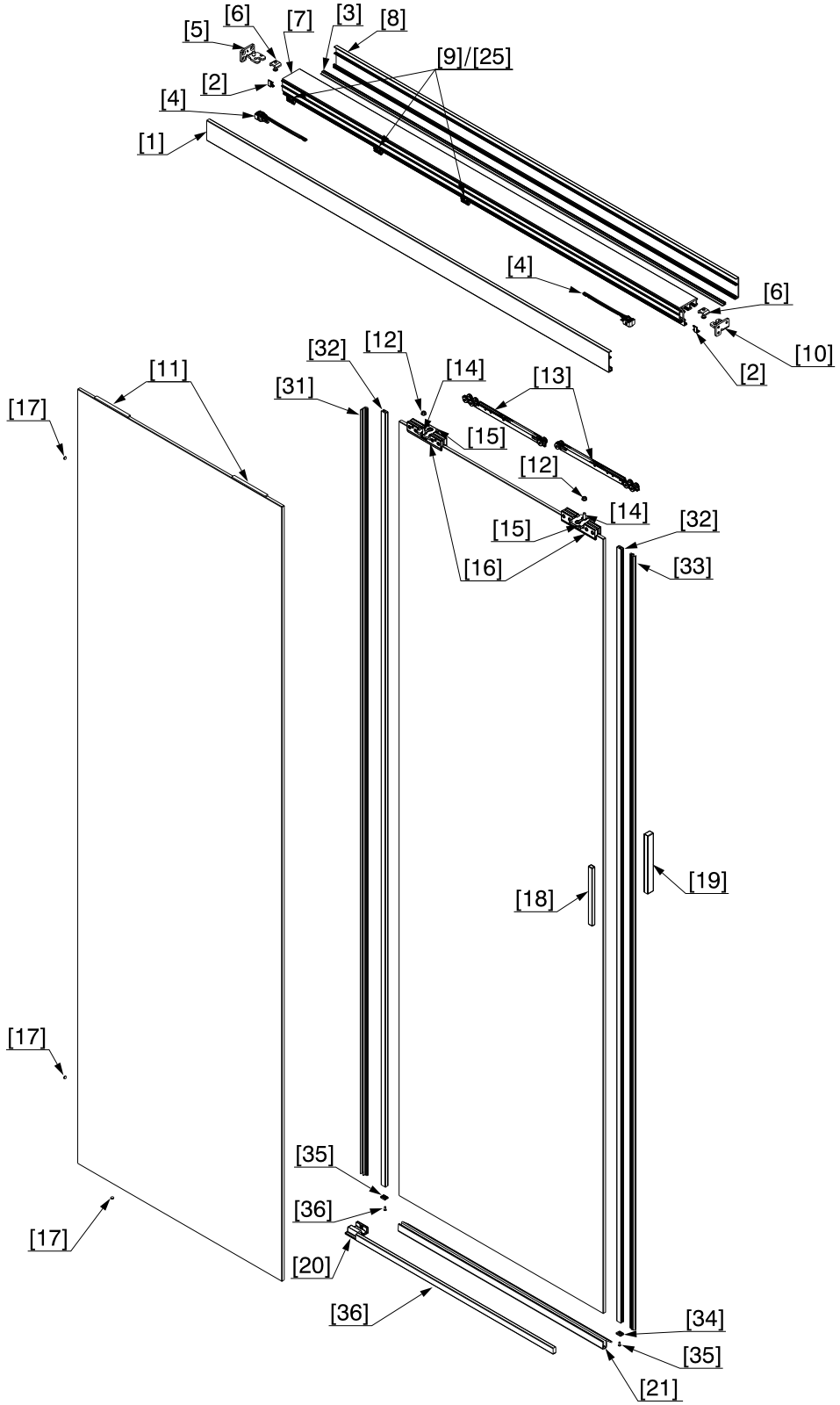

4.2

DE	**Übersicht: Hawa Banio 40 GF Variante Mauer-Glas**
FR	**Aperçu général : Hawa Banio 40 GF Variante Mur-Verre**
EN	**Overview: Hawa Banio 40 GF Wall-glass version**

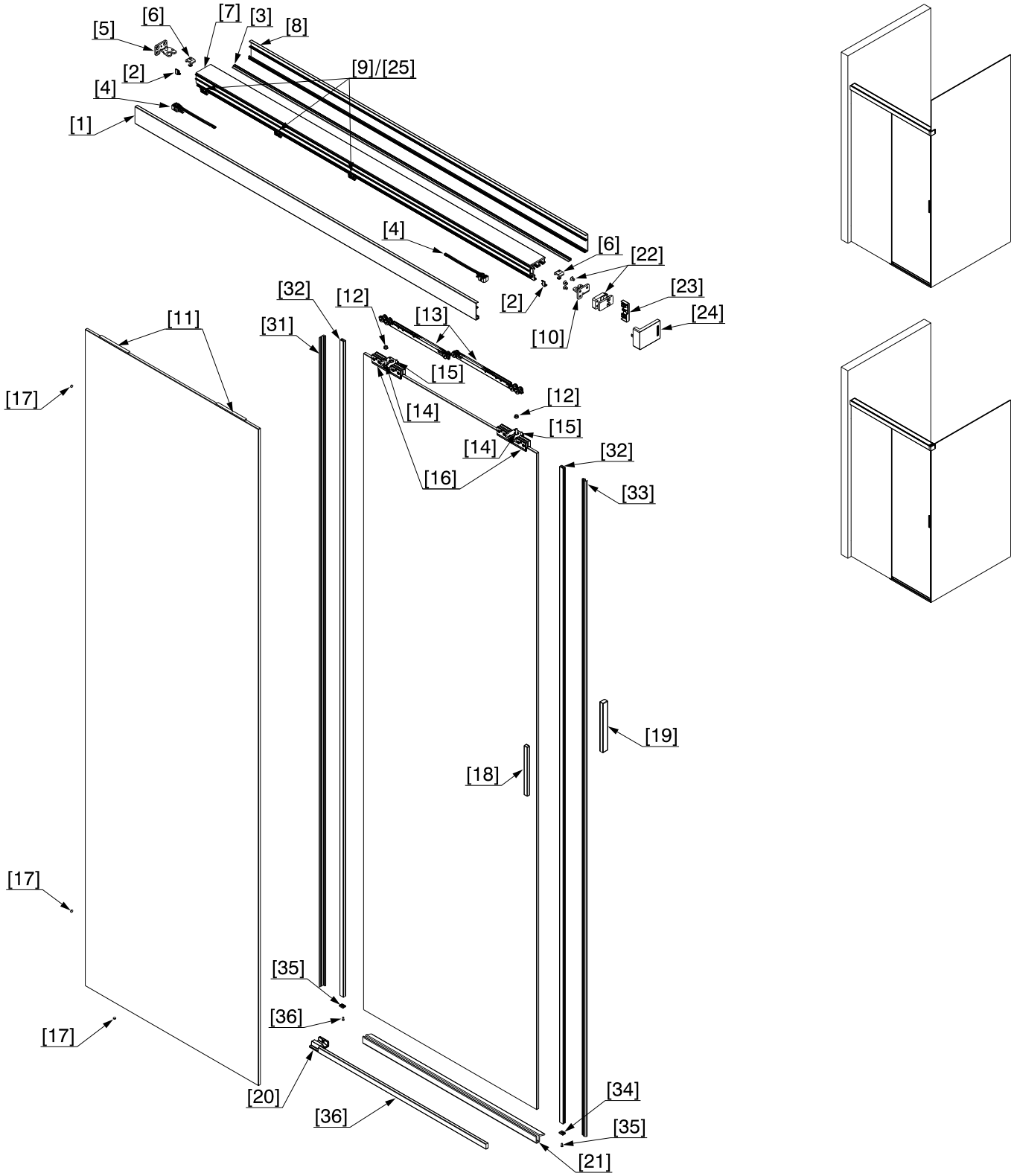

4.3

DE	**Übersicht: Hawa Banio 40 GF Variante Glas-Glas**
FR	**Aperçu général : Hawa Banio 40 GF Variante Verre-Verre**
EN	**Overview: Hawa Banio 40 GF Glass-glass version**

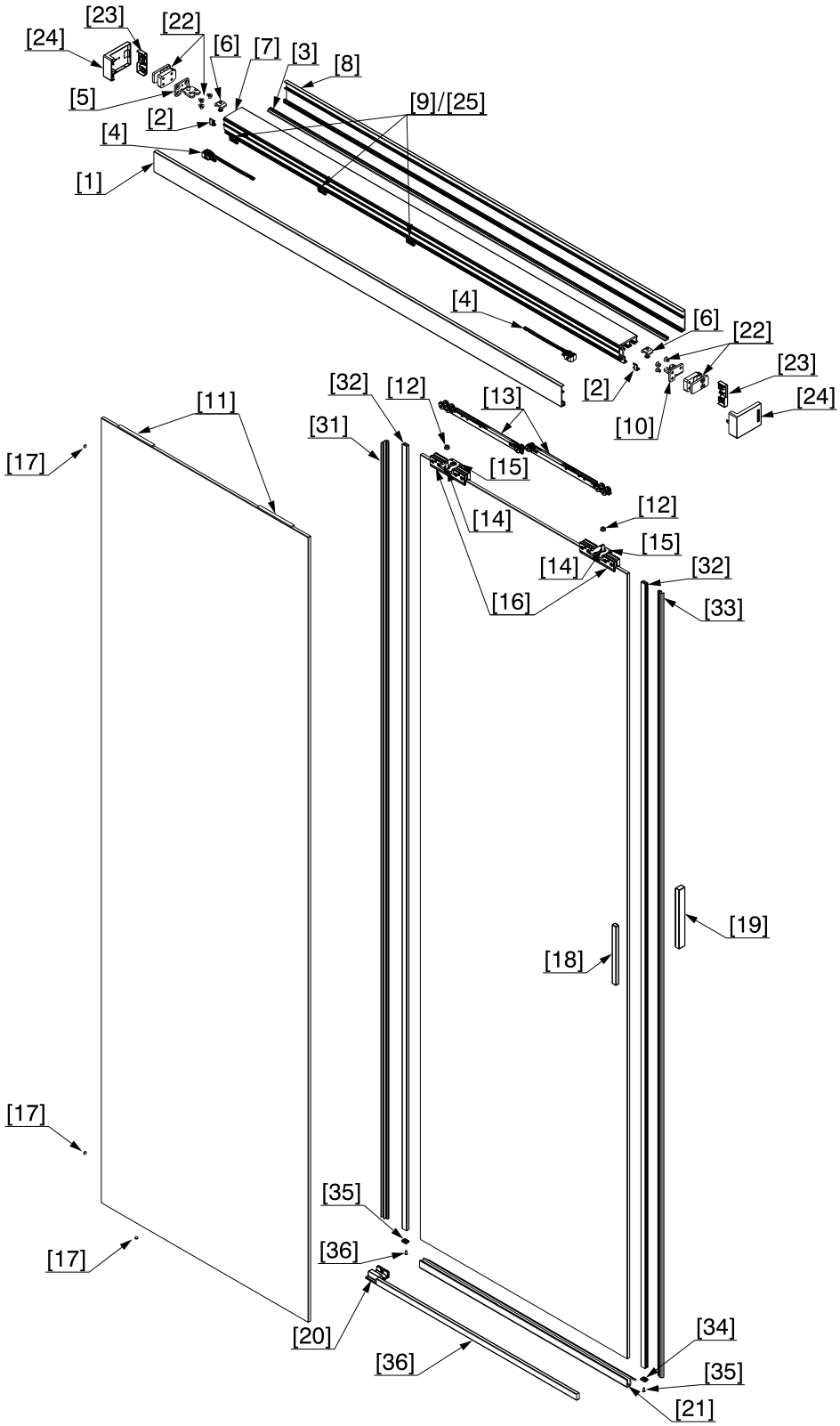

4.4

DE Übersicht Positionsnummern
FR Aperçu général des numéros de position
EN Overview of position numbers

[1] 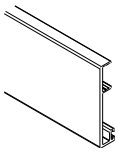 054.3048.600◪ 054.3048.301◪	**[2]** 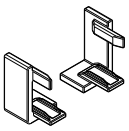 054.3022.071	**[3]** 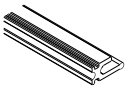 057.3078.001
[4] 057.3151.071	**[5]** 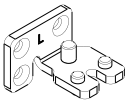 054.0115.071	**[6]** 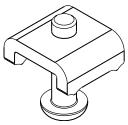 054.3039.071
[7] 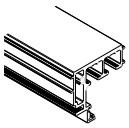 054.3047.600	**[8]** 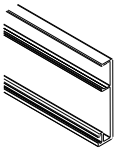 054.3048.600◪ 054.3048.301◪	**[9]** 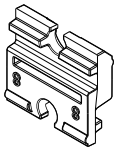 054.0134.001
[10] 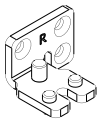 054.0115.072	**[11]** 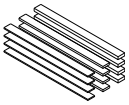 054.3023.071	**[12]** 600.0000.459
[13] 057.3158.073	**[14]** 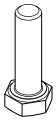 600.0000.710	**[15]** 600.0000.794
[16] 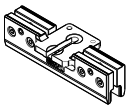 054.3050.071	**[17]** 054.0121.051	**[18]** 054.0113.071◪ 054.0113.072◪
[19] 054.0114.071◪ 054.0114.072◪	**[20]** 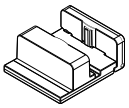 054.3055.071◪ 054.3055.072◪	**[21]** 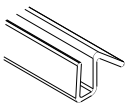 8 mm 054.0142.001 10 mm 054.0143.001
[22] 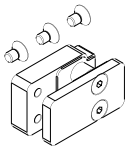 054.3028.071	**[23]** 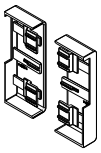 054.3030.001◪ 054.3030.002◪	**[24]** 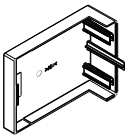 054.0136.901◪ 054.0136.902◪
[25] 600.0000.793	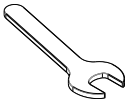 600.0000.762	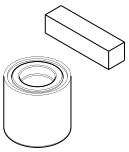 054.3024.071

DE Optionales / FR En option / EN Optional

[31] 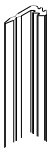 054.3008.220	**[32]** 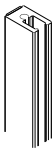 054.3005.220 054.3064.220	**[33]** 054.3007.220
[34] 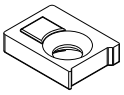 054.0104.001	**[35]** 600.0000.575	**[36]** 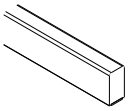 054.3026.300◪ 054.3026.301◪

5 Planung / Planification / Planning

5.1

DE	**Planung: Hawa Banio 40 GF Mauerwände**
FR	**Planification : Hawa Banio 40 GF Murs**
EN	**Planning: Hawa Banio 40 GF Masonry**

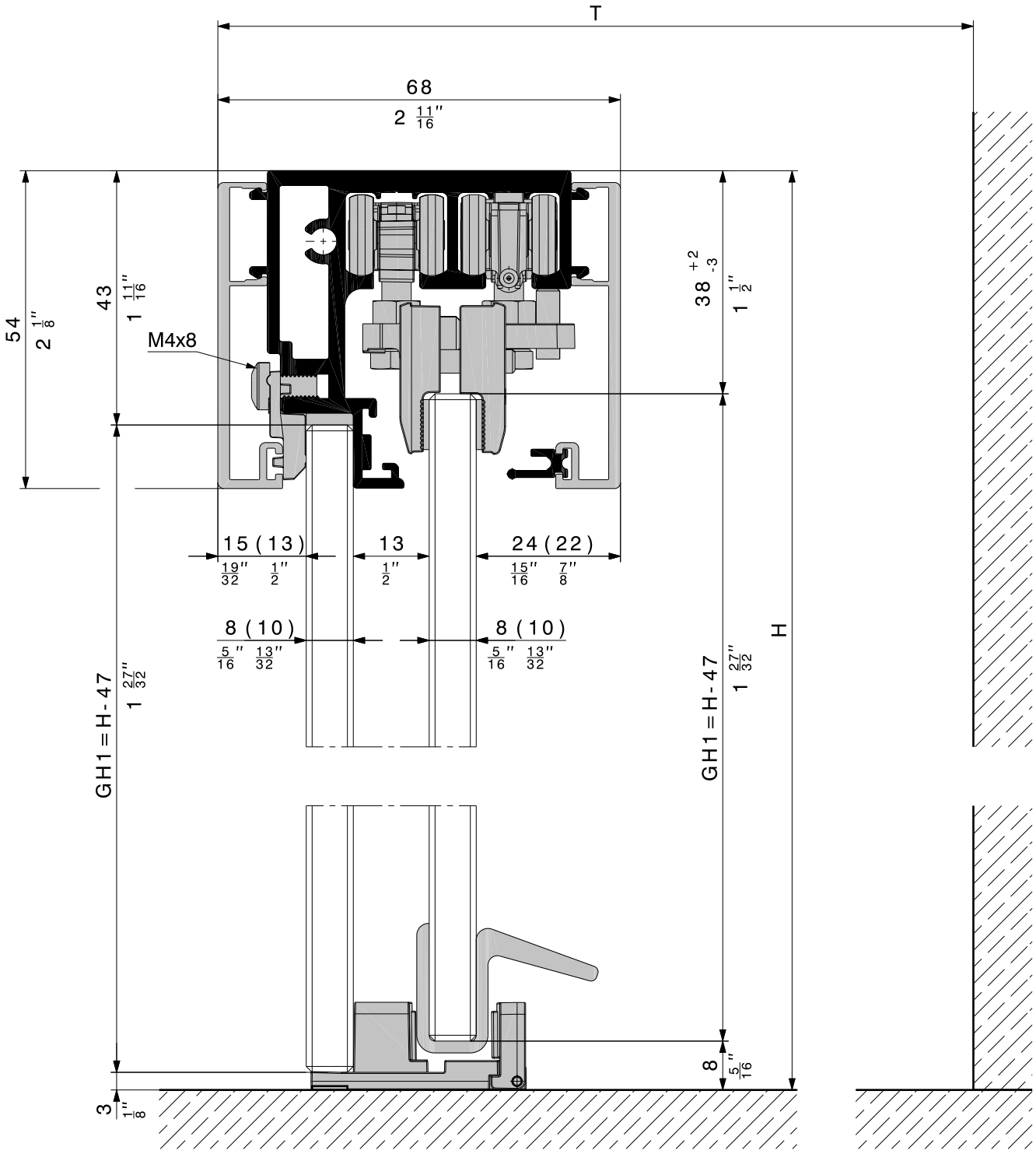

5.2

DE	**Planung: Hawa Banio 40 GF Glaswände**
FR	**Planification : Hawa Banio 40 GF Parois en verre**
EN	**Planning: Hawa Banio 40 GF Glass walls**

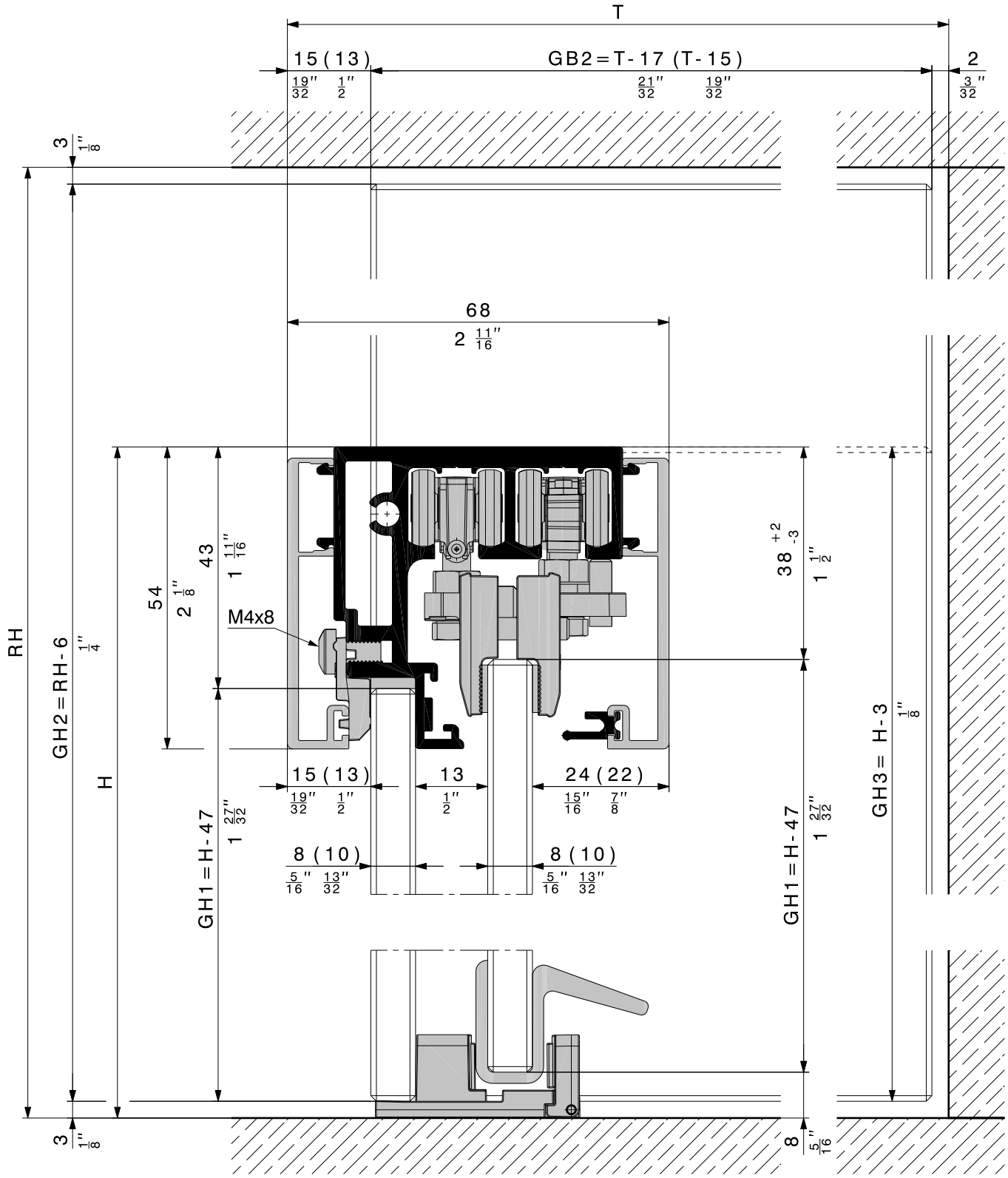

6 Berechnung / Calcul / Calculation

6.1

DE	**Berechnung: Glastüren geschlossen Mauer-Mauer**
FR	**Calcul de : Portes en verre fermeés Mur-Mur**
EN	**Calculation: Glass doors closed wall-wall**

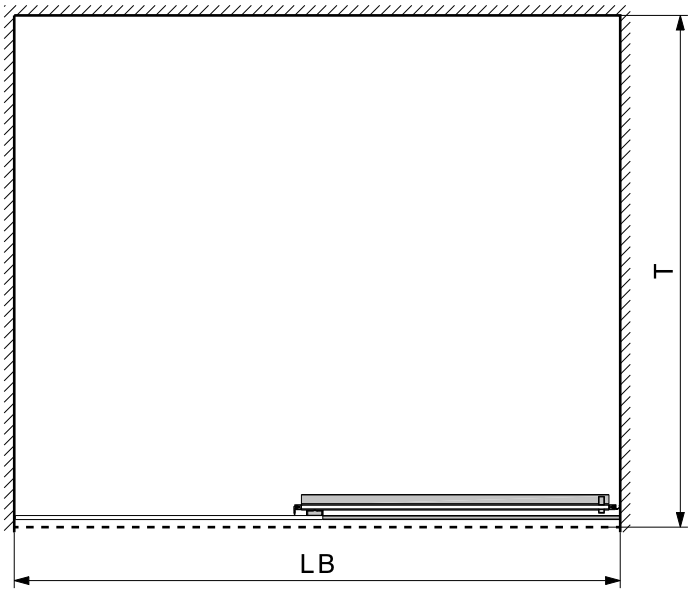

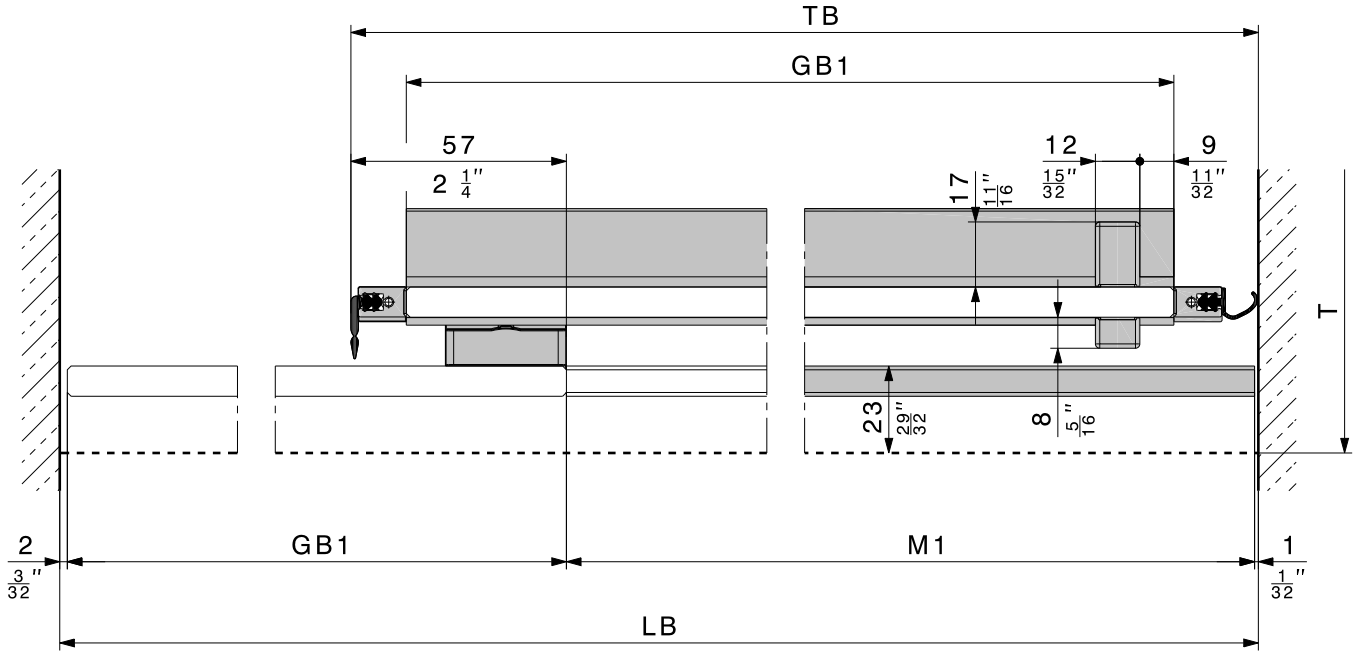

$$GB1 = \frac{LB + 17}{2}$$

$$TB = \frac{LB + 93}{2}$$

$$M1 = \frac{LB - 23}{2}$$

6.2

DE	**Berechnung: Glastüren geöffnet Mauer-Mauer**
FR	**Calcul de : Portes en verre ouvertes Mur-Mur**
EN	**Calculation: Glass doors open wall-wall**

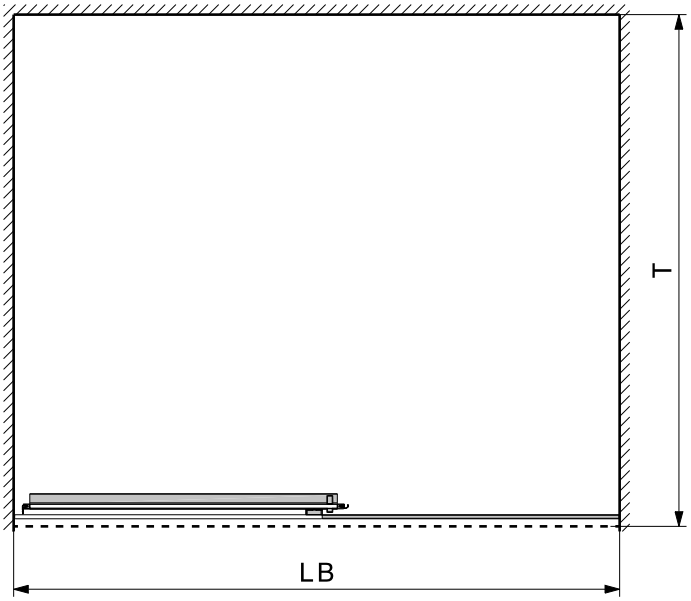

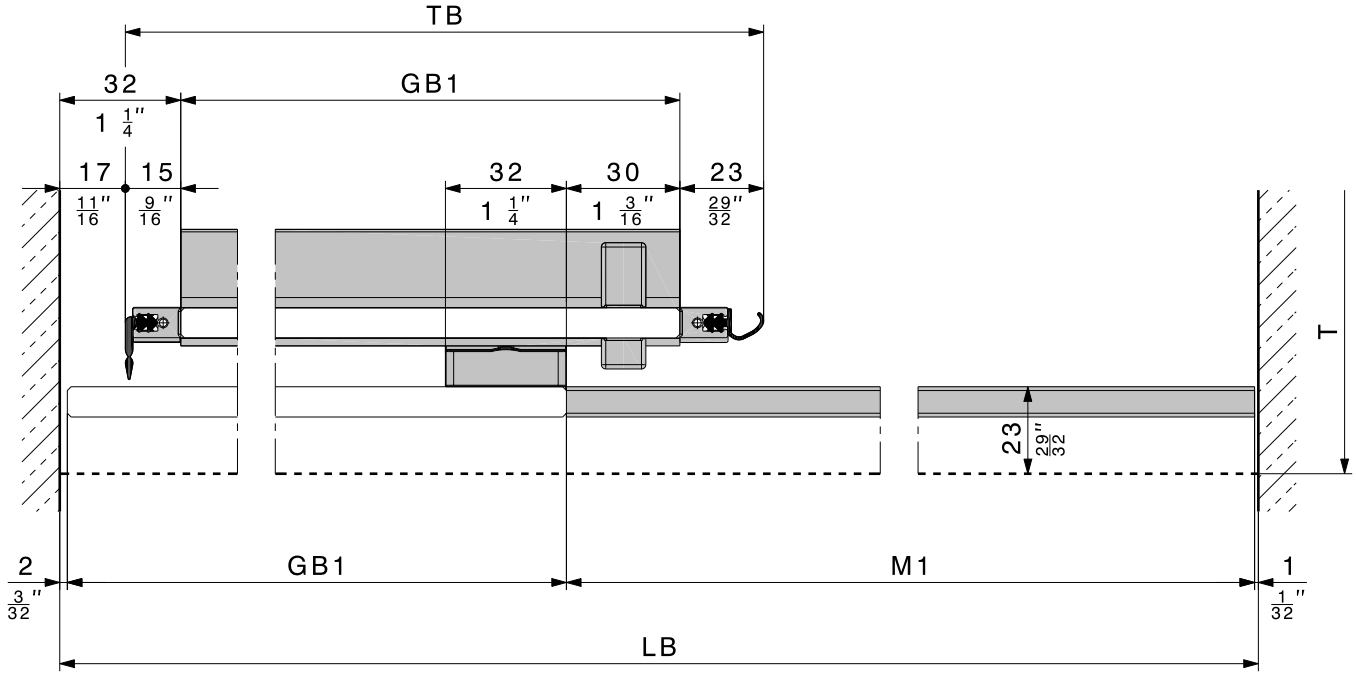

$$GB1 = \frac{LB + 17}{2}$$

$$TB = \frac{LB + 93}{2}$$

$$M1 = \frac{LB - 23}{2}$$

6.3

DE	**Berechnung: Glastüren geschlossen Mauer-Glaswand**
FR	**Calcul de : Portes en verre fermeés Mur-Paroi en verre**
EN	**Calculation: Glass doors closed wall-glass wall**

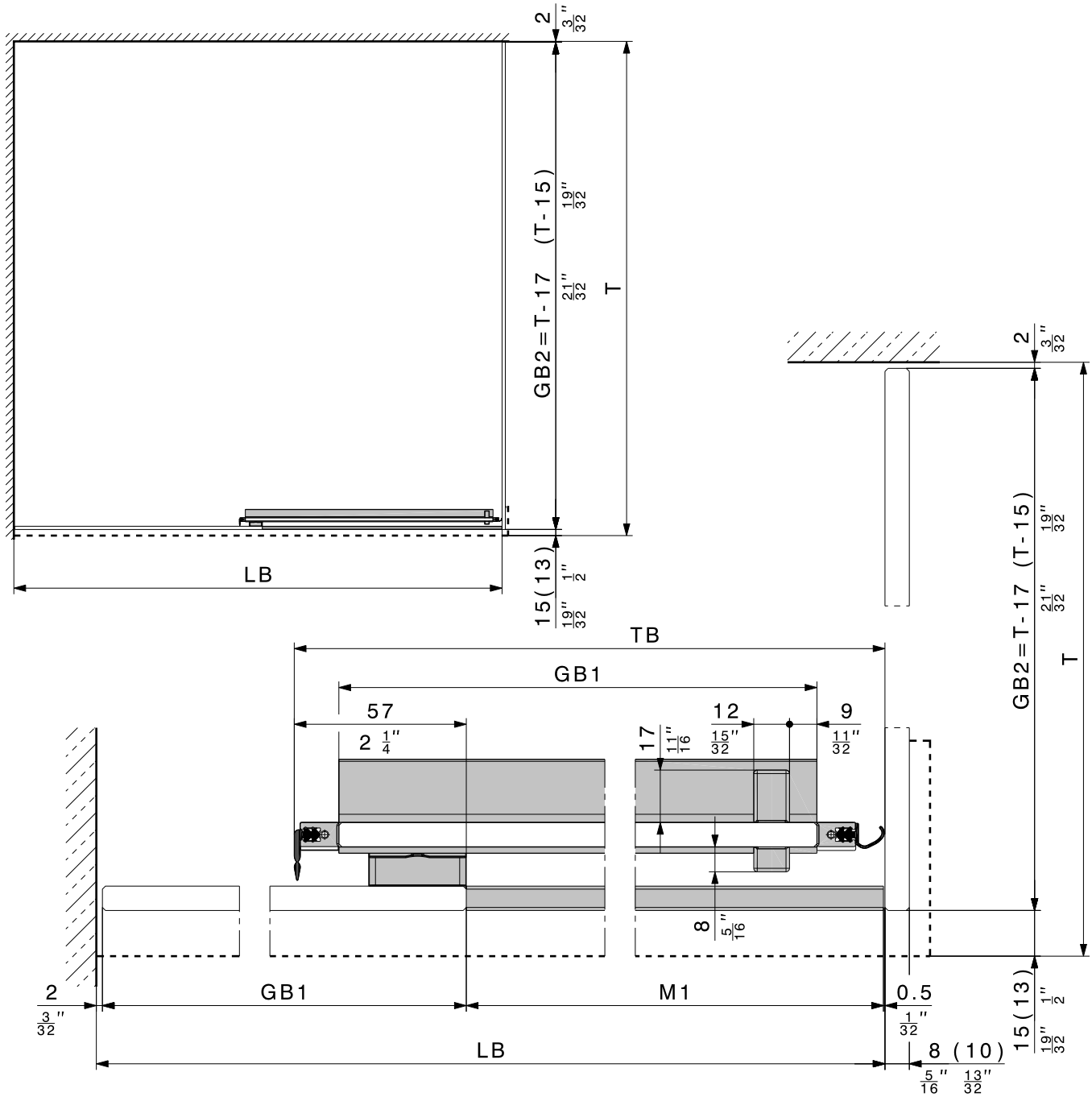

$$GB1 = \frac{LB + 17}{2}$$

$$TB = \frac{LB + 93}{2}$$

$$M1 = \frac{LB - 23}{2}$$

6.4

DE	**Berechnung: Glastüren geöffnet Mauer-Glaswand**
FR	**Calcul de : Portes en verre ouvertes Mur-Paroi en verre**
EN	**Calculation: Glass doors open wall-glass wall**

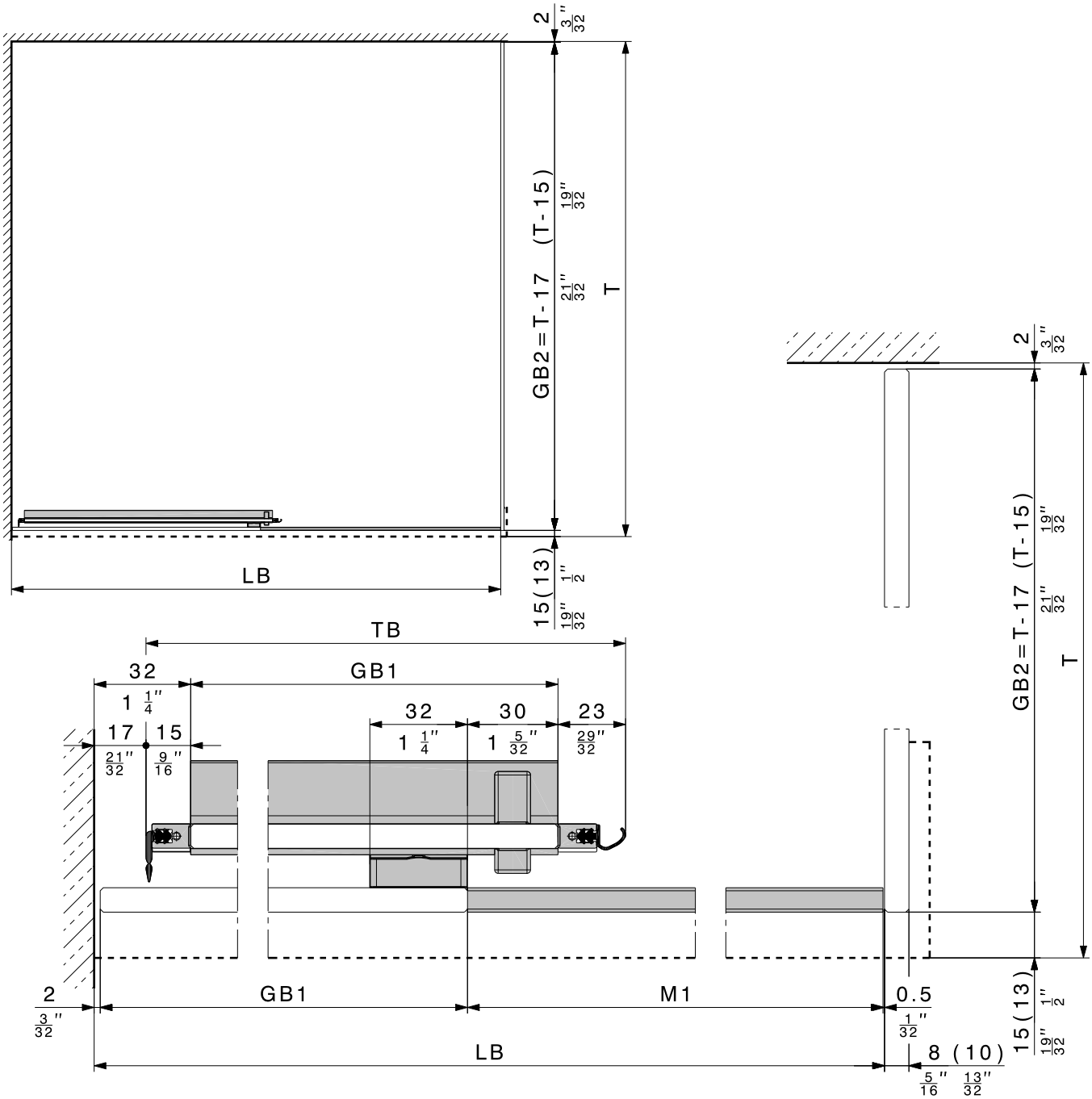

$$GB1 = \frac{LB + 17}{2}$$

$$TB = \frac{LB + 93}{2}$$

$$M1 = \frac{LB - 23}{2}$$

6.5

DE Berechnung: Glastüren geschlossen Glaswand-Glaswand

FR Calcul de : Portes en verre fermeés Paroi en verre-Paroi en verre

EN Calculation: Glass doors closed glass wall-glass wall

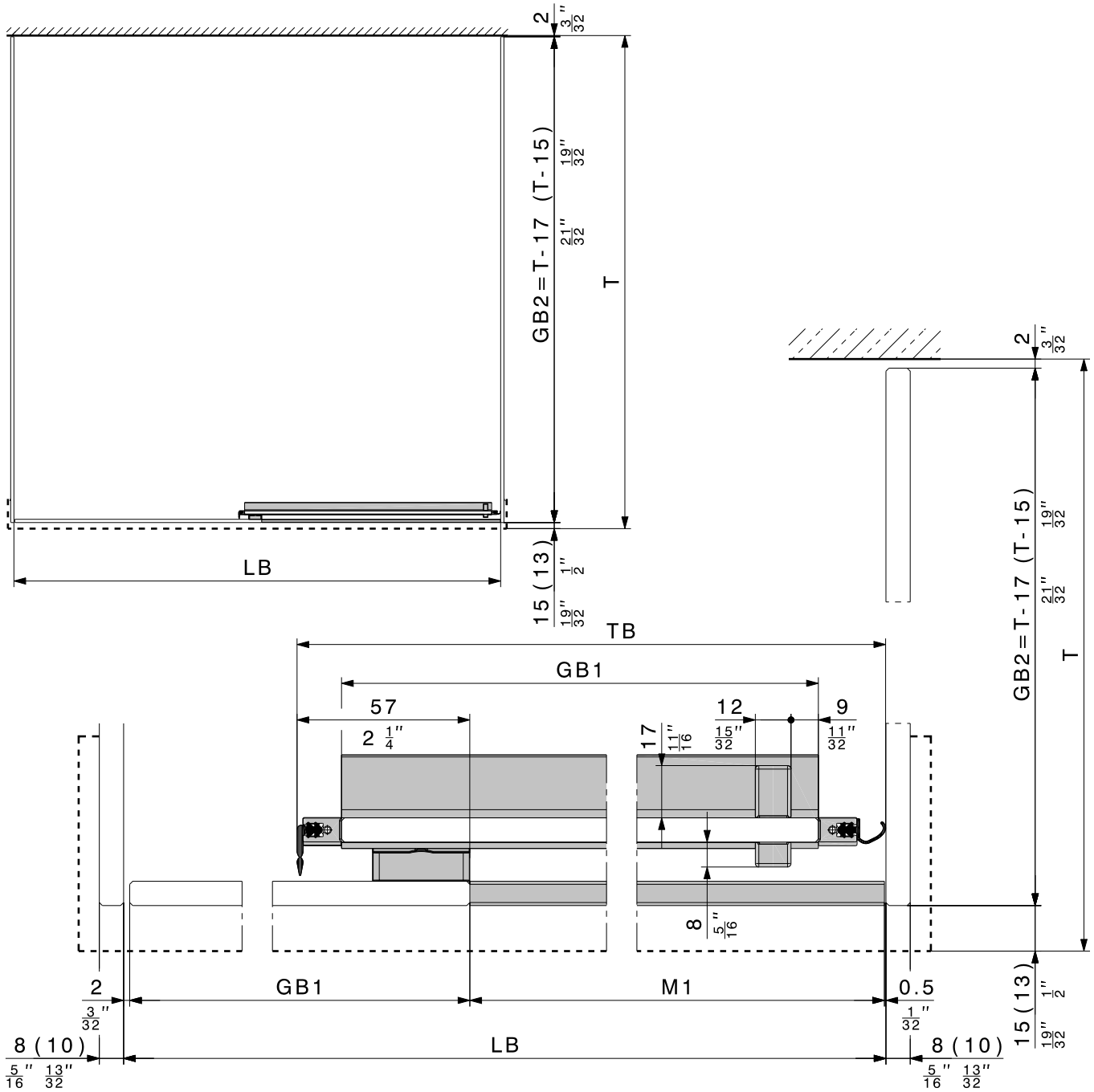

$$GB1 = \frac{LB + 17}{2}$$

$$TB = \frac{LB + 93}{2}$$

$$M1 = \frac{LB - 23}{2}$$

6.6

DE Berechnung: Glastüren geöffnet Glaswand-Glaswand

FR Calcul de : Portes en verre ouvertes Paroi en verre-Paroi en verre

EN Calculation: Glass doors open glass wall-glass wall

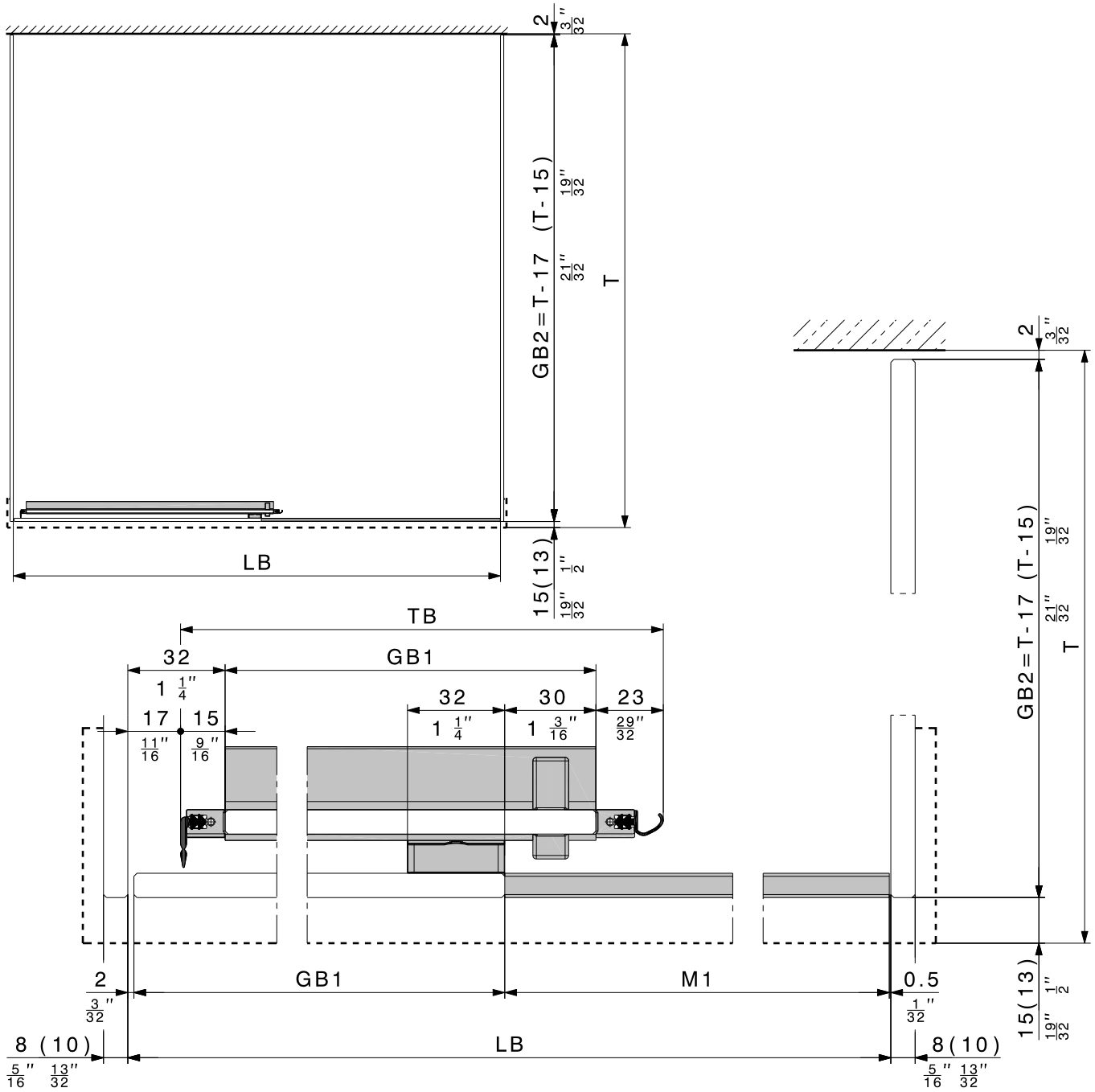

$$GB1 = \frac{LB + 17}{2}$$

$$TB = \frac{LB + 93}{2}$$

$$M1 = \frac{LB - 23}{2}$$

6.7

DE	**Berechnung: Varianten Ausschnitte und Bohrungen für Glaswände**
FR	**Calcul de : Variantes découpes et perçages pour les parois en verre**
EN	**Calculation: Cut-out and drill hole versions for glass walls**

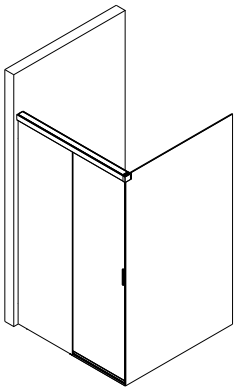

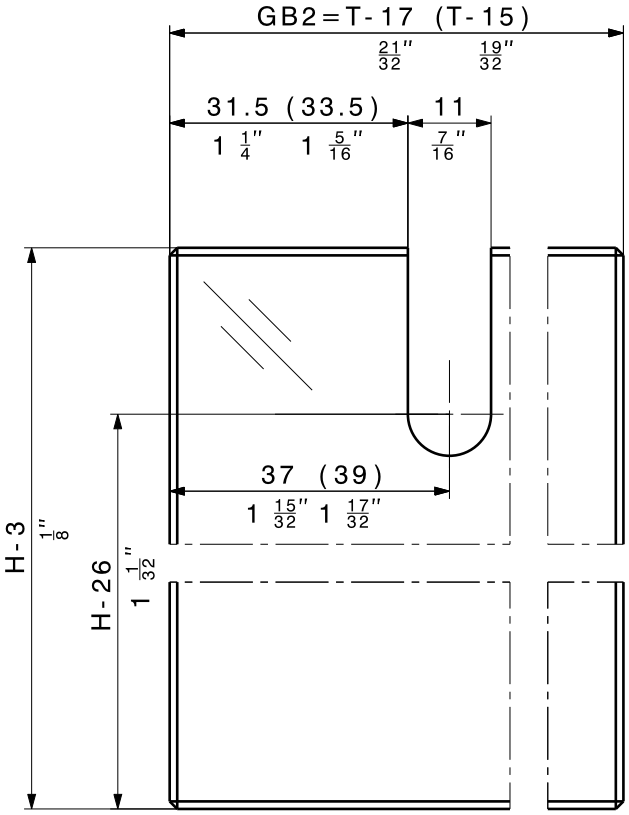

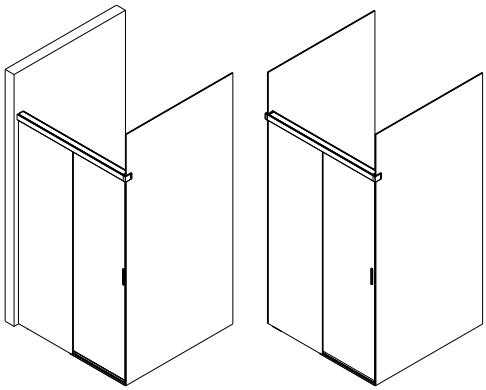

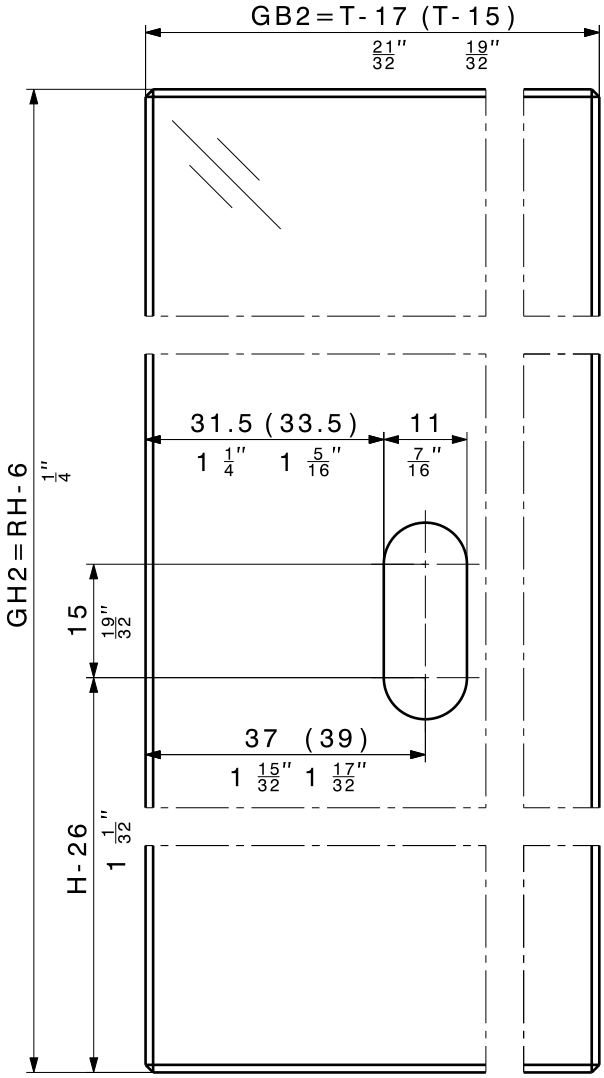
GB2=T-17 (T-15)
21/32" 19/32"
GH2=RH-6
1 1/4"
31.5 (33.5)
1 1/4" 1 5/16"
11
7/16"
15
19/32"
37 (39)
1 15/32" 1 17/32"
H-26
1 1/32"

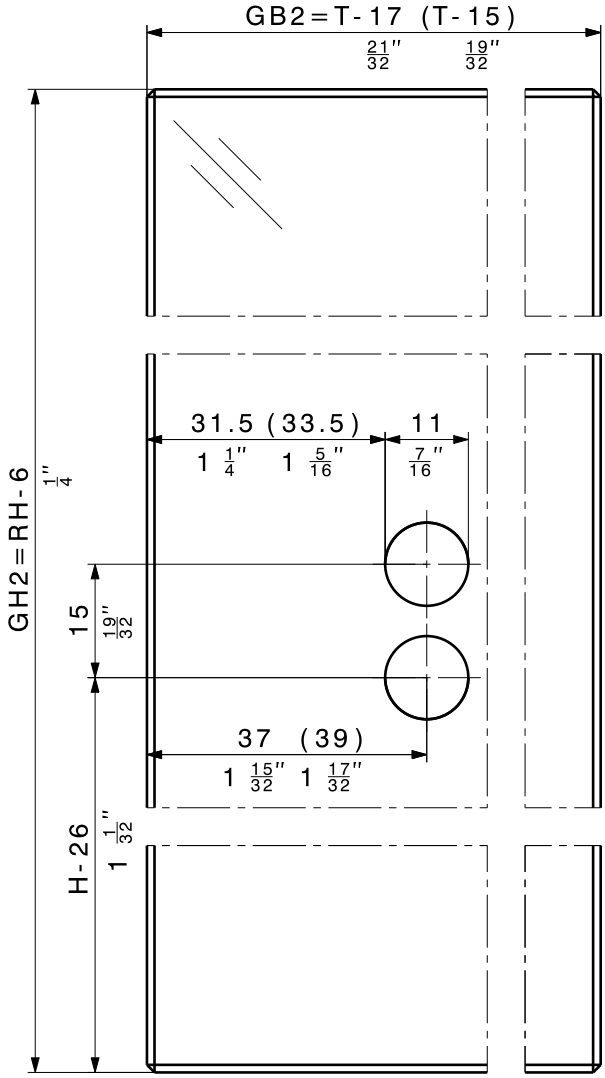
GB2=T-17 (T-15)
21/32" 19/32"
GH2=RH-6
1 1/4"
31.5 (33.5)
1 1/4" 1 5/16"
11
7/16"
15
19/32"
37 (39)
1 15/32" 1 17/32"
H-26
1 1/32"

7 Vormontage / Prémontage / Pre-assembly

7.1

DE	**Vormontage: Ablängen der Profile**
FR	**Prémontage : Raccourcir les profilés**
EN	**Pre-assembly: Cutting the profiles to length**

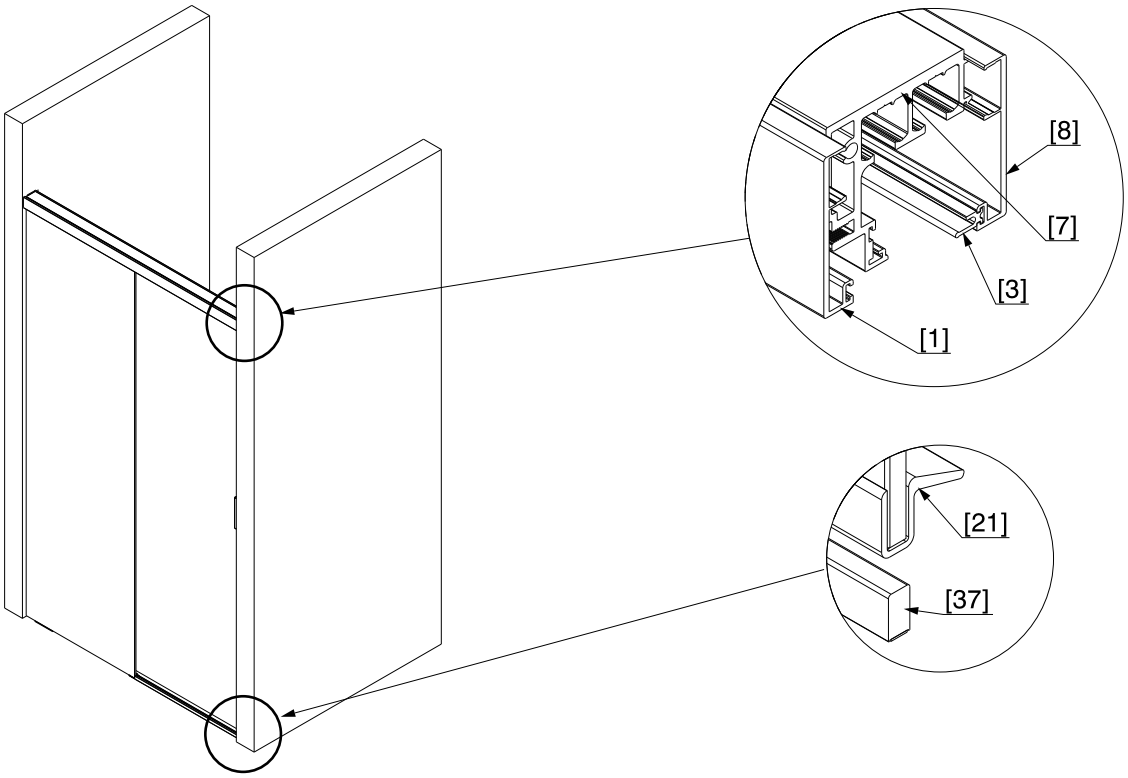

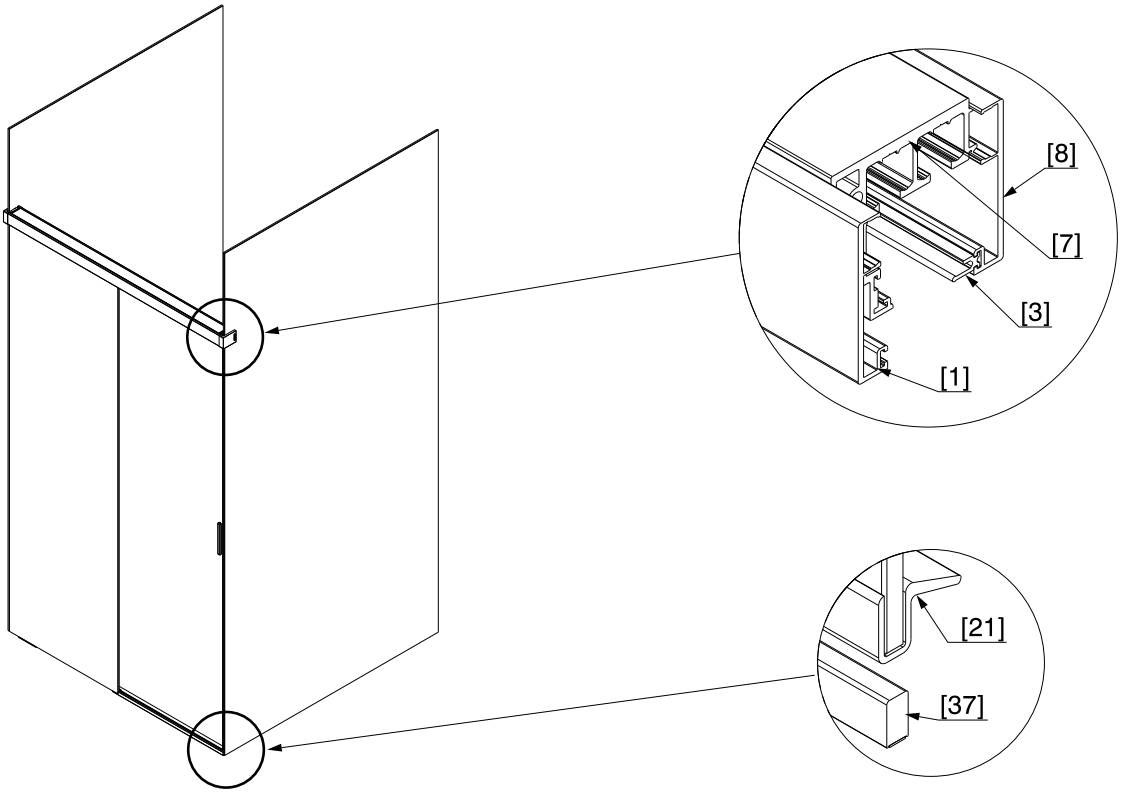

[1] 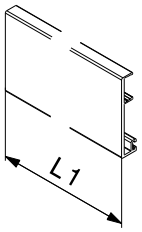	L1 = LB – 1	L1 = LB – 1 (LB + 1)	L1 = LB – 1 (LB + 3)
[7] 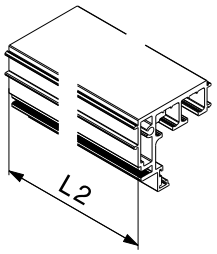	L2 = LB – 16	L2 = LB – 27	L2 = LB – 38
[8] 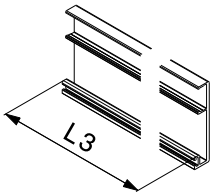	L3 = LB – 1	L3 = LB – 15	L3 = LB – 30
[3] 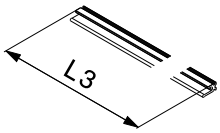	L3 = LB – 1	L3 = LB – 15	L3 = LB – 30
[21] **DE** Schwall **FR** Profilé de protection contre le débordement **EN** Anti-flooding 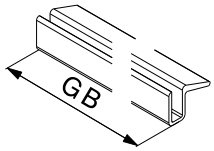	$GB = \frac{LB + 17}{2}$	$GB = \frac{LB + 17}{2}$	$GB = \frac{LB + 17}{2}$
[37] **DE** Optionales **FR** En option **EN** Optional 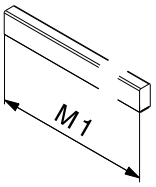	$M1 = \frac{LB - 23}{2}$	$M1 = \frac{LB - 23}{2}$	$M1 = \frac{LB - 23}{2}$

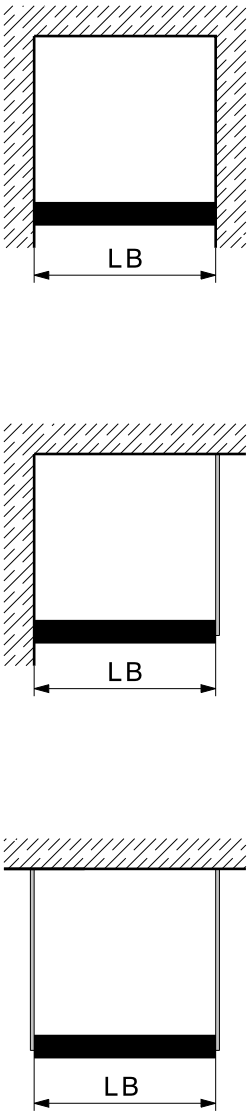

7.2

DE	**Vormontage: Schiebetüren**
FR	**Prémontage : Portes coulissantes**
EN	**Pre-assembly: Sliding doors**

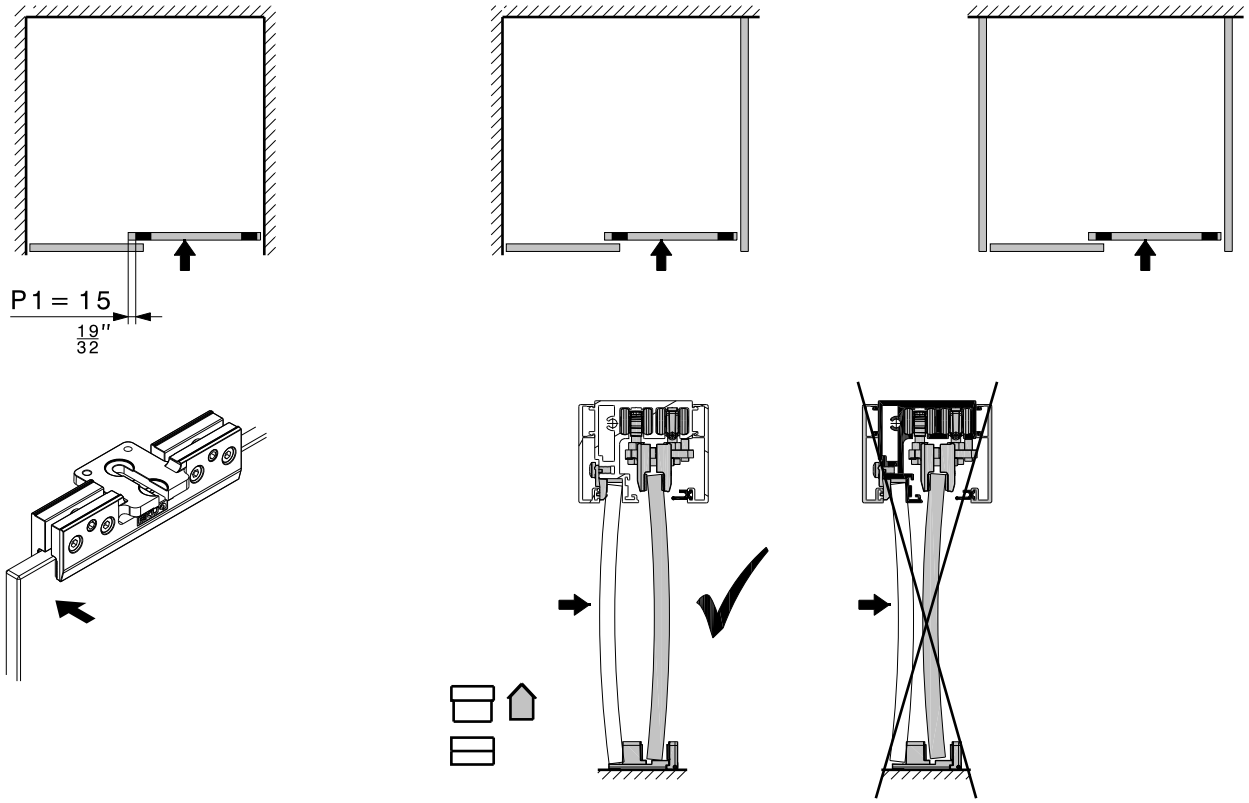

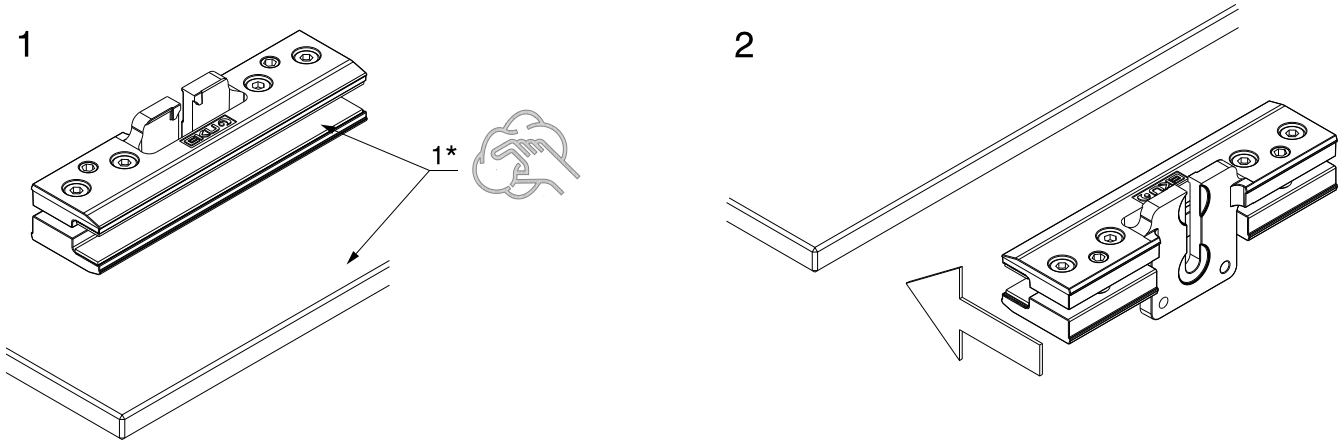

1* **DE** Mit Glasreiniger / **FR** Avec nettoyeur de verre / **EN** With a glass cleaner

3

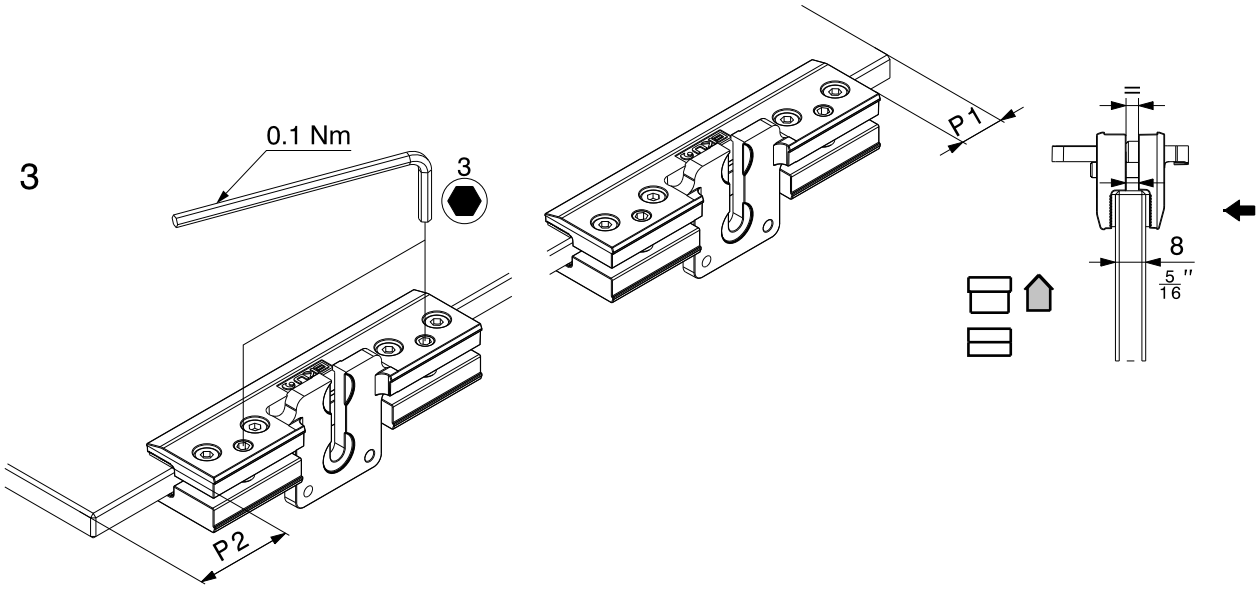

4

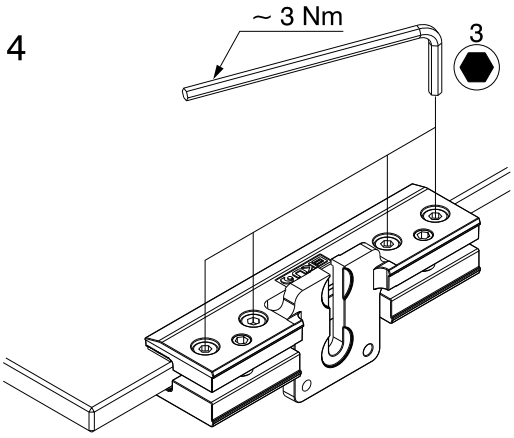

5

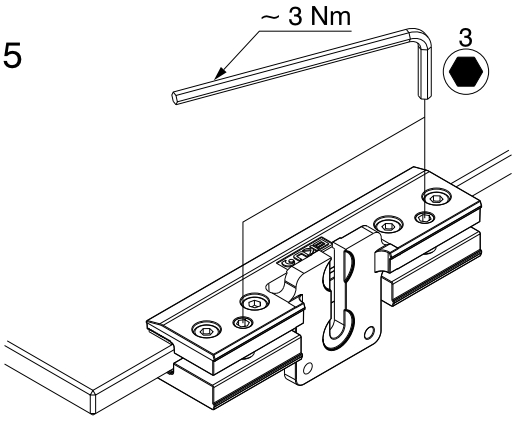

7.3

DE Vormontage: Dichtungen für Schiebetüren (Optionales)
FR Prémontage : Joints pour portes coulissantes (en option)
EN Pre-assembly: Seals for sliding doors (optional)

DE Dichtungsset für 8 mm Glas **FR** Jeu de joints pour verre de 8 mm **EN** Seal set for 8 mm ($\frac{5}{16}$") glass	054.3018.071
DE Dichtungsset für 10 mm Glas **FR** Jeu de joints pour verre de 10 mm **EN** Seal set for 10 mm ($\frac{13}{32}$") glass	054.3067.071

1* **DE** Oberkante Schiebetüre
FR Bord supérieur de la porte coulissante
EN Upper edge of sliding door

2* **DE** Glas reinigen und entfetten.
FR Nettoyer et dégraisser le verre.
EN Clean and degrease glass.

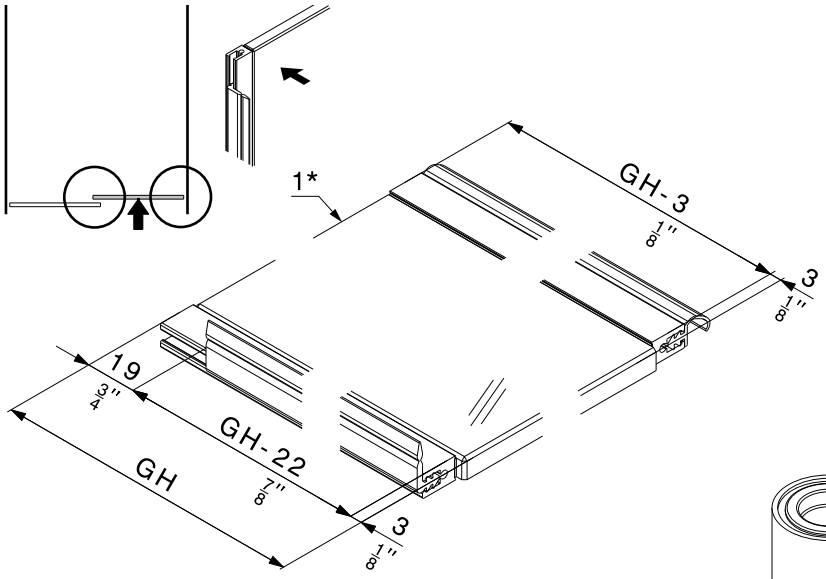

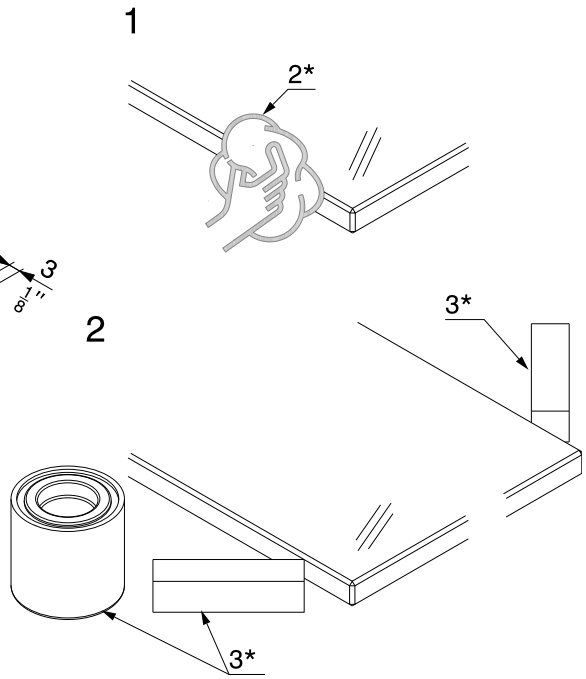

3* **DE** Primer anwenden, Trockenzeit = 5 min.
FR Appliquer la couche de fond, temps de séchage = 5 min.
EN Use primer, drying time = 5 min.

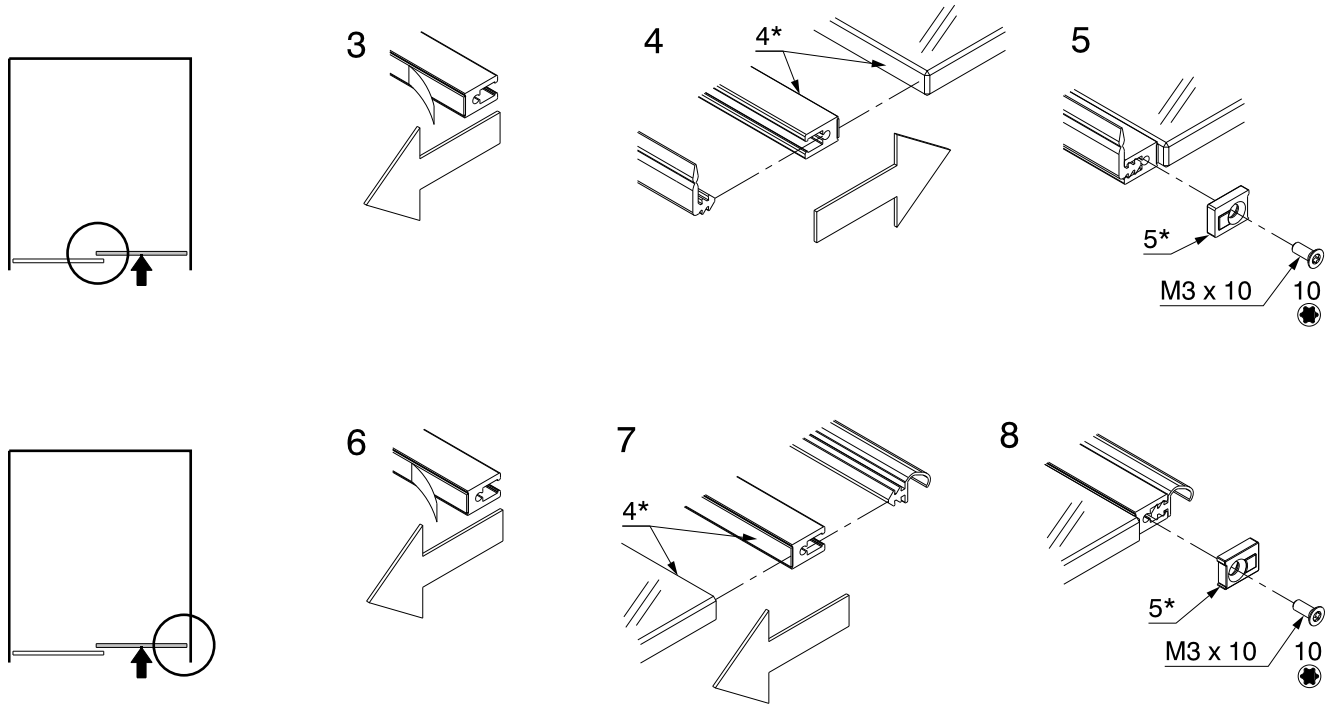

4* **DE** Dichtungsprofil für 1 Sek. mit 30 - 50 N/cm² auf das Glas drücken
FR Appuyer le profil d'étanchéité pendant 1 sec. avec 30 - 50 N/cm² sur le verre
EN Press sealing profile onto glass for 1 sec. with 30 - 50 N/cm²

5* **DE** Nur unten an Türen montieren
FR Ne monter qu'en bas des portes
EN Only fit to bottom of doors

7.4

DE	**Vormontage: Griffe für Schiebetüren**
FR	**Prémontage : Poignées pour portes coulissantes**
EN	**Pre-assembly: Handles for sliding doors**

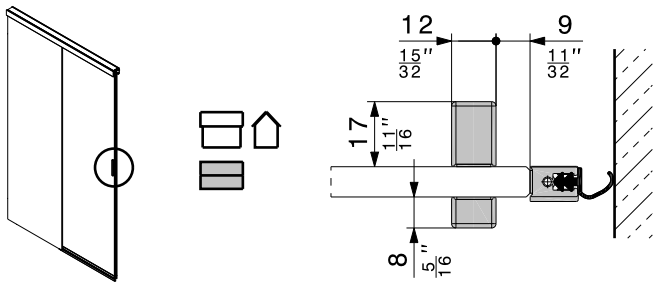

1* DE Glas reinigen und entfetten.
FR Nettoyer et dégraisser le verre.
EN Clean and degrease glass.

2* DE Primer anwenden, Trockenzeit = 5 min.
FR Appliquer la couche de fond, temps de séchage = 5 min.
EN Use primer, drying time = 5 min.

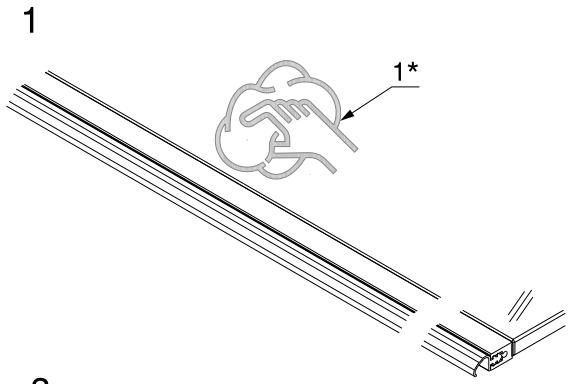

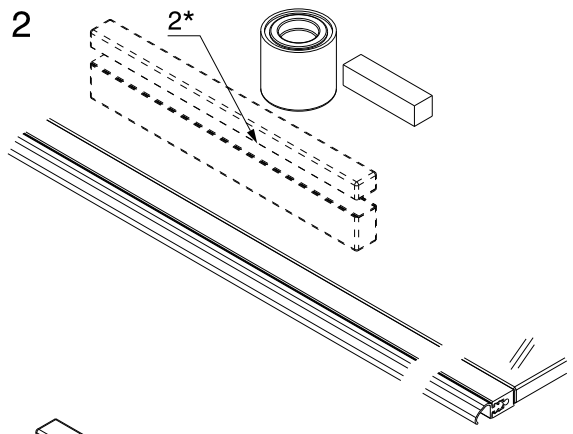

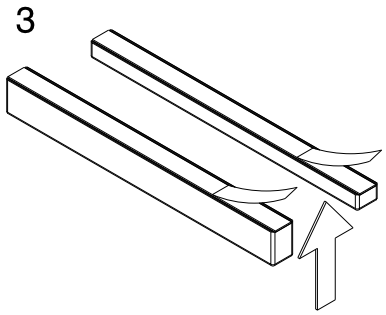

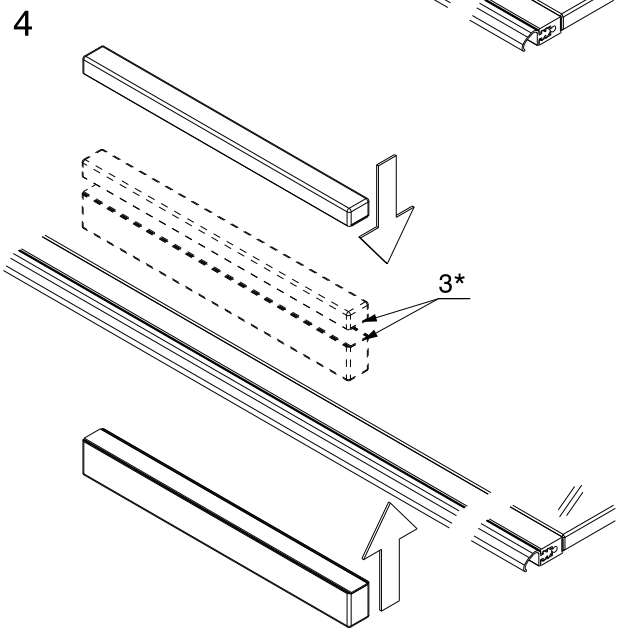

3* DE Griffe für 1 Sek. mit 30 - 50 N/cm² auf das Glas drücken
FR Appuyer les poignées pendant 1 sec. avec 30 - 50 N/cm² sur le verre
EN Press handles onto glass for 1 sec. with 30 - 50 N/cm²

7.5

DE	**Vormontage: Schwallschutzprofil für Schiebetüren**
FR	**Prémontage : Profilé de protection contre le débordement pour portes coulissantes**
EN	**Pre-assembly: Anti-flooding profile for sliding doors**

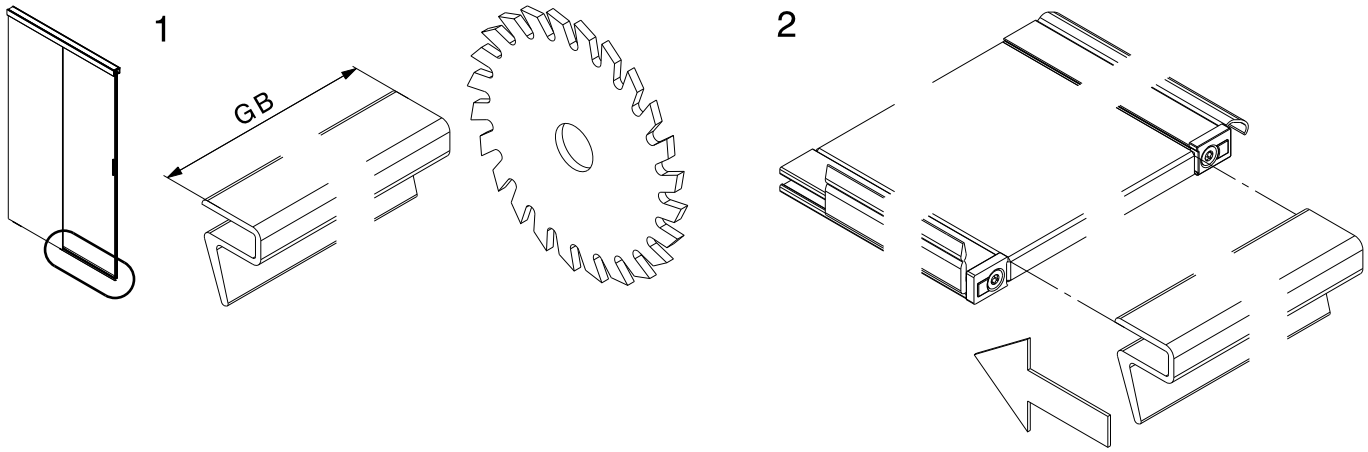

7.6

DE	**Vormontage: Laufschiene**
FR	**Prémontage : Rail de roulement**
EN	**Pre-assembly: Running track**

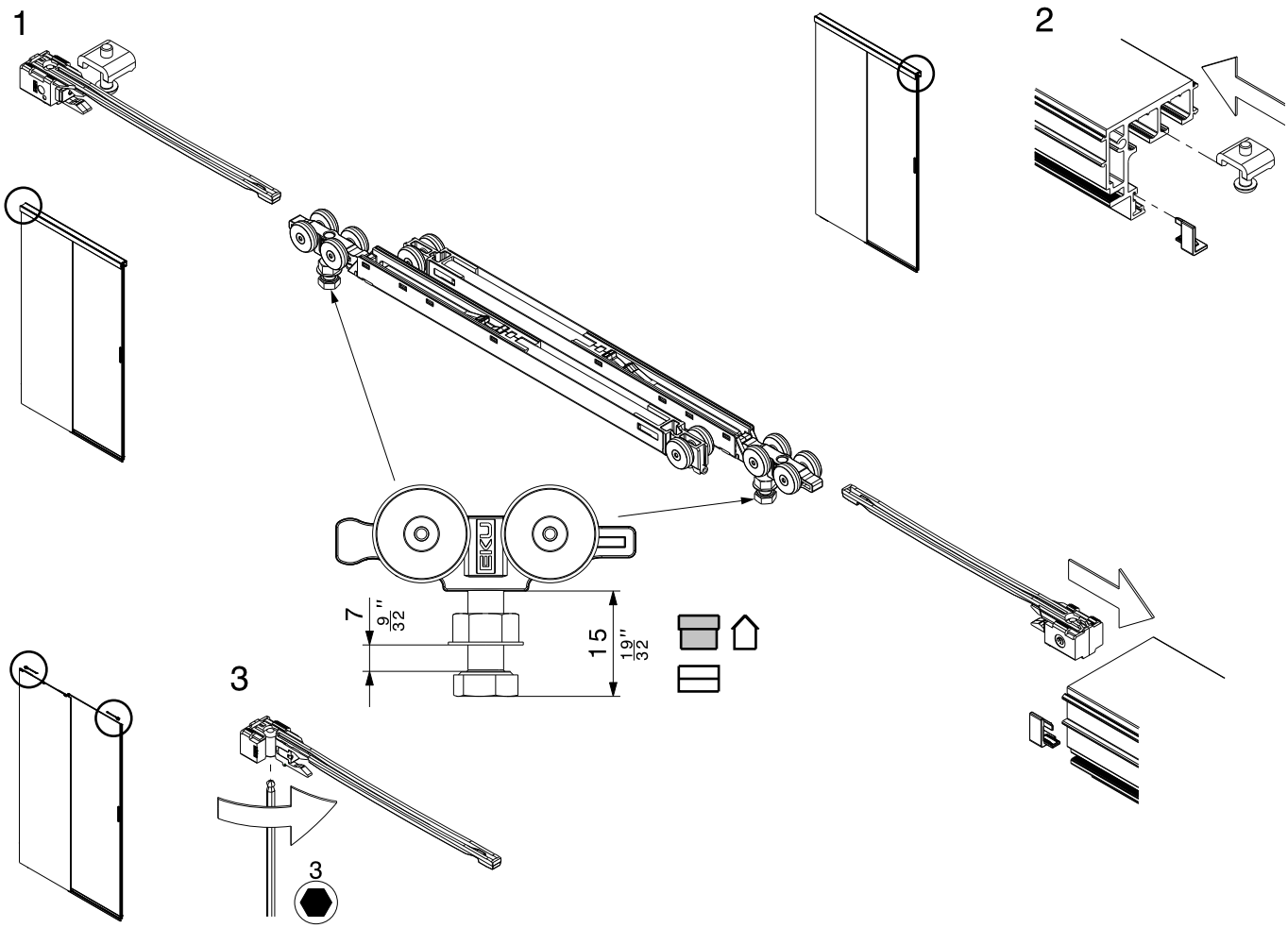

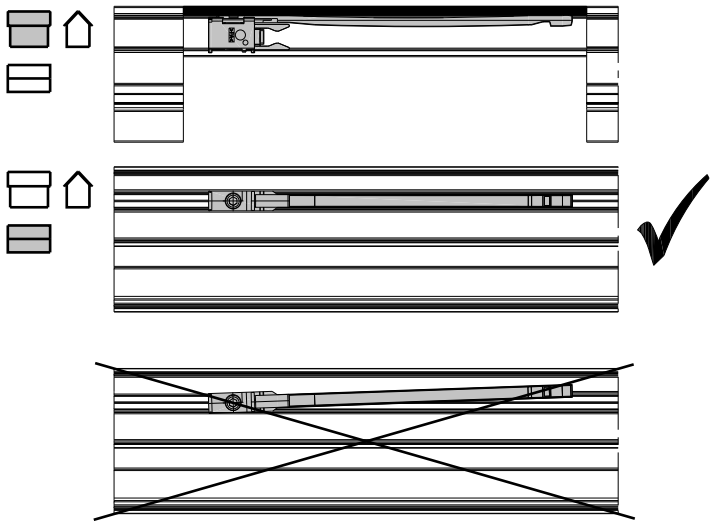

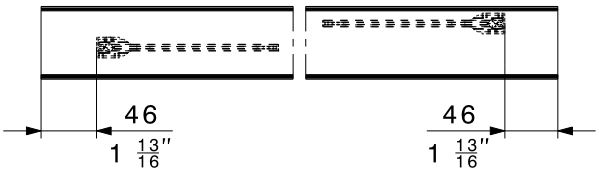

8 Montage / Montage / Assembly

8.1

DE	**Montage: Bodenführung**
FR	**Montage : Guidage de sol**
EN	**Assembly: Bottom guide**

1*	DE Schritt **1 - 3** nur ausführen bei diesen Varianten. FR Exécuter les étapes **1 - 3** seulement dans ces variantes. EN Only carry out steps **1 - 3** with these versions.	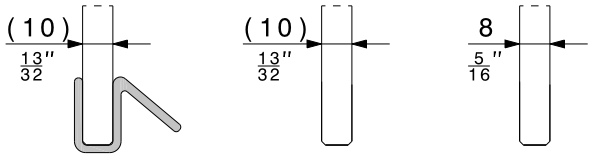

1

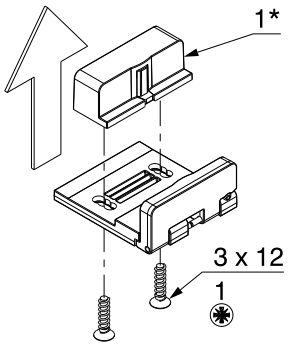

DE Ohne Schwallprofil
FR Sans profilé de protection contre le débordement
EN Without anti-flooding profile

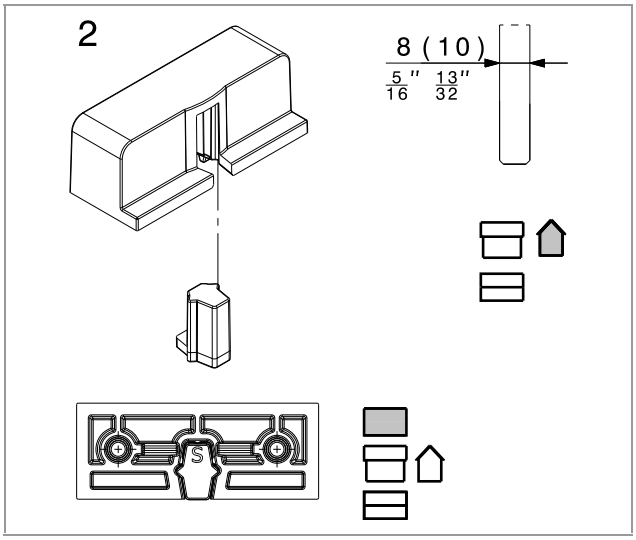

DE oder
FR ou
EN or

DE Mit Schwallprofil
FR Avec profilé de protection contre le débordement
EN With anti-flooding profile

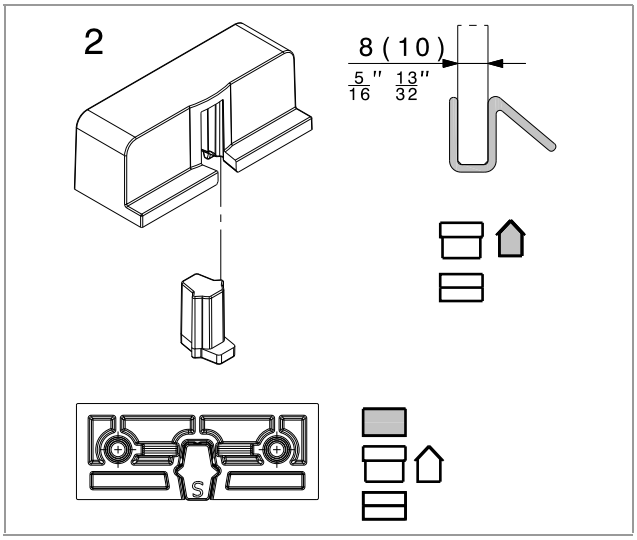

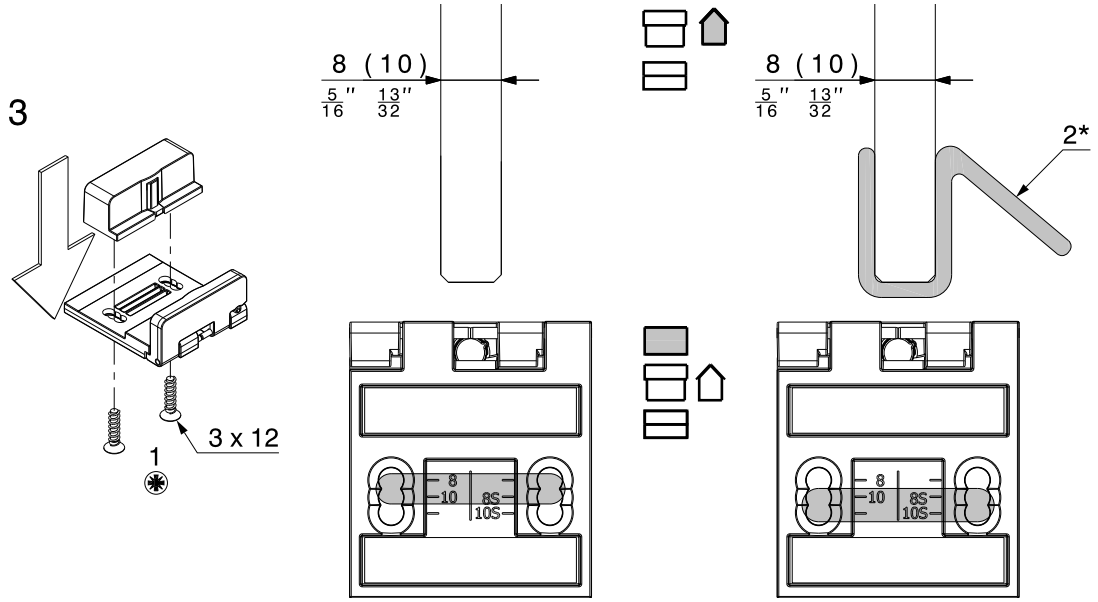

2* **DE** Das ist ein Schwallprofil
FR c'est un profilé de protection contre le débordement
EN This is an anti-flooding profile

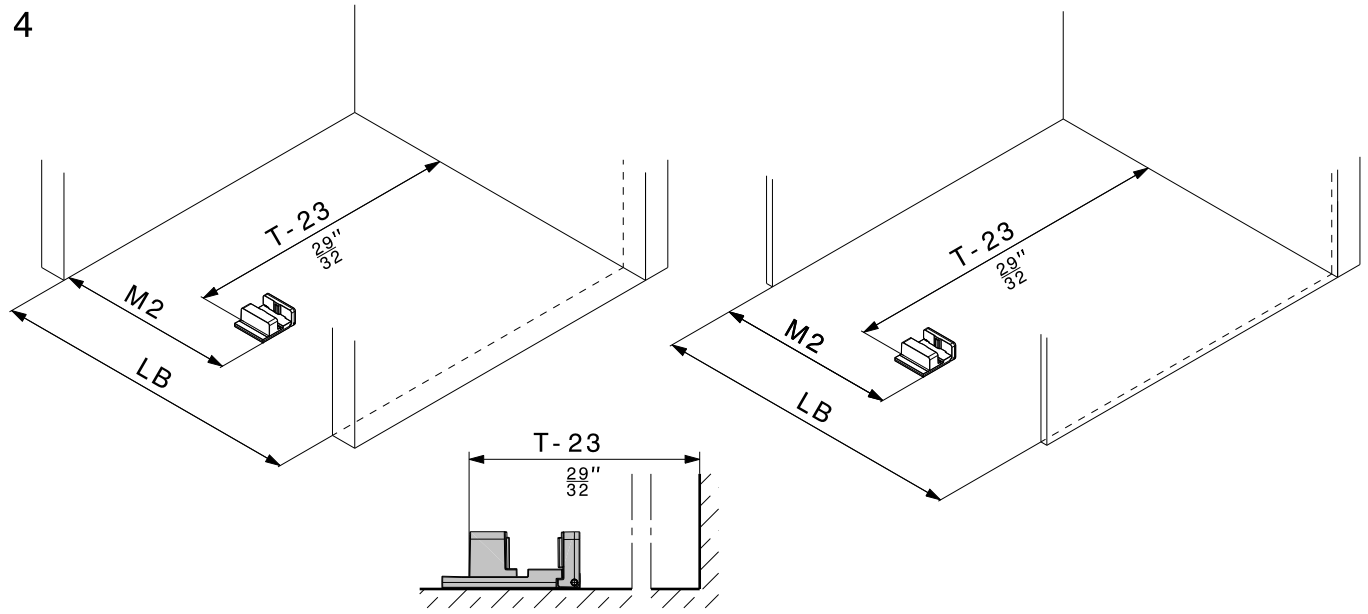

$$M2 = \frac{LB + 21}{2}$$

3* **DE** Kleben
FR Colle
EN Glue

5

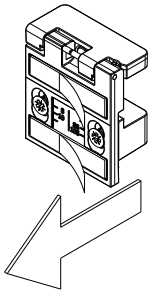

6

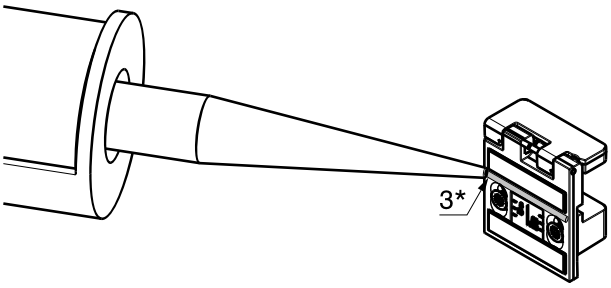

7

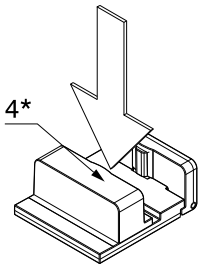

4* **DE** Bodenführung für 1 Sek. mit 30 - 40 N/cm² auf den Boden drücken
FR Appuyer le guidage de sol pendant 1 sec. sur le sol avec 30 - 40 N/cm²
EN Press bottom guide to the floor for 1 sec with 30 - 40 N/cm²

8.2

DE	**Montage: Laufschiene für Mauerwände**
FR	**Montage : Rail de roulement pour les murs**
EN	**Assembly: Running track for masonry**

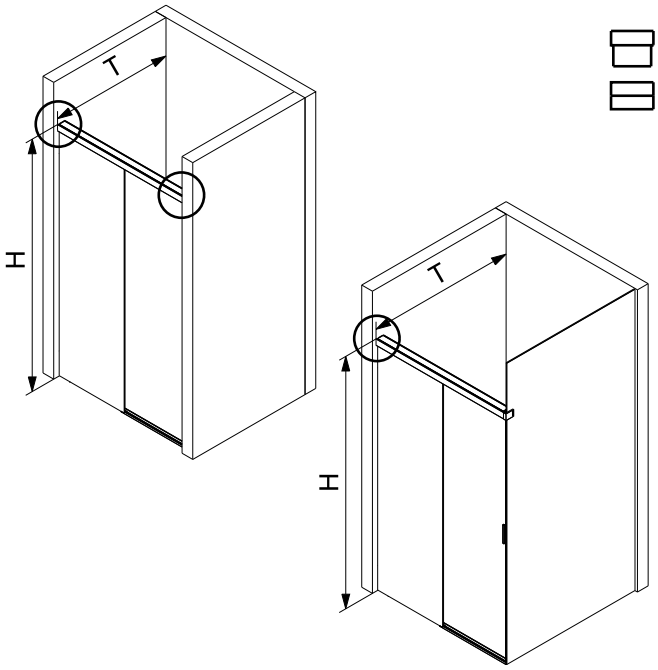

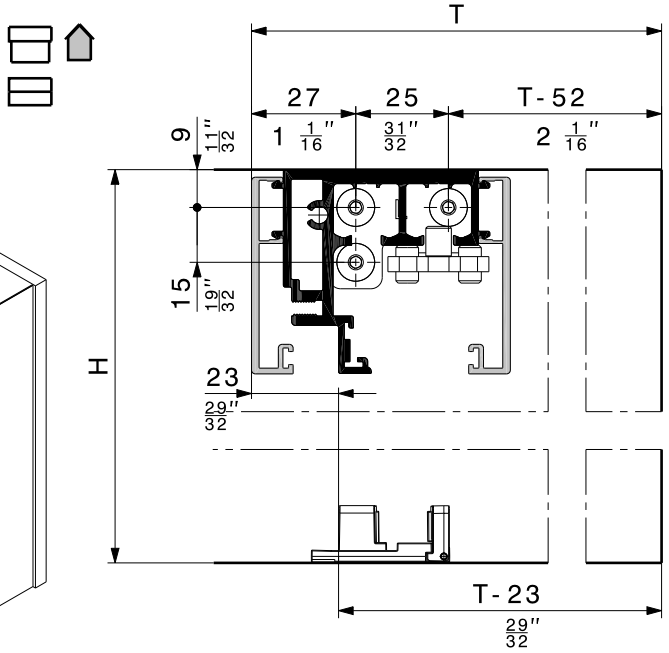

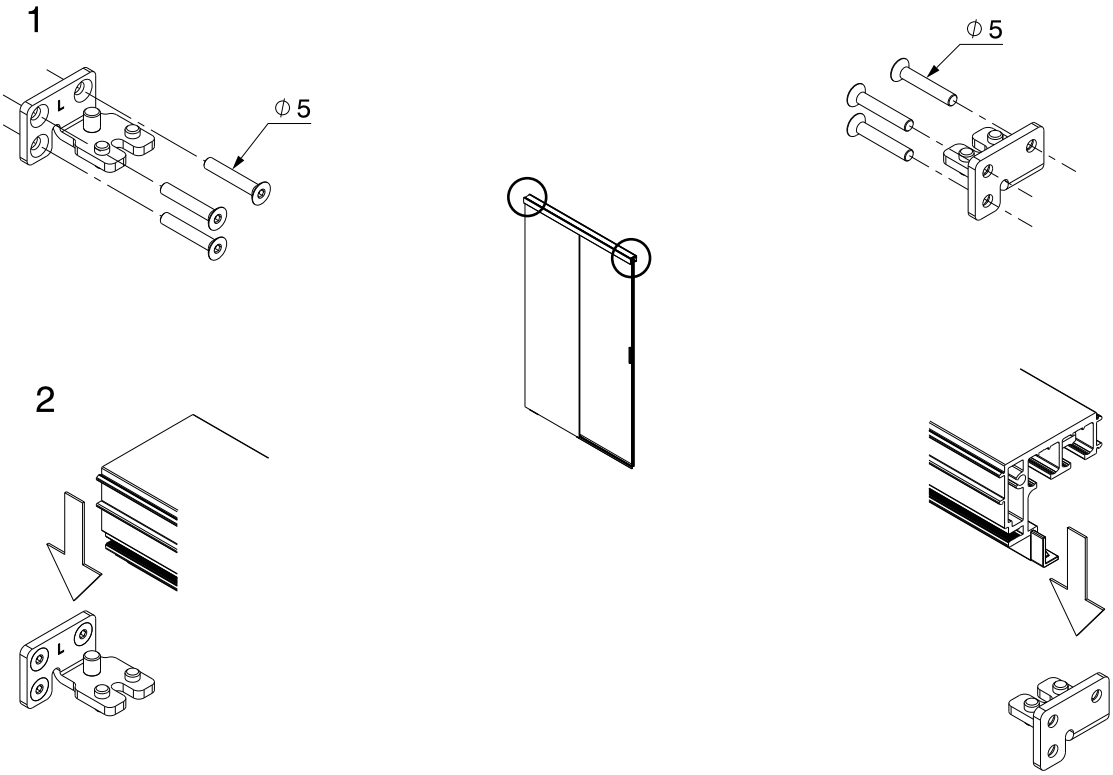

3

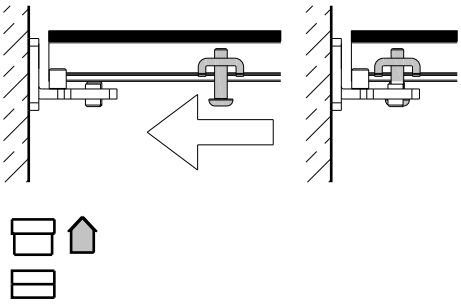

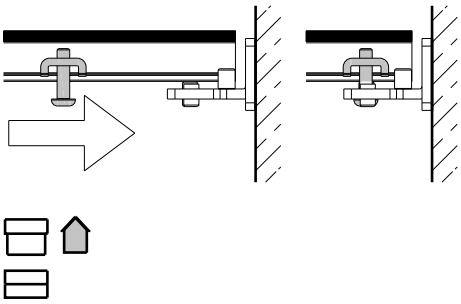

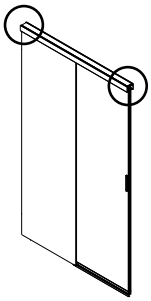

4

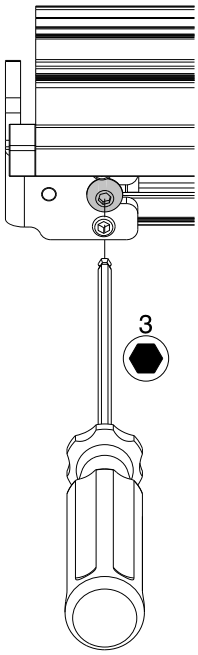

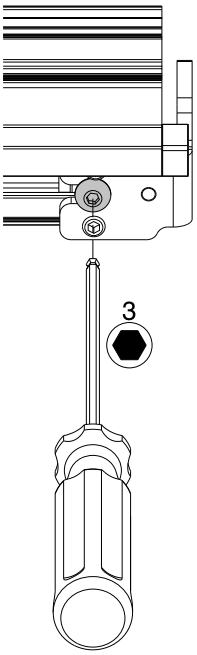

8.3

DE Montage: Glaswände und Laufschiene für Gläswände
FR Montage : Parois en verre et rail de roulement pour parois en verre
EN Assembly: Glass walls and running track for glass walls

DE Glasausschnitte und Bohrungen siehe Seite 23 und 25
FR Découpes de verre et perçages voir page 23 et 25
EN For glass cut-outs and drill holes see page 23 and 25

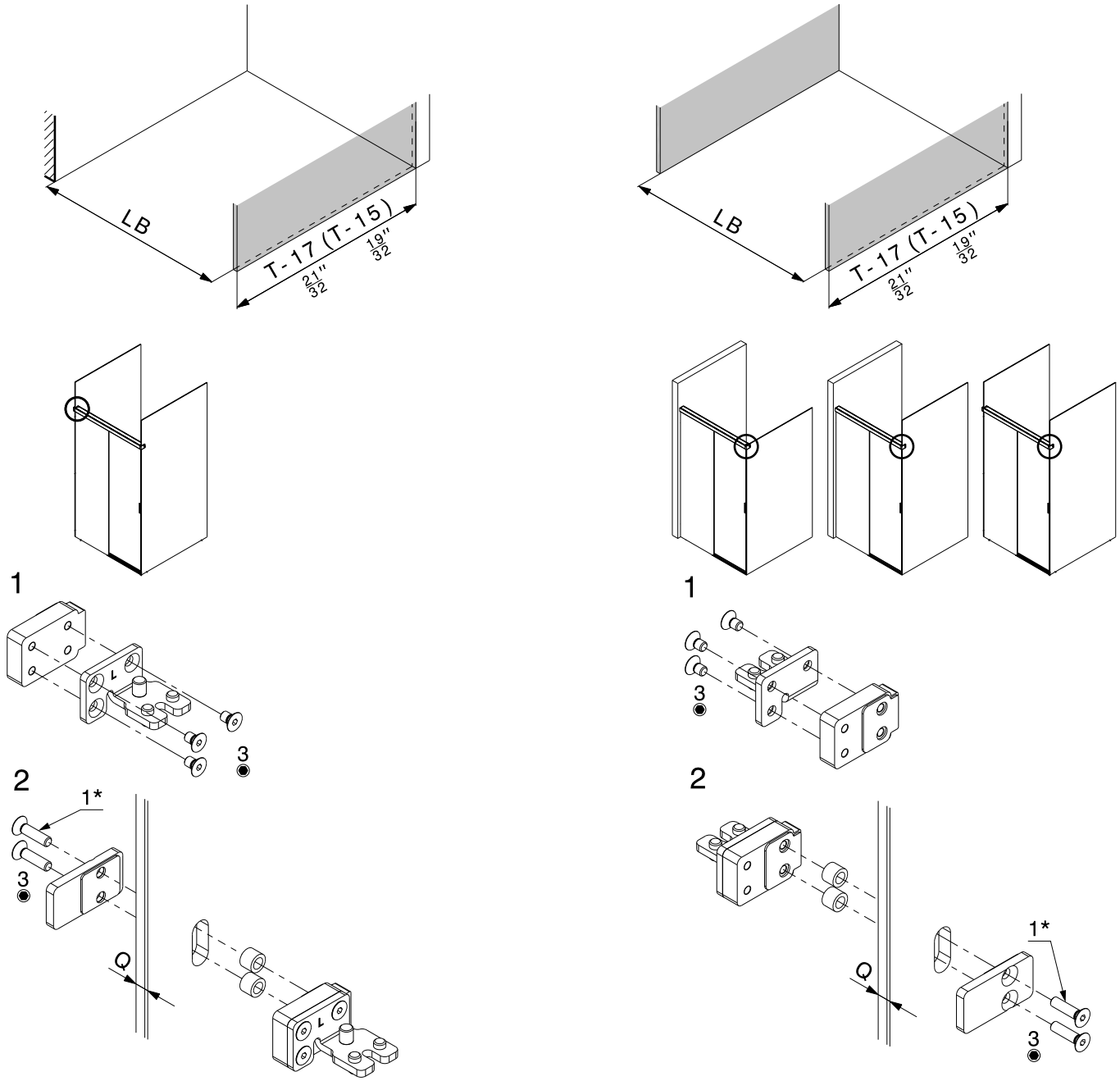

1*	Q	
	8 mm ($\frac{5}{16}$")	M5 x 20
	10 mm ($\frac{13}{32}$")	M5 x 22

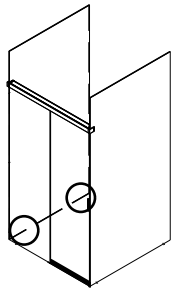

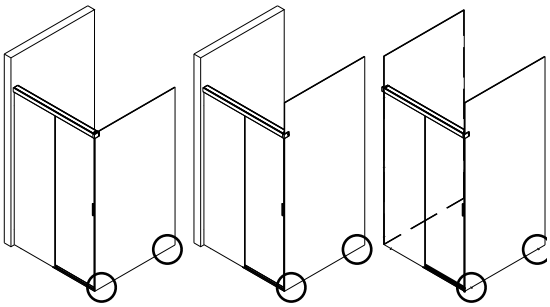

3

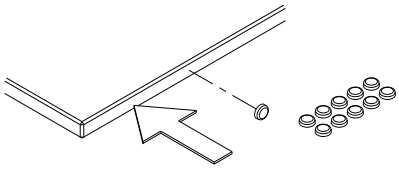

3

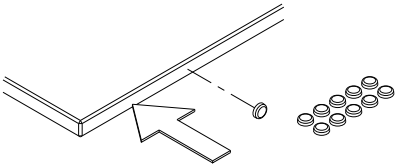

4

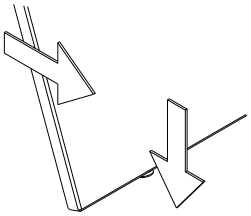

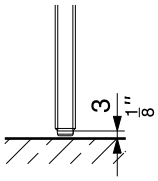

4

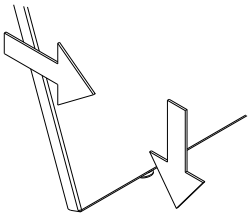

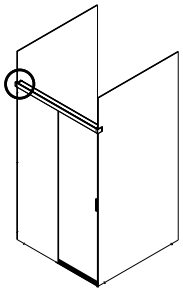

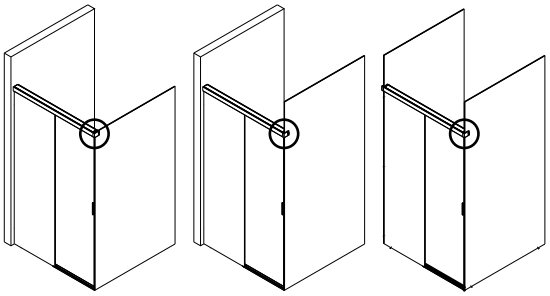

5

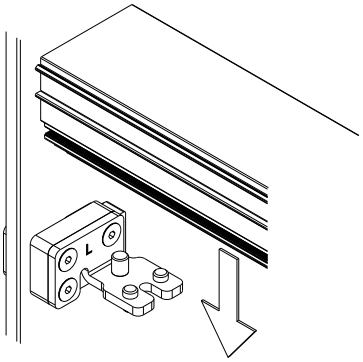

5

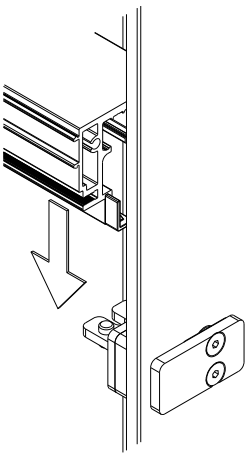

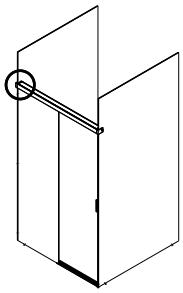

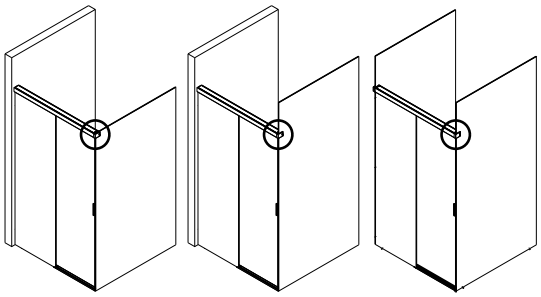

6

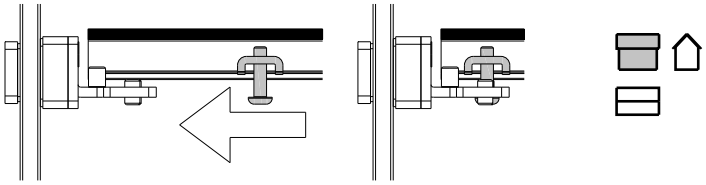

6

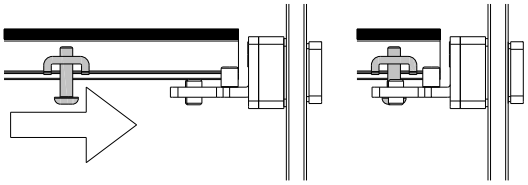

7

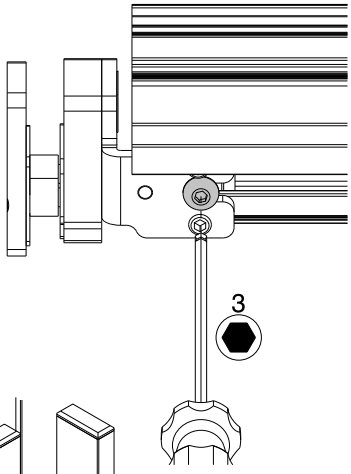

7

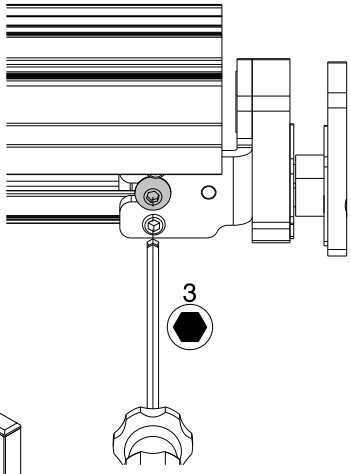

8

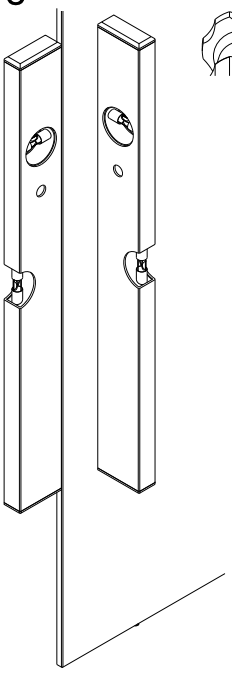

8

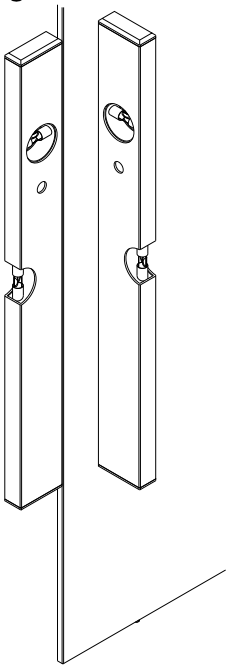

8.4

DE	**Montage: Festverglasung**
FR	**Montage : Vitrage fixe**
EN	**Assembly: Fixed glazing**

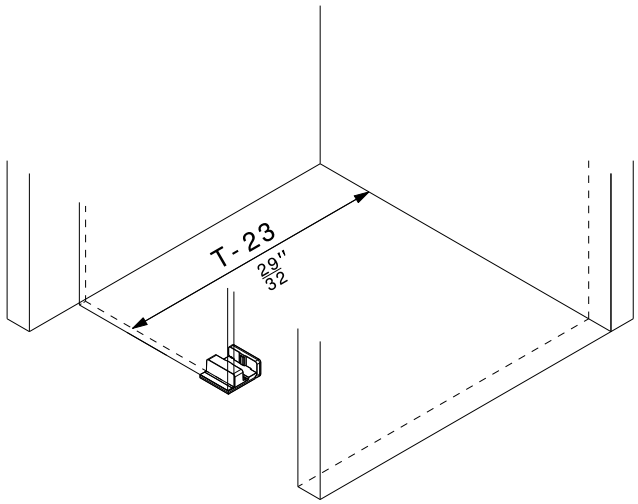

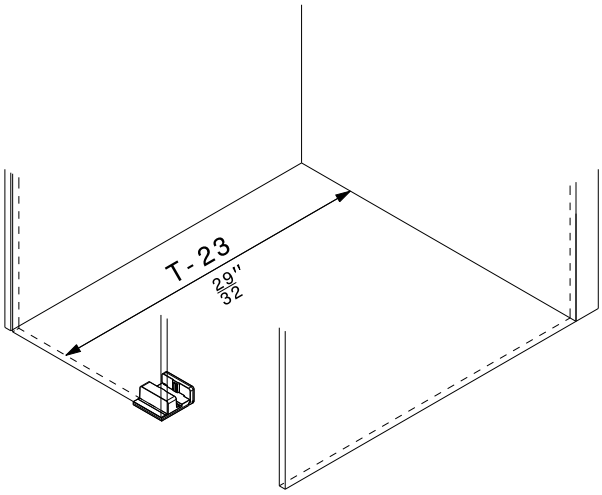

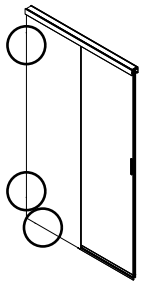

1

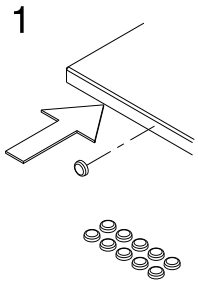

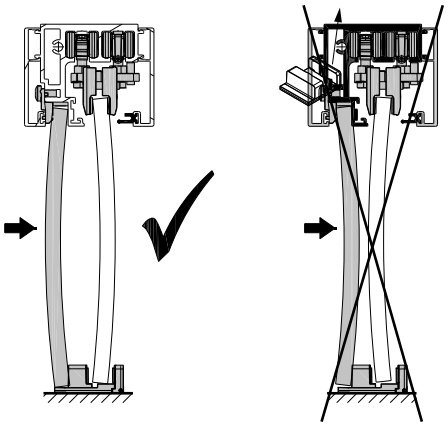

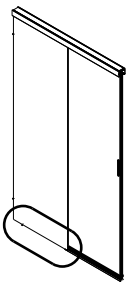

2

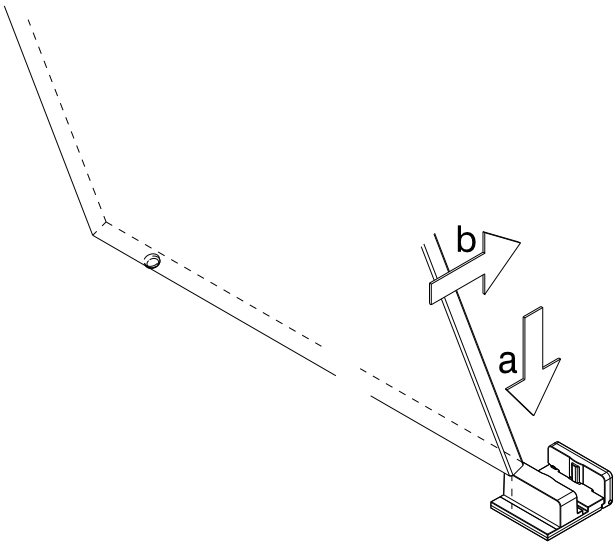

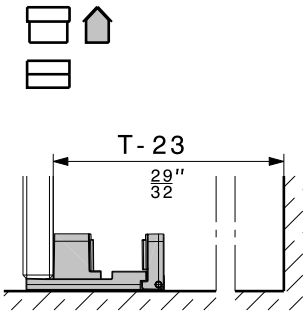

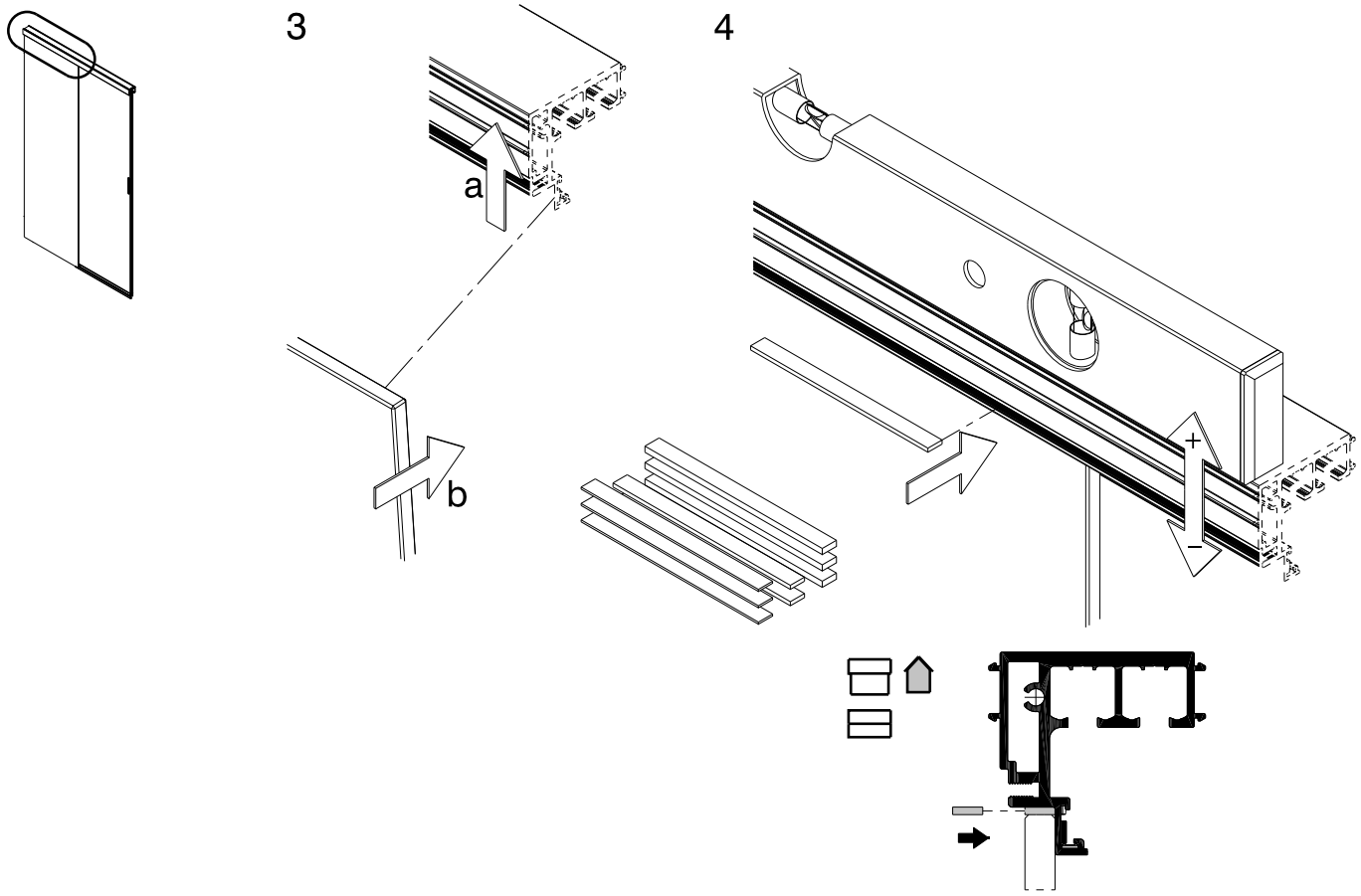

DE Mit 8 mm Glas
FR Avec verre de 8 mm
EN With 8 mm ($\frac{5}{16}$") glass

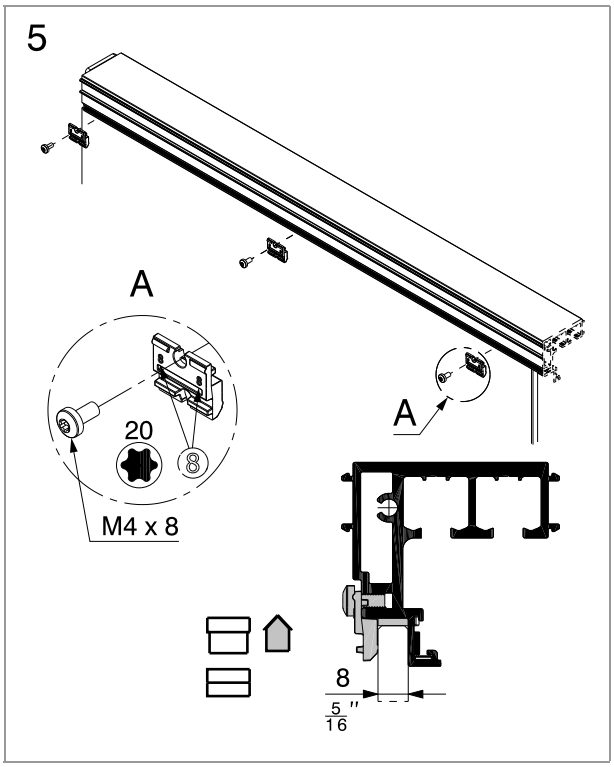

DE oder
FR ou
EN or

DE Mit 10 mm Glas
FR Avec verre de 10 mm
EN With 10 mm ($\frac{13}{32}$") glass

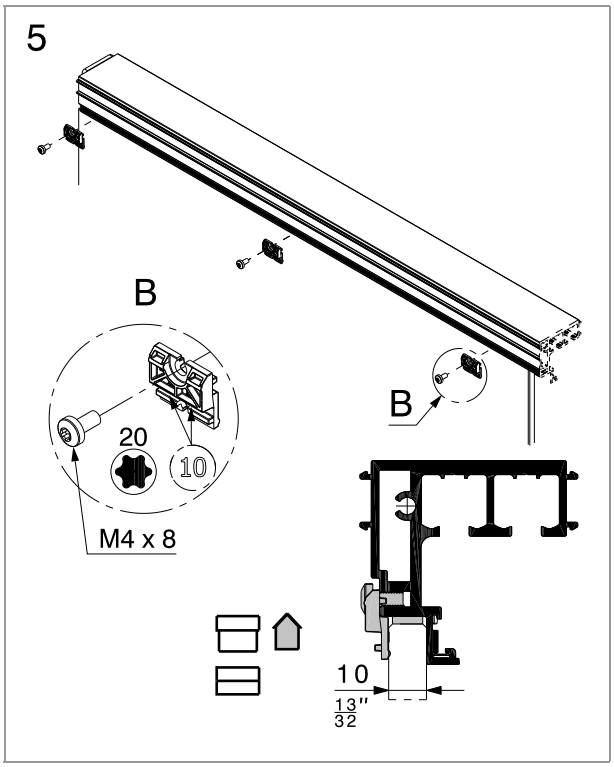

6

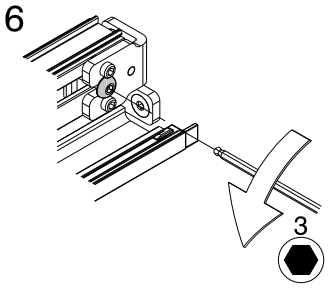

7

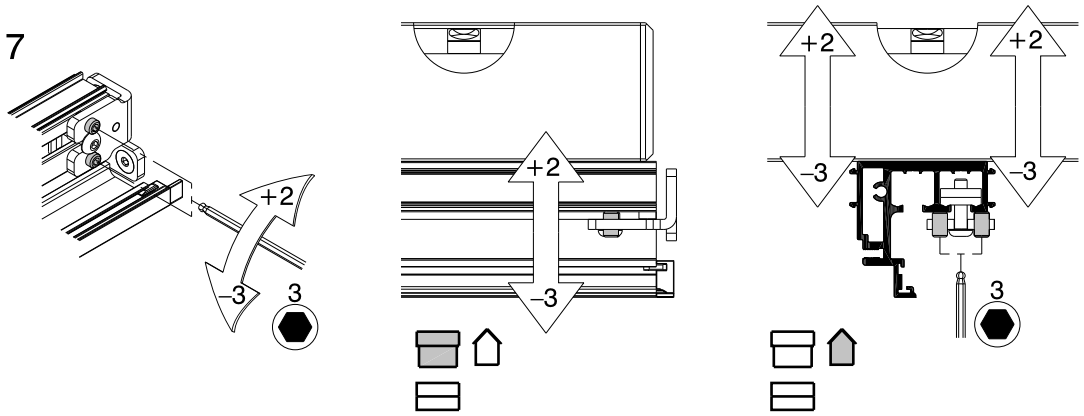

8

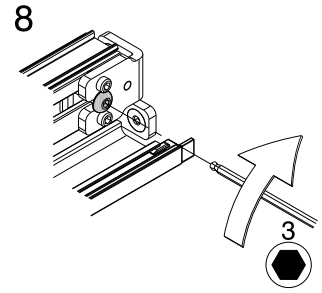

9

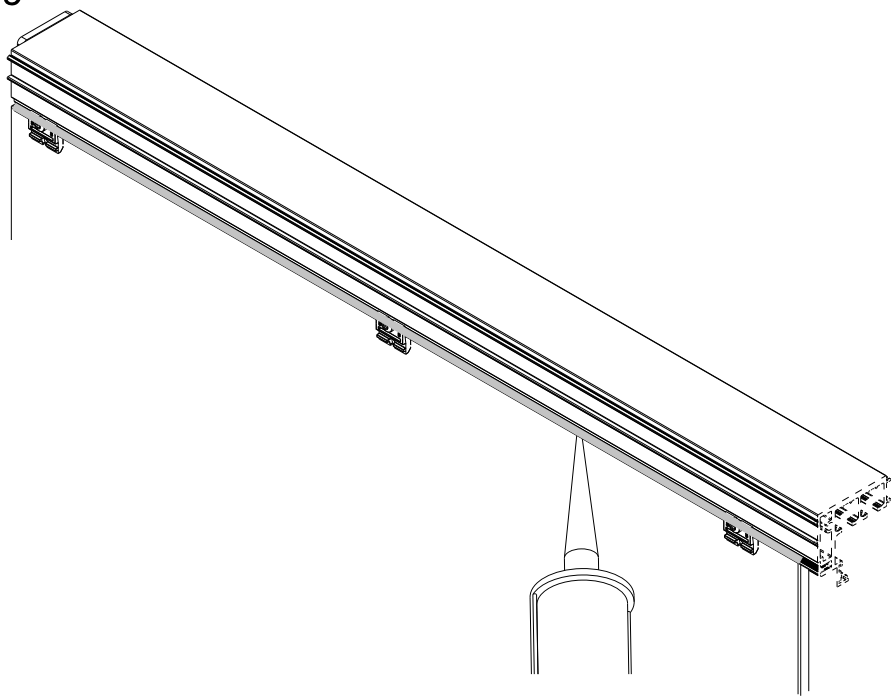

8.5

DE	**Montage: Türen**
FR	**Montage : Portes**
EN	**Assembly: Doors**

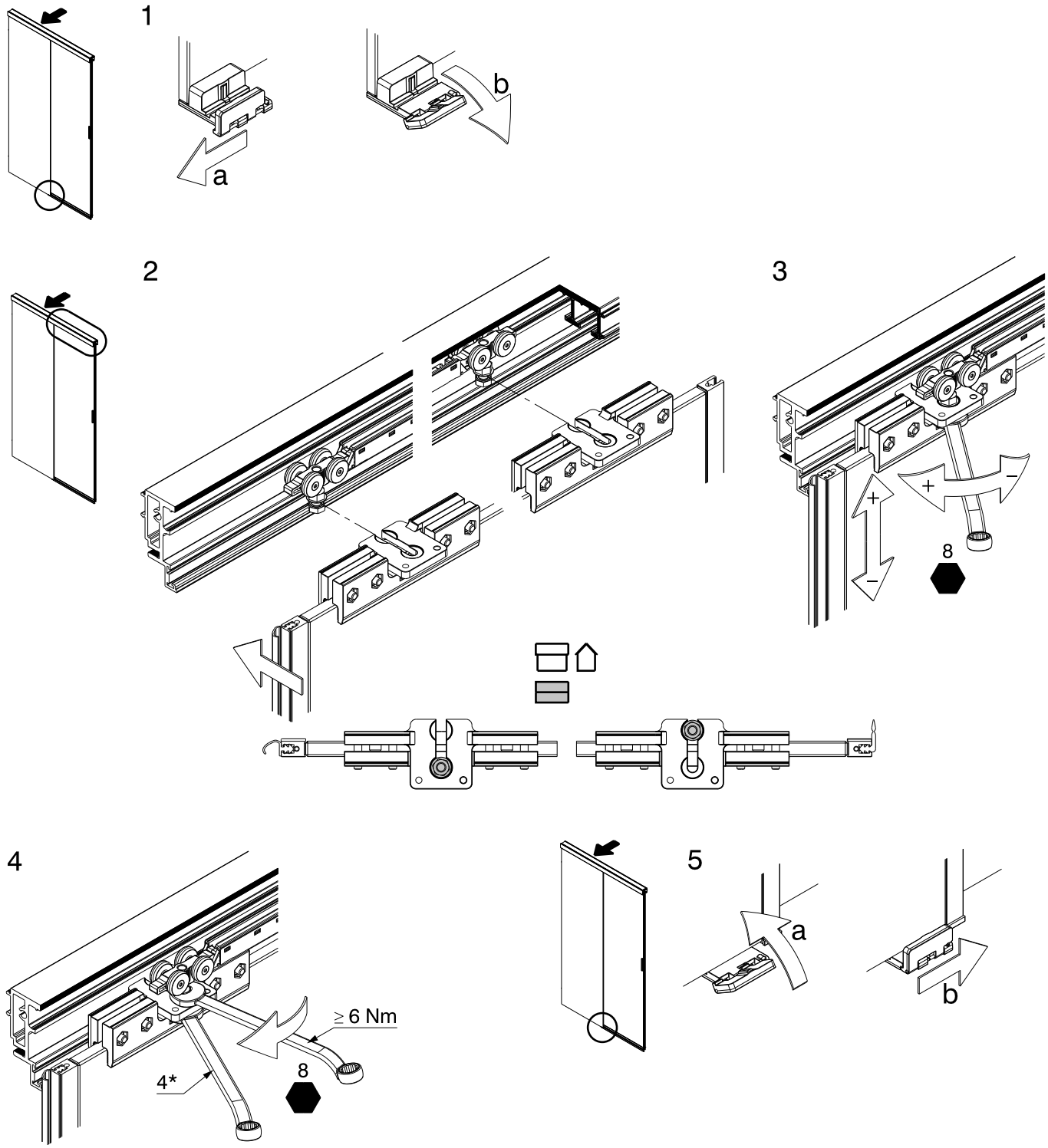

4* DE Gegenhalten
FR Exercer une contre-pression
EN Counter pressure

8.6

DE	**Montage: Sicherungsstift**
FR	**Montage : Goupille de sécurité**
EN	**Assembly: Locking pin**

DE Sicherungsstift darf Laufschiene nicht berühren
FR La goupille de sécurité ne doit pas toucher le rail de roulement
EN The locking pin may not touch the running track

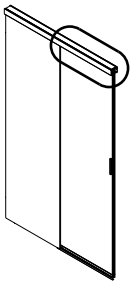

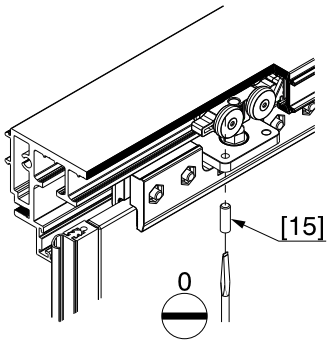

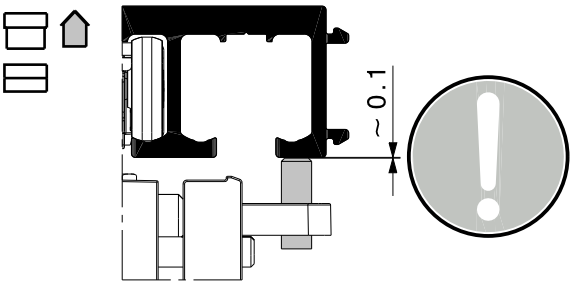

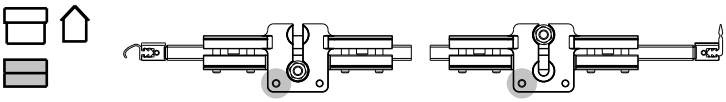

8.7

DE	**Montage: Blenden mit Blendendichtung**
FR	**Montage : Caches avec joint pour cache**
EN	**Assembly: Panels with panel sealing**

DE Mit Mauerwänden / FR Avec murs / EN With masonry

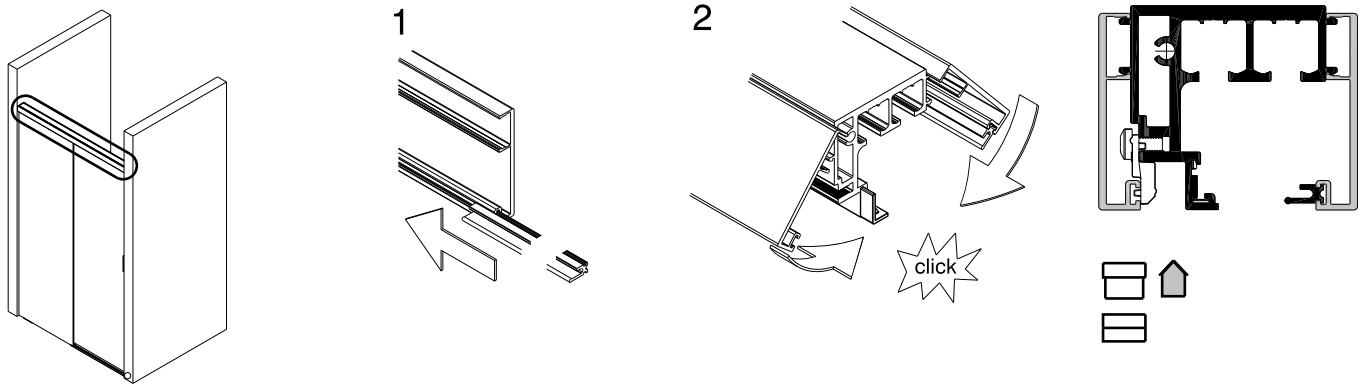

DE Mit Glaswänden / FR Avec parois en verre / EN With glass walls

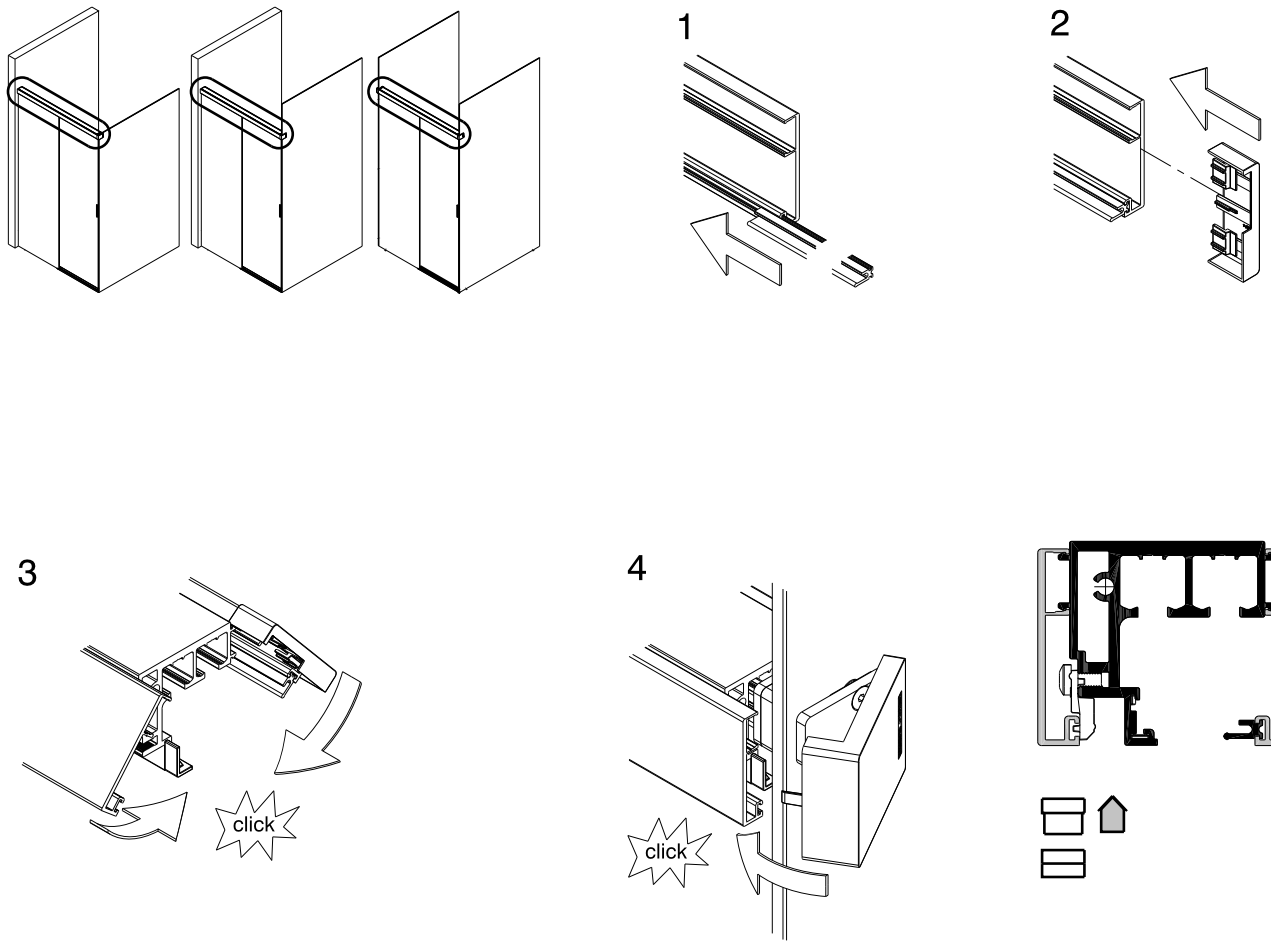

8.8

DE	**Montage: Versiegeln der Anlage**
FR	**Montage : Étanchéification de l'installation**
EN	**Assembly: Sealing the system**

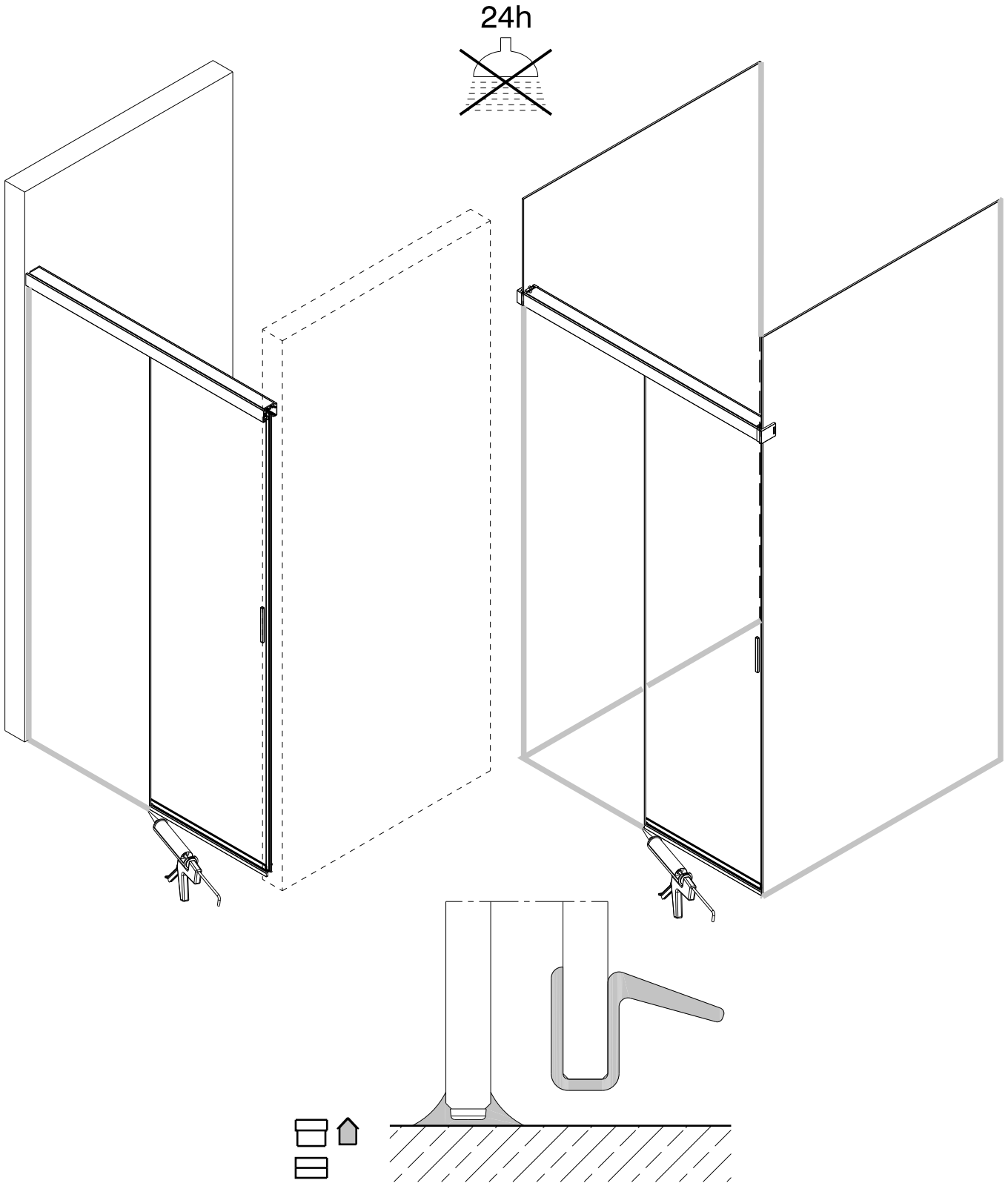

9 Optionales / En option / Optional

9.1

DE	**Optionales: Partielle Schwelle**
FR	**En option : Seuil partiel**
EN	**Optional: Partial threshold**

1* DE Mit Sillikon verkleben
FR Effectuer un collage au silicone
EN Glue with silicone

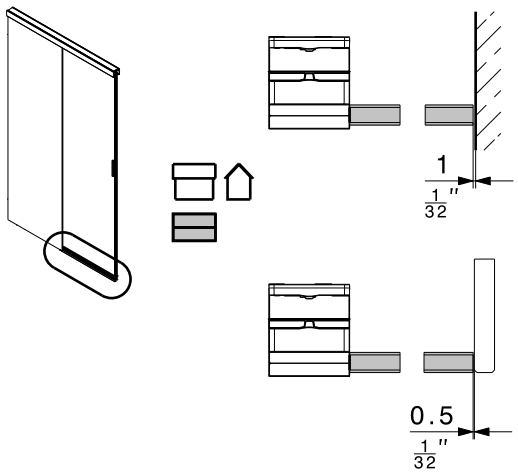

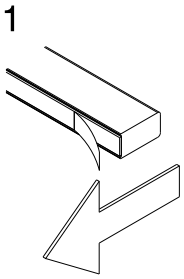

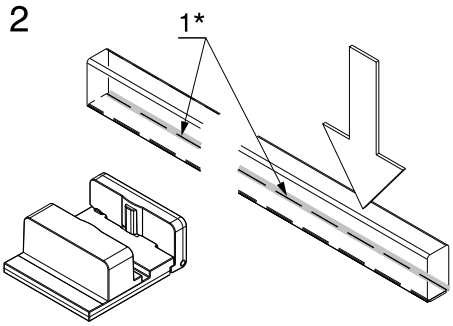

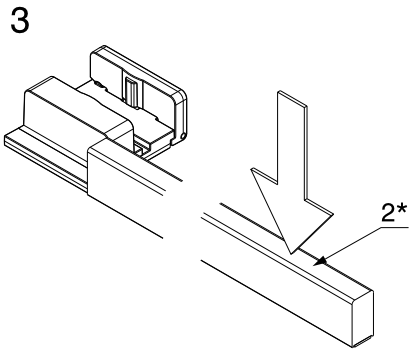

2* DE Partielle Schwelle für 1 Sek. mit 30 - 50 N/cm² auf den Boden drücken
FR Appuyer le seuil partiel pendant 1 sec. avec 30 - 50 N/cm² sur le sol
EN Press partial threshold onto floor for 1 sec. with 30 - 50 N/cm²

DE
HAWA ist eine registrierte Marke der Hawa Sliding Solutions AG (folgend Hawa), Produktbezeichnungen (z.B. Junior) sind entweder durch Hawa registriert oder Hawa beansprucht daran die exklusiven Nutzungsrechte. Der Inhalt dieser Publikation inklusive Zeichnungen/Grafiken ist urheberrechtlich geschützt. Ohne ausdrückliche Genehmigung der Hawa darf er weder vervielfältigt noch verändert oder in anderer Weise genutzt werden.

FR
HAWA est une marque déposée de Hawa Sliding Solutions AG (ci-après : Hawa). Les désignations de produits (par exemple, Junior) sont également déposées par Hawa ou Hawa en revendique les droits d'exploitation exclusifs. Le contenu de cette publication, y compris les dessins et les graphiques, est protégé par le droit d'auteur. Il ne peut être reproduit, modifié ou utilisé de quelque manière que ce soit sans l'autorisation expresse de Hawa.

EN
HAWA is a registered trademark of Hawa Sliding Solutions AG ("Hawa"). Product names (such as Junior) are registered by Hawa, or Hawa claims exclusive rights of use to them. The contents of this publication, including photographs and graphics are protected by copyright. These contents may not be copied or modified or otherwise used without Hawa's explicit consent.

Hawa
Sliding Solutions

Hawa Sliding Solutions AG
Untere Fischbachstrasse 4, 8932 Mettmenstetten, Schweiz
Tel. +41 44 787 17 17
info@hawa.com, www.hawa.com

788.2000.312 b/06.2021 (AEA0544) © 2019 Hawa Sliding Solutions AG