# Montageanleitung
# Mounting instructions
# Instructions de montage

**Hawa Frontal 25 H/GR FS**

## mod. GR 40/22 Forslide (FS)

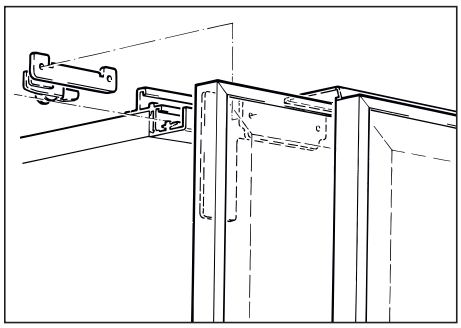

**Garnituren**/sets/garnitures

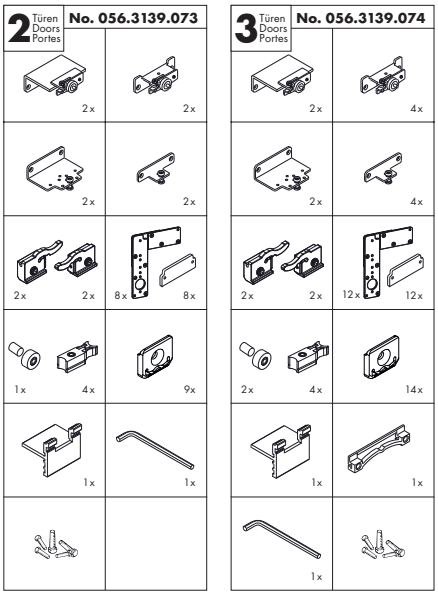


## mod. GR 20/20 Forslide (FS)

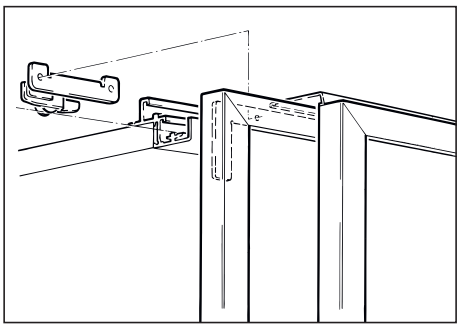

**Garnituren**/sets/garnitures

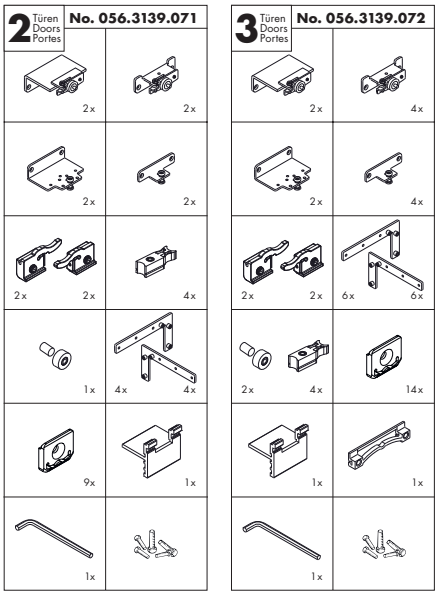


## mod. H Forslide (FS)

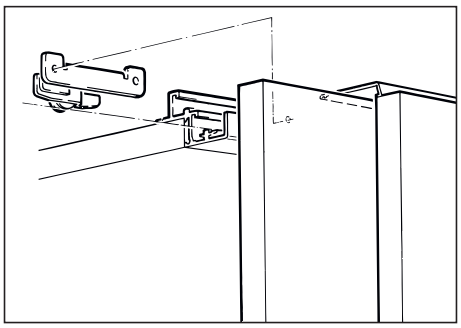

**Garnituren**/sets/garnitures

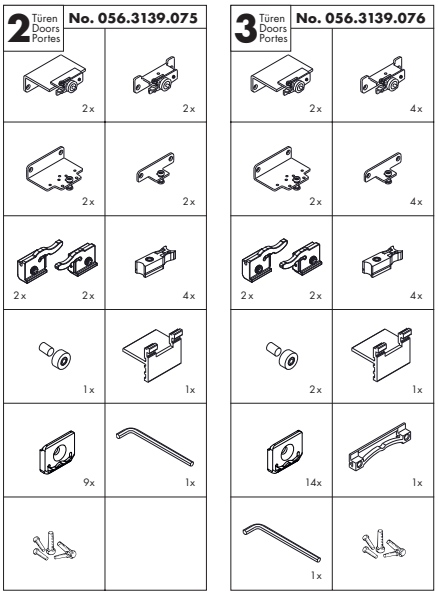


**Zubehör**/Accessories/Accessoires

*optional

| | Gr./Size | Art.No./Code |
|---|---|---|
| **Doppellaufschiene, Alu, eloxiert, gelocht**<br>Dual top track, aluminium, anodized, pre drilled<br>Rail de roulement double, en alu, anodisé, perforé | 2500 mm<br>3500 mm<br>6000 mm | 056.3124.250<br>056.3124.350<br>056.3124.600 |
| **Doppelführungsschiene, Alu, eloxiert, zum Aufclipsen**<br>Dual guide track, aluminium, anodized, to clip on<br>Rail de guidage double, en alu, anodisé, à clipsage | 2500 mm<br>3500 mm<br>6000 mm | 056.3123.250<br>056.3123.350<br>056.3123.600 |
| **Abdeckprofil, Alu, eloxiert, oben / unten**<br>Cover profile, aluminium, anodized, top / bottom<br>Profilé cache, en alu, anodisé, haut / bas | 2500 mm<br>6000 mm | 056.3122.250<br>056.3122.600 |
| **Glas-Rahmenprofil, Alu, eloxiert**<br>Glass frame profile, aluminium, anodized<br>Profilé de cadre pour verre, en alu, anodisé | 2500 mm<br>3500 mm<br>6000 mm | 040.3045.250<br>040.3045.350<br>040.3045.600 |
| **Dichtungsprofil, Kunststoff grau, für Glas-Rahmenprofil**<br>Glass gasket profile, plastic grey, for glass frame<br>Profil d'étanchéitè, en plastique gris, à cadre pour verre | 2500 mm | 040.3061.250 |
| **Glas-Rahmenprofil Alu, eloxiert**<br>Glass frame profile aluminium, anodized<br>Profil alu du cadre de la porte en verre, anodisé | 2500 mm<br>3500 mm<br>6000 mm | 056.3070.250<br>056.3070.350<br>056.3070.600 |

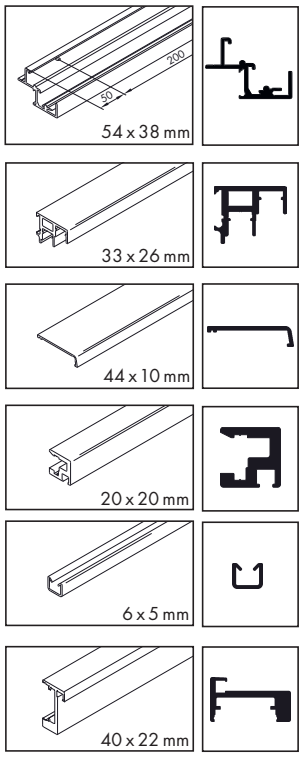


| | mod. GR 40/22 Forslide (FS) | mod. GR 20/20 Forslide (FS) | mod. H Forslide (FS) |
|---|---|---|---|
| Doppellaufschiene, Alu, eloxiert, gelocht | • | • | • |
| Doppelführungsschiene, Alu, eloxiert, zum Aufclipsen | • | • | • |
| Abdeckprofil, Alu, eloxiert, oben / unten | * | * | * |
| Glas-Rahmenprofil, Alu, eloxiert | • | • | |
| Dichtungsprofil, Kunststoff grau, für Glas-Rahmenprofil | • | • | |
| Glas-Rahmenprofil Alu, eloxiert | • | | |

Hawa Sliding Solutions
Hawa Sliding Solutions AG, Untere Fischbachstrasse 4, 8932 Mettmenstetten, Switzerland
Tel. +41 (0)44 787 17 17, Fax +41 (0)44 787 17 18, info@hawa.com, www.hawa.com

**A**

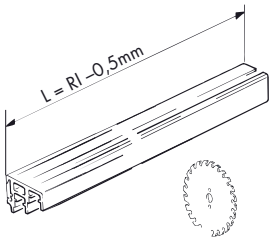


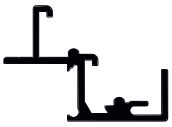

056.3124

056.3123

**B**

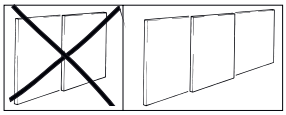

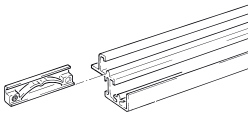

**C**

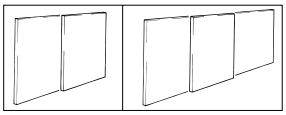

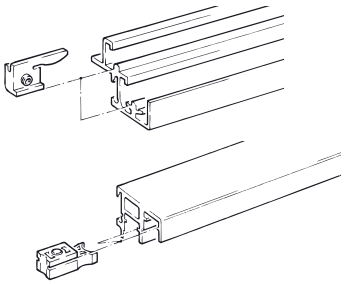

**D**

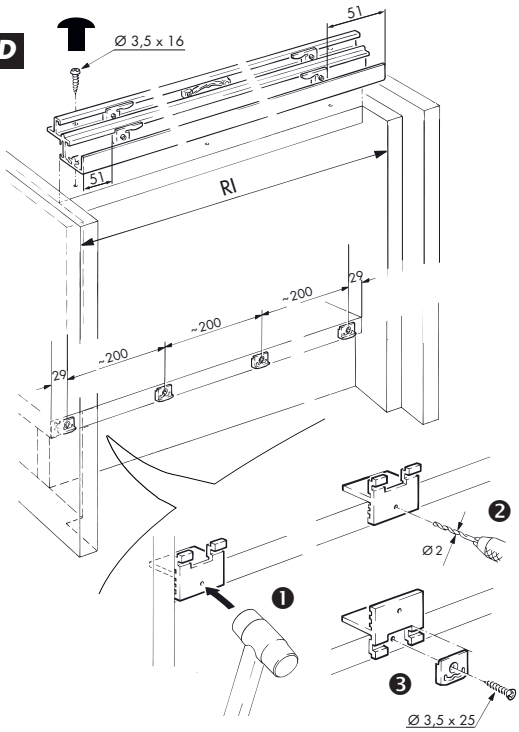


**E**

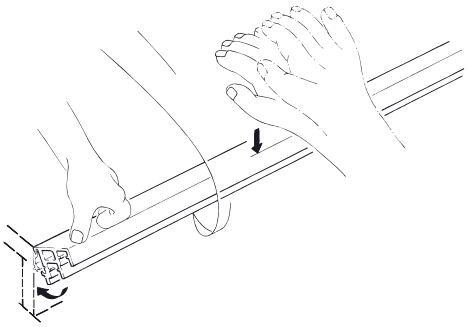

**F**

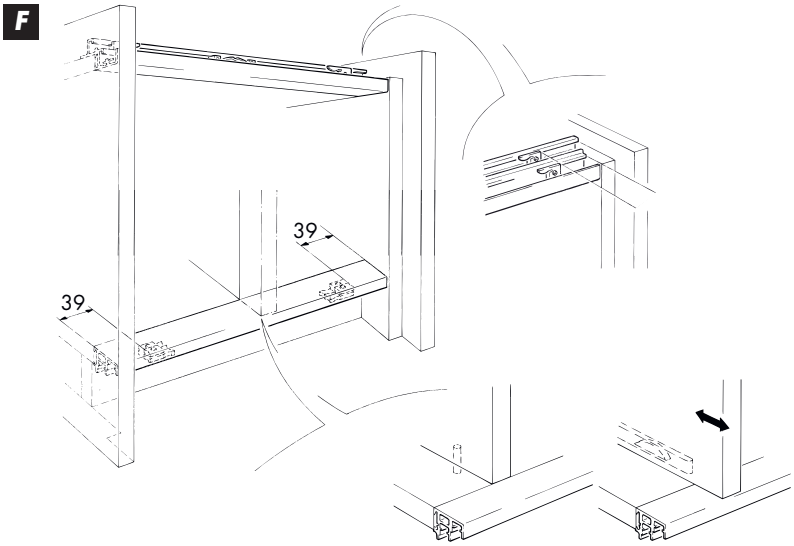


**mod. GR 40/22**

056.3070

**G**

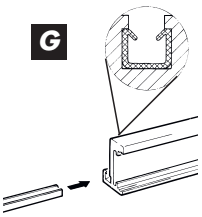

040.3061.250

**H**

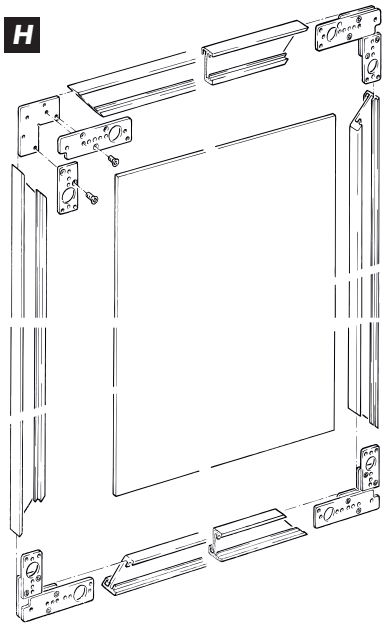

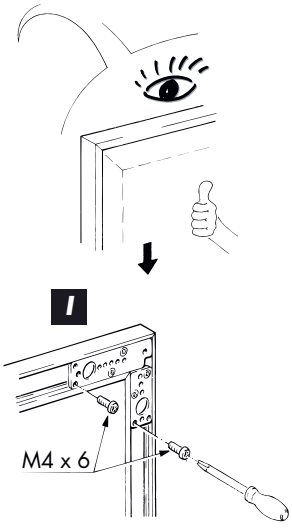


**I**

**K**

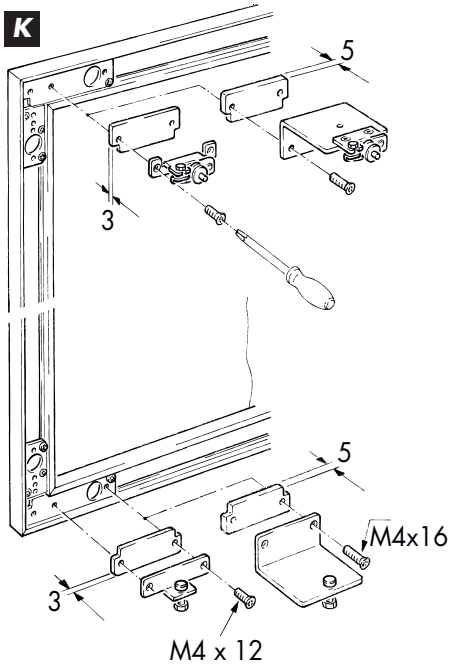

**mod. GR 20/20**

**040.3045**

**G**

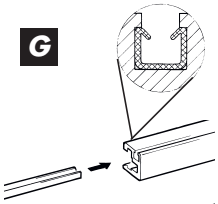

**040.3061.250**

**H**

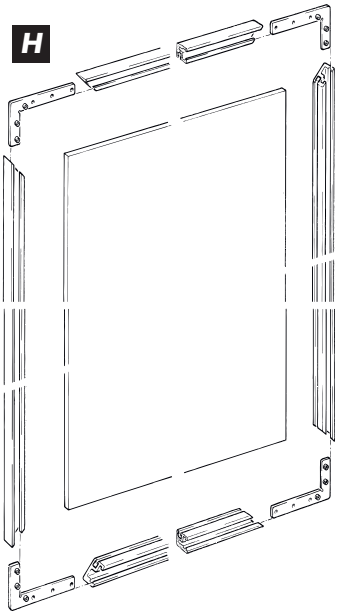

**I**

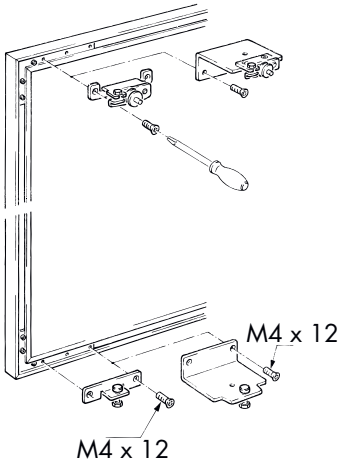


**mod. H**

**G**

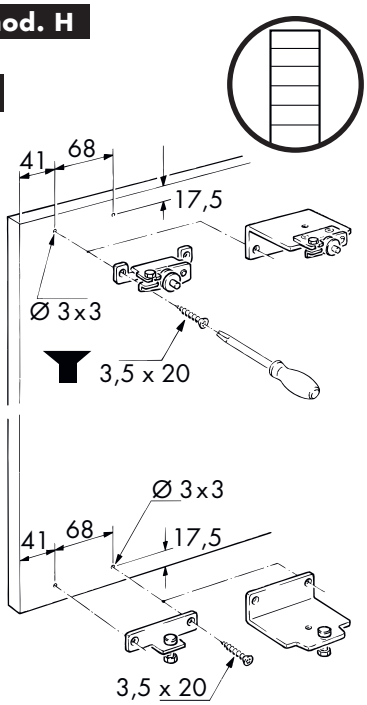


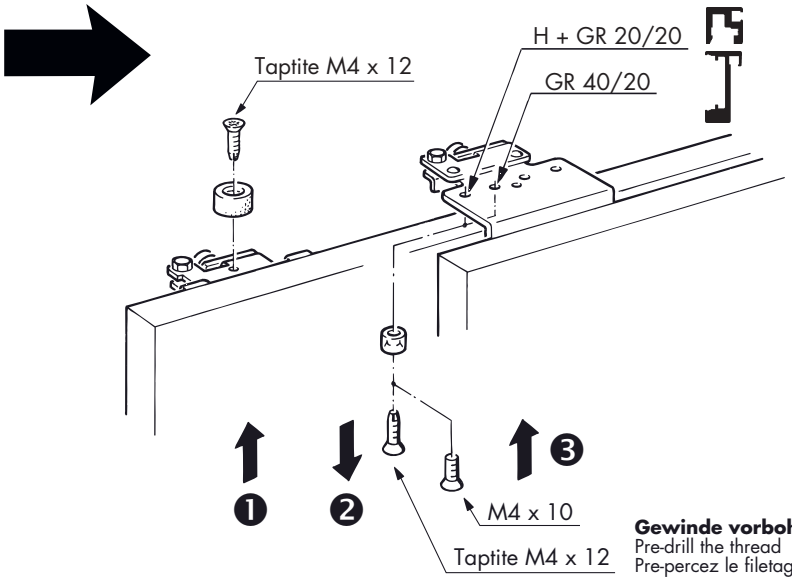


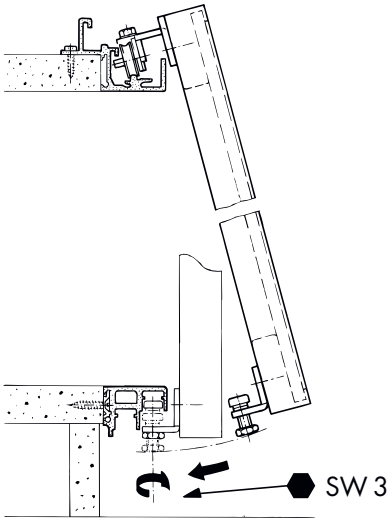


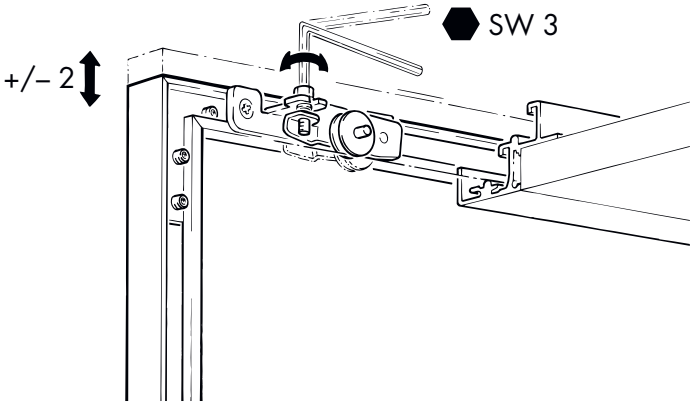


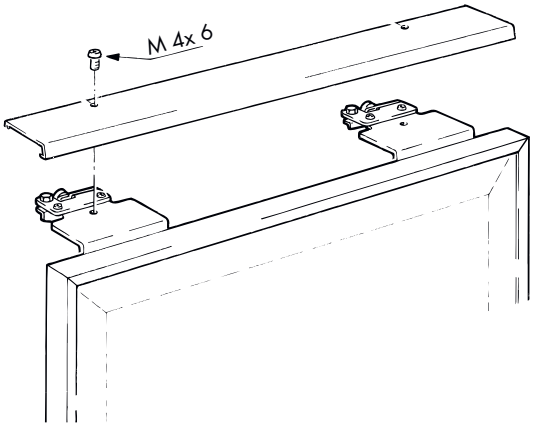

mod. GR 40/22 (FS)

**056.3070**

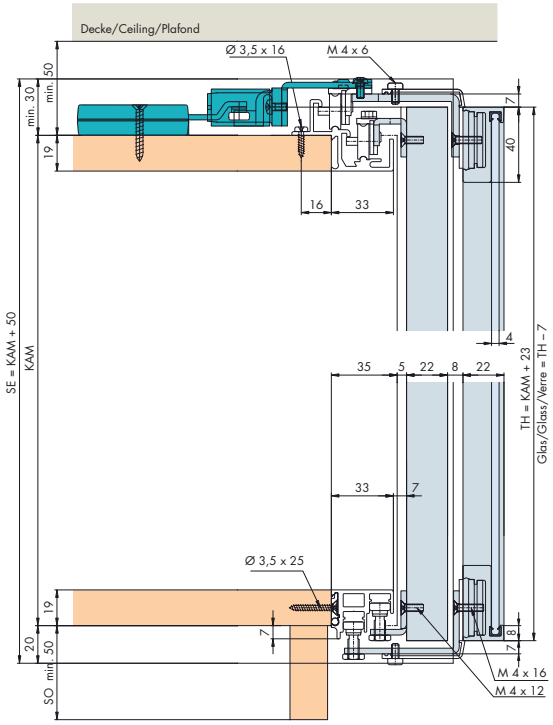


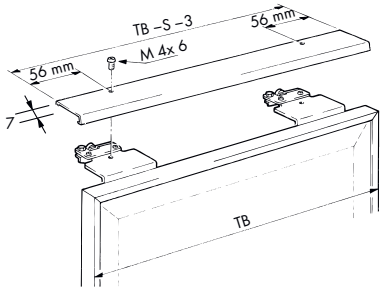


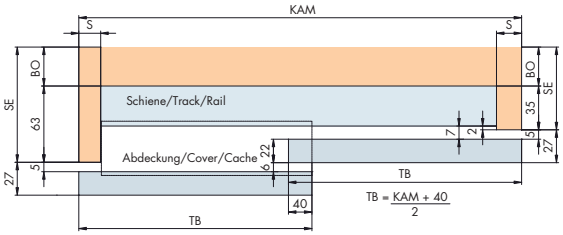

mod. GR 20/20 (FS)

**040.3045**

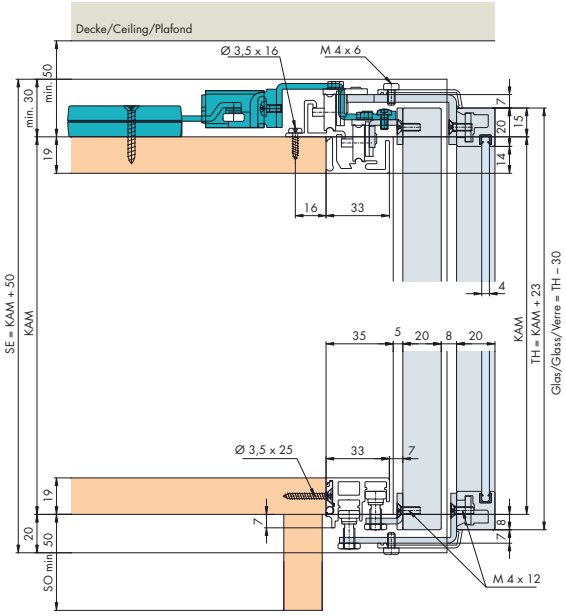


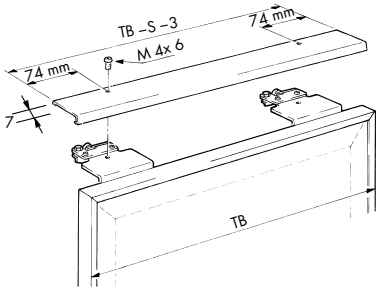


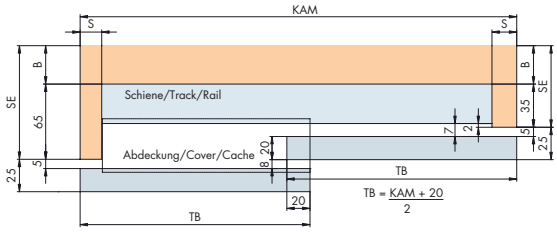
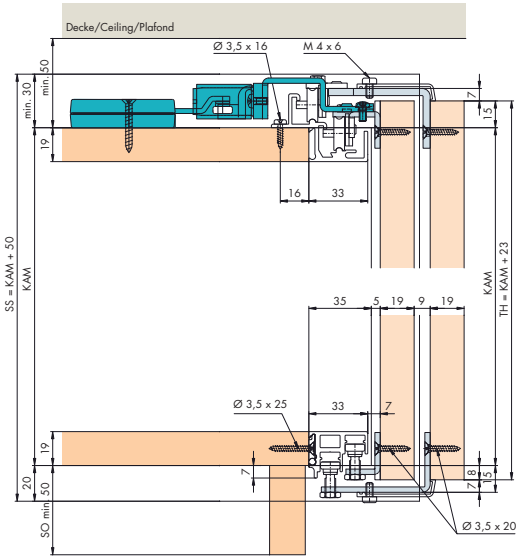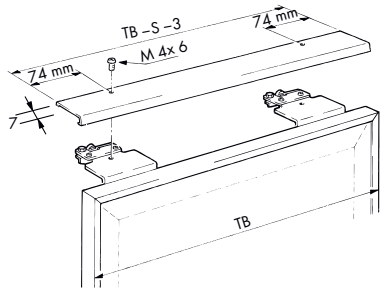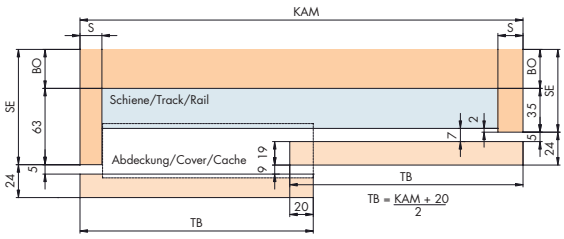
mod. H (FS)