Ferrure pour 2 portes en bois à roulement en haut jusqu'à 15 kg avec rail de roulement vissé en applique ou rail de roulement rainuré. Design Mixslide.

Produits phares

Flexibilité Montage flexible et rationnel avec des rails de roulement simples ou doubles à visser, coller ou avec verrou

Esthétique Aucune rainure dans le fond et aucun guidage visible

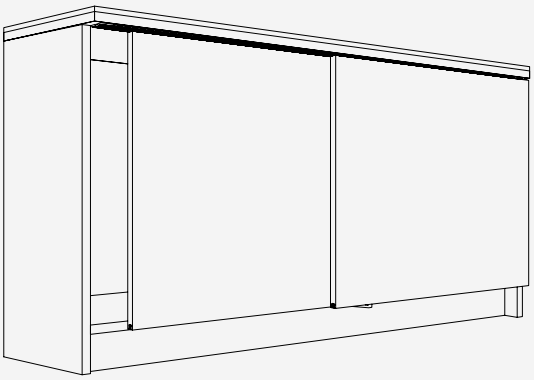

Spécifications techniques

Max.	15 kg
Max.	1400 mm
Max.	1000 mm
	16–19 mm

Exemples de montage

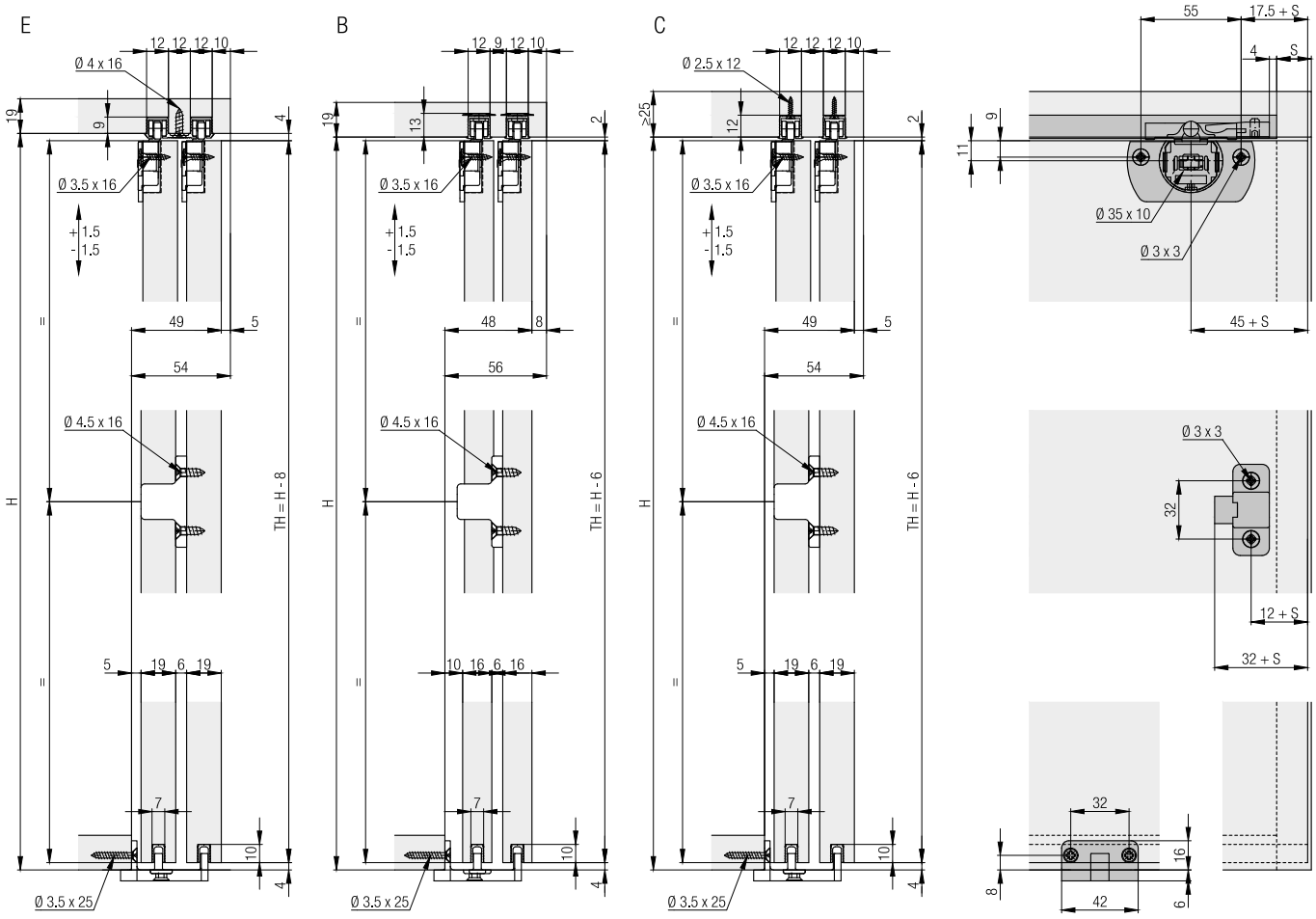

Sous réserve de modifications techniques

Garniture pour 2 portes en bois jusqu'à 15 kg, avec réglage en hauteur

	N°.
Hawa Clipo 15 H MS, pour 2 portes	053.3115.073

Garniture composée de :

		053.3115.073	N°.
	Chariot, plastique, anthracite	4	053.3114.071
	Butée, plastique, gris	2	053.3080.071
	Support de rail, plastique, gris	2	053.3087.001
	Boîtier, plastique, anthracite	4	053.3112.001
	Vis à tête ronde, 3.5x16 mm, acier, zingué	8	766.6052.100
	Entraîneur de porte, plastique, anthracite	1	053.3217.071
	Vis à tête fraisée pour panneaux d'agglomérés, 4.5x16 mm, aicer, zingué	2	600.0000.478
	Guidage de fond inférieur, plastique, anthracite	1	053.3232.171
	Vis à tête fraisée pour panneaux d'agglomérés, 3.5x25 mm, acier, zingué	2	766.5035.125

Rails de roulement

		mm	N°.
	A: Rail de roulement simple, à enfoncer ou coller, aluminium	2'500	053.3007.250
		3'500	053.3007.350
		6'000	053.3007.600
	B: Rail de roulement simple, avec verrou, encoché des deux côtés, aluminium (pas pour bois dur/ MDF)	2'500	053.3008.250
		3'500	053.3008.350
	B: Rail de roulement simple, avec verrou, aluminium (pas pour bois dur/MDF)	6'000	053.3008.600
	C: Rail de roulement simple, encoché des deux côtés, aluminium, percé	2'500	053.3009.250
		3'500	053.3009.350
	C: Rail de roulement simple, aluminium, percé	6'000	053.3009.600
	D: Rail de roulement simple, aluminium, anodisé, percé	2'500	053.3035.250
		3'500	053.3035.350
		6'000	053.3035.600
	E: Rail de roulement double, aluminium, percé, que pour portes de 19 mm	2'500	053.3315.250
		3'500	053.3315.350
		6'000	053.3315.600

Rails de guidage

		mm	N°.
	Rail de guidage, largeur de rainure 7 mm, plastique, anthracite	2'500	053.3012.250
		3'500	053.3012.350
		6'000	053.3012.600

Centrage de porte

	N°.
Centrage de porte, plastique, anthracite, pour 2 portes	053.3207.071

Garniture composée de :

		053.3207.071	N°.
	Boîtier centrage, plastique, anthracite	2	053.5014.001
	Bouchon centrage, plastique, anthracite	2	053.0171.001
	Butée en caoutchouc, plastique, gris	1	025.0107.001

Accessoires

		N°.
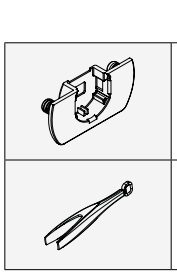	Boîtier Hawa Clipo 15, à presser, plastique, anthracite	083.3009.001
	Nettoyant pour rails, plastique, rouge	040.3142.071

Calculs

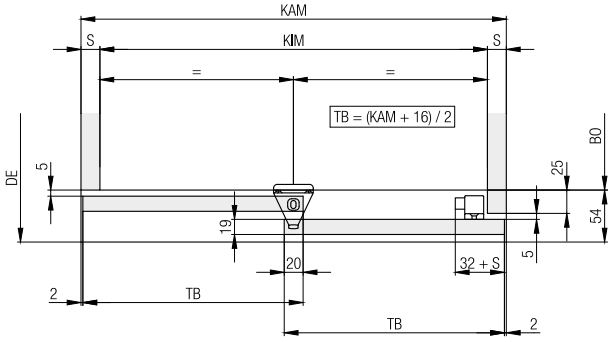

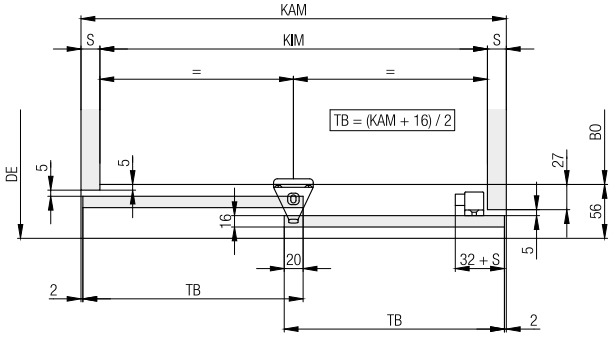

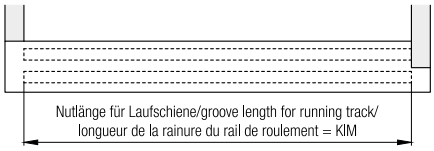

Autres exemples de montage

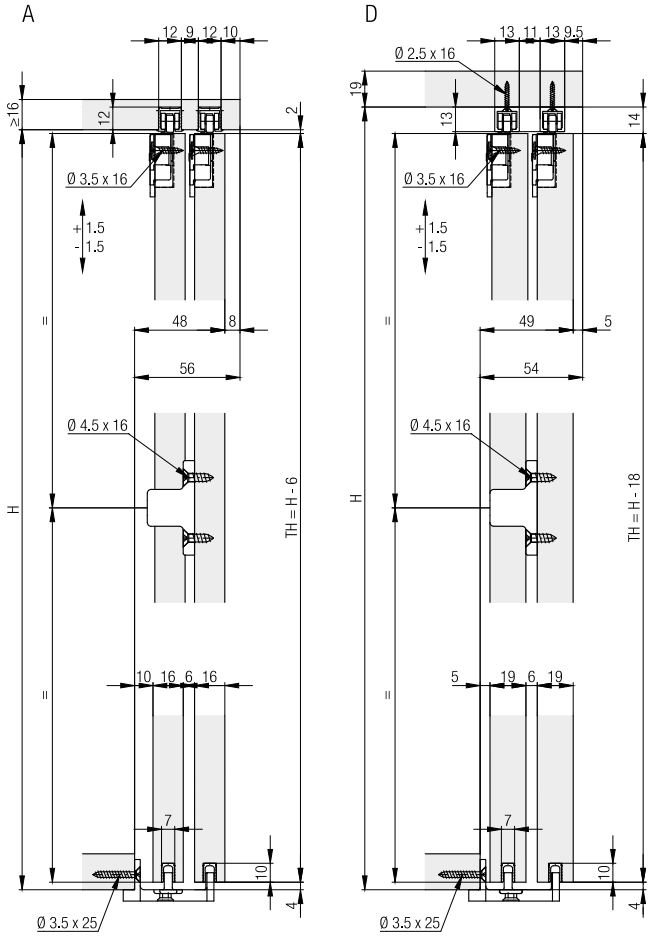

Rail encoché

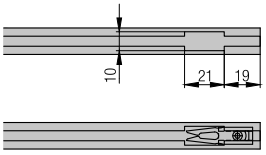

Boîtier à enfoncer

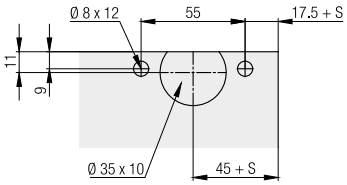

Centrage de porte

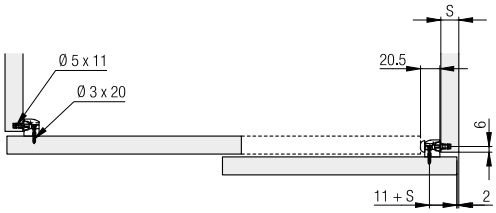

Accessoires
– Ferrure de redressement à partir de la page 259

Planification/exécution
Plus d'informations sur le produit sont disponibles sur www.hawa.com.

Sous réserve de modifications techniques