Ferrure pour 1–3 portes en bois à roulement en bas jusqu'à 40 kg en forme de L. Amortissement en option. Design Forslide.

Produits phares

Confort — Grand confort d'utilisation grâce à une technique de roulement éprouvée et une technique d'amortissement intégré dans le système

Esthétique — Portes en forme de L pour une conception d'armoire unique avec double accès à l'armoire

Spécifications techniques

	Max.	40 kg
	Max.	1500 mm
	Max.	1500 mm
		19 mm

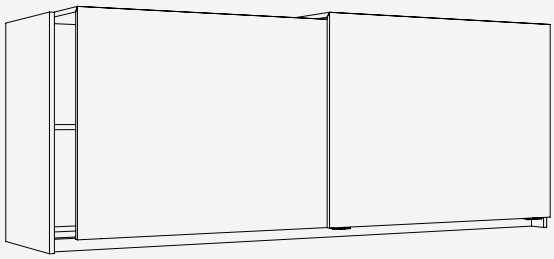

Exemples de montage

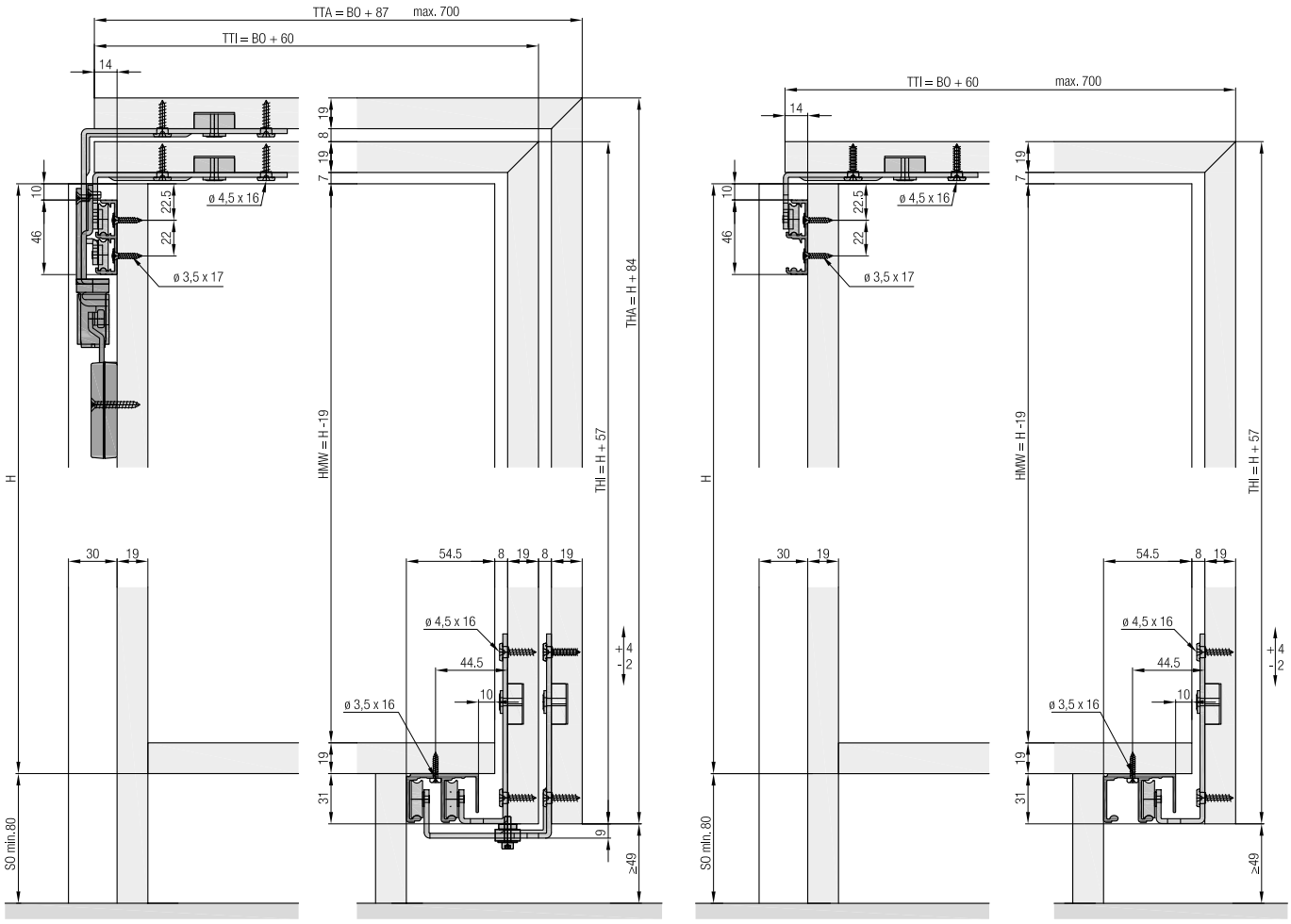

Sous réserve de modifications techniques

D'en haut

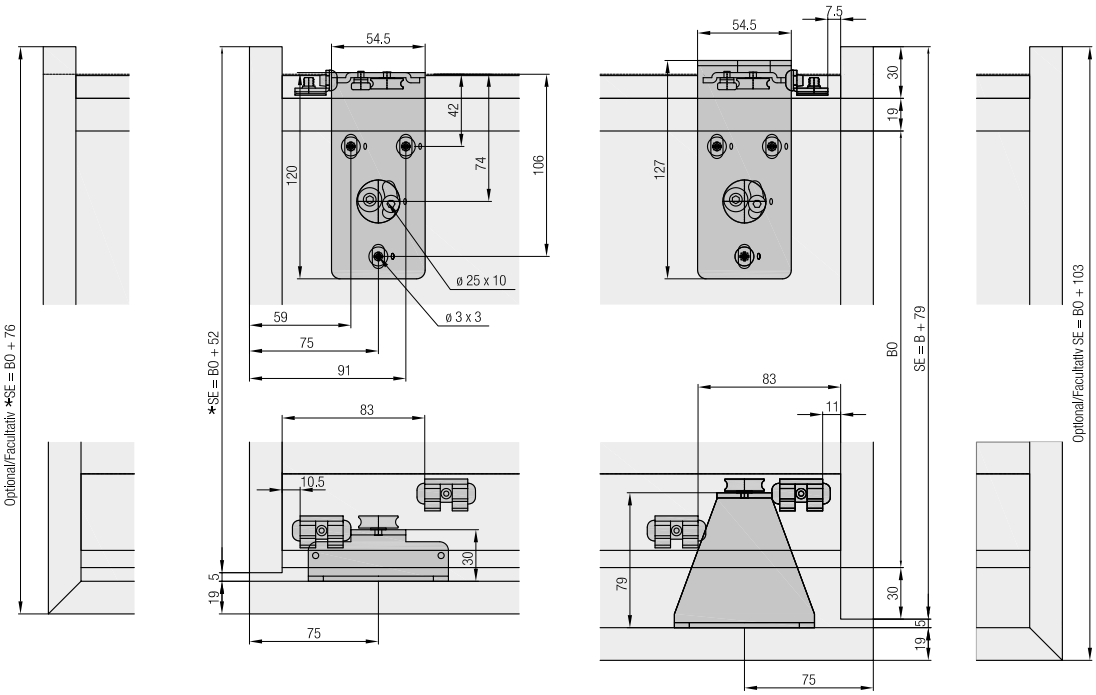

De devant

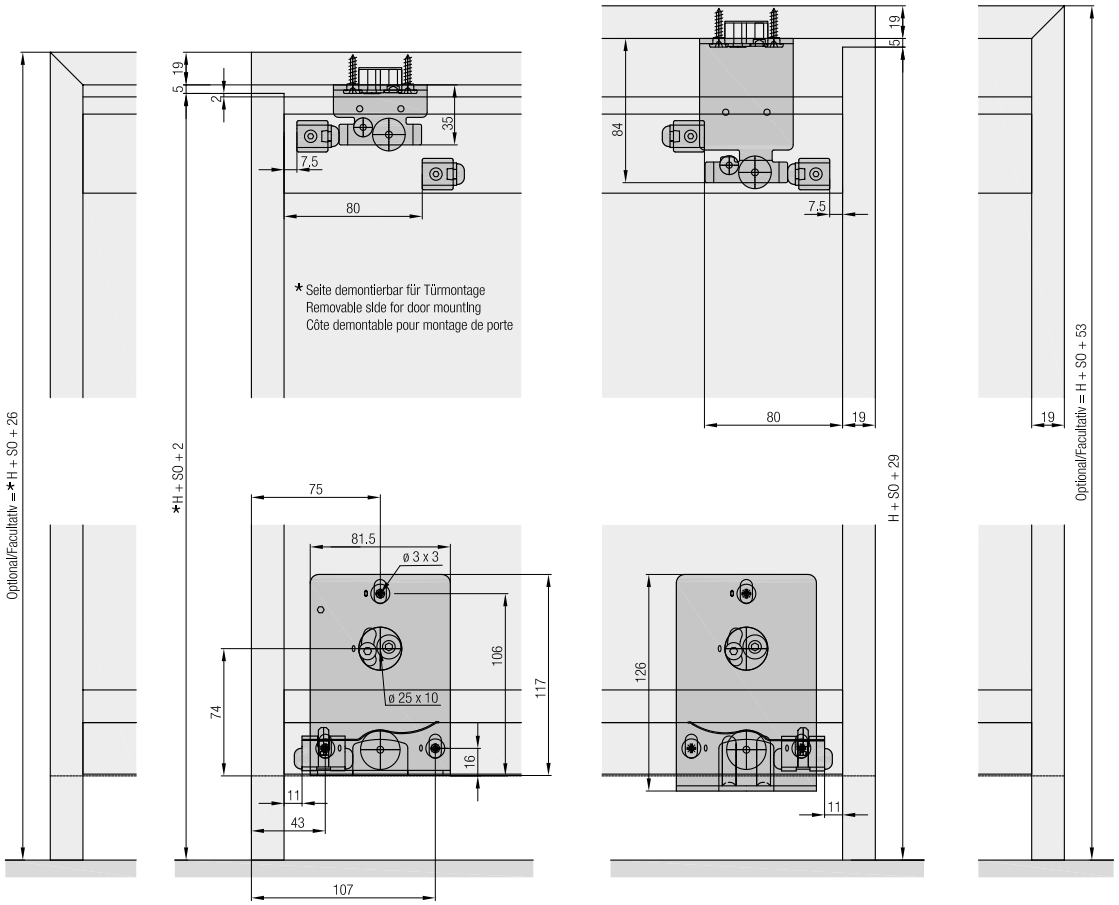

Garniture pour 1 à 3 portes en bois

	N°.
Hawa Combino L 40 H FS, pour 1 porte en bois	056.3160.071
Hawa Combino L 40 H FS, pour 2 portes en bois	056.3160.072
Hawa Combino L 40 H FS, pour 3 portes en bois	056.3160.073

Garniture composée de :		056.3160.071	056.3160.072	056.3160.073	N°.
	Chariot, porte intérieure, acier, zingué	2	2	4	056.3155.171
	Équerre de guidage, porte intérieure, acier, zingué	2	2	4	056.3157.171
	Butée, plastique, gris	2	4	4	056.3151.071
	Ressort d'arrêt, acier	2	2	3	056.0174.001
	Butée, acier, zingué	2	4	4	056.3150.171
	Vis combi, 4,5x17 mm, acier, zingué	12	24	36	055.0100.101
	Vis à bois, 3,5x17 mm, acier, zingué	16	16	16	766.6052.100
	Chariot, porte extérieure, acier, zingué		2	2	056.3154.171
	Équerre de guidage, porte extérieure, acier, zingué		2	2	056.3156.171
	Entraîneur de porte, avec 2–3 portes		1	2	056.3162.171
	Butée en caoutchouc, plastique, gris			3	025.0107.001

Rails de roulement

		mm	N°.
	Rail de roulement double, aluminium, anodisé, percé	2500	056.3149.250
		3500	056.3149.350
		6000	056.3149.600

Rails de guidage

		mm	N°.
	Rail de guidage double, aluminium, anodisé, percé	2500	056.3148.250
		3500	056.3148.350
		6000	056.3148.600

Amortissement (uniquement pour système avec 2 portes)

	N°.
Amortissement, 18–40 kg, avec entraîneur étroit, 2 pièces	055.3091.074

Garniture composée de :		055.3091.074	N°.
	Amortissement, à gauche, 18–40 kg	1	055.3090.073
	Amortissement, à droite, 18–40 kg	1	055.3090.074
	Entraîneur, pour amortissement, à droite, plastique, gris	1	055.3041.071
	Entraîneur, pour amortissement, à gauche, plastique, gris	1	055.3041.072
	Vis à tête ronde, 4x16 mm, acier, zingué	4	600.0000.166
	Vis à tête fraisée, 4x30 mm, acier, zingué	4	600.0000.439

Adaptateur amortissement

	N°.
Kit d'adaptateur, pour amortissement	056.3164.071

Garniture composée de :		056.3164.071	N°.
	Adaptateur, pour amortissement, porte extérieure, en haut, acier, zingué	1	056.0179.101
	Adaptateur, pour système d'amortissement, porte intérieure, en haut, acier, zingué	1	056.0179.102
	Vis à tête lentiforme, M4x8 mm, acier, zingué	4	759.0408.108
	Vis à tête lentiforme autotaraudeuse à formation de filet, M4x8 mm, acier, zingué	4	600.0000.344

Sous réserve de modifications techniques

Calcul

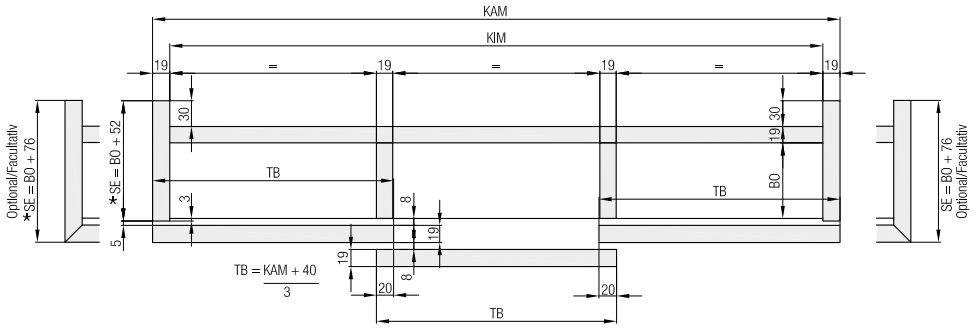

* Seite demontierbar für Türmontage
Removable side for door mounting
Côte demontable pour montage de porte

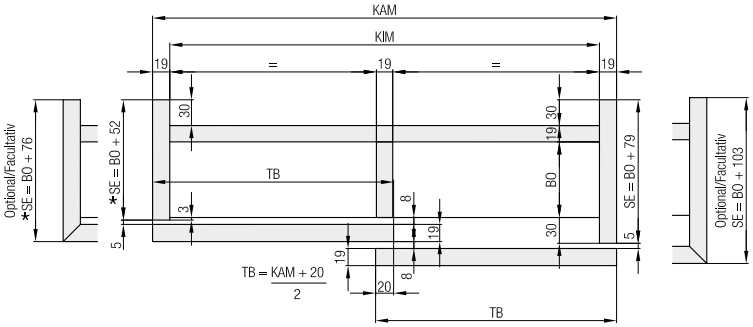

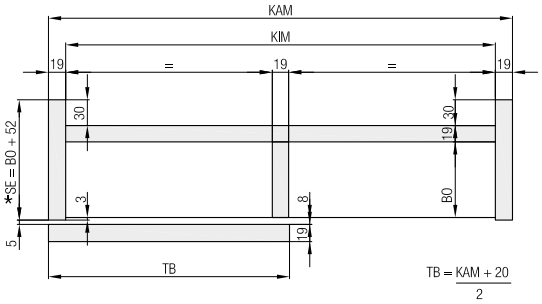

Amortissement

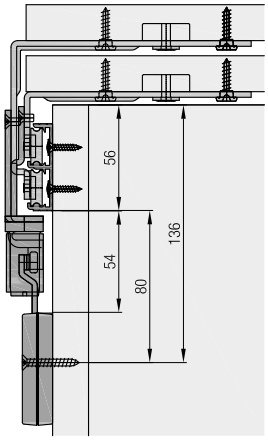

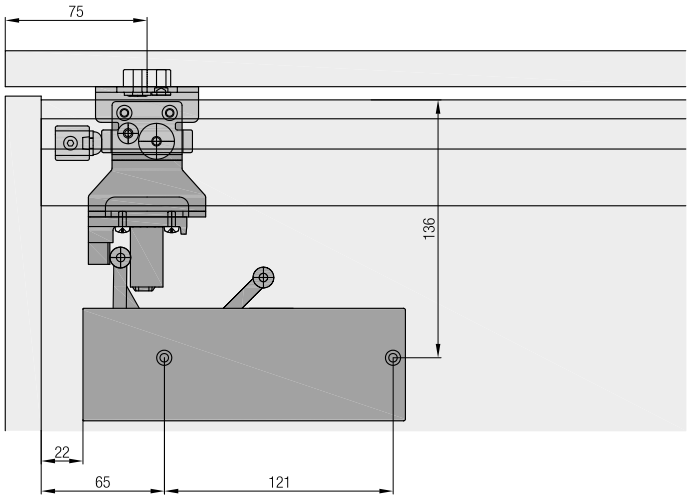

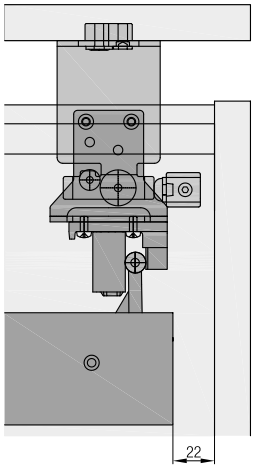

Accessoires
- Ferrure de redressement à partir de la page 259
- Aperçu de commande des amortissements à partir de la page 264

Planification/exécution
Plus d'informations sur le produit sont disponibles sur www.hawa.com.