Ferrure automatisée avec interface SMI pour 4 volets coulissants en bois ou en métal jusqu'à 70 kg, avec rail de roulement vissé en applique. Montage au plafond ou sur linteau.

Produits phares

Confort	Système automatisé équipé d'une interface avec le système de commande du bâtiment Utilisation individuelle optimisée de la lumière naturelle
Esthétique	Façade évolutive et vivante avec des éléments de design intéressants

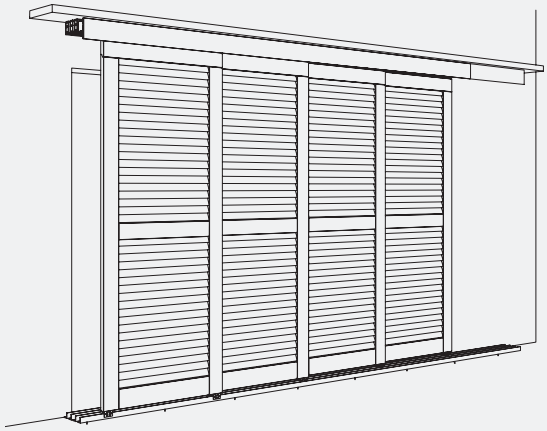

Spécifications techniques

Max.	70 kg
Max.	3200 mm
	650–1200 mm (surface max. du volet 3.84 m²)
	28–40 mm

Exemples de montage

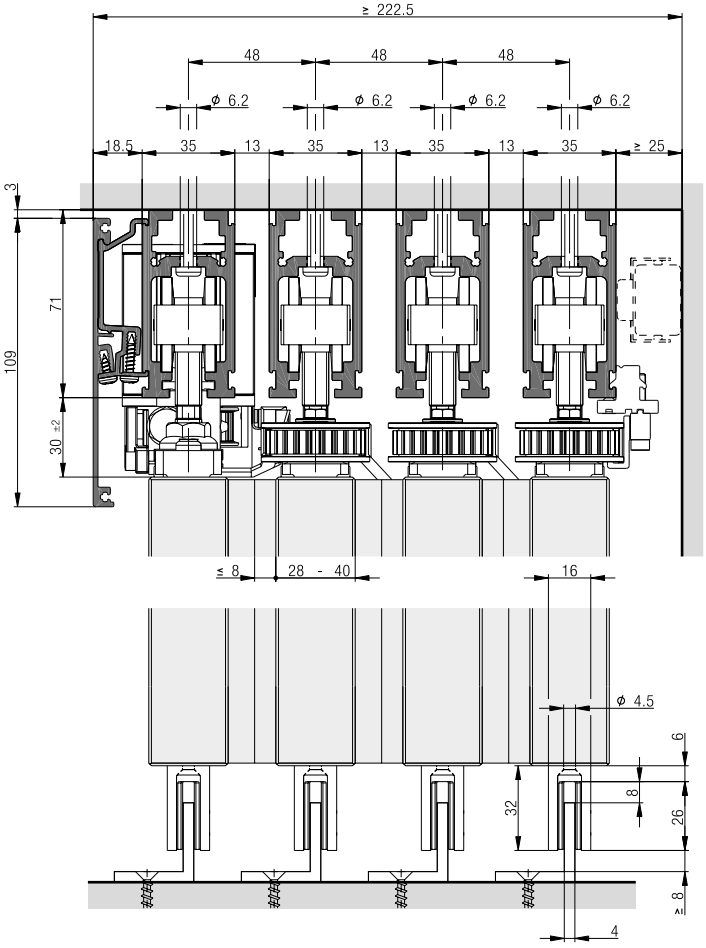

Garniture pour 4 volets coulissants jusqu'à 80 kg

	N°.
Hawa Frontslide 100 Matic Telescopic 4, pour 4 volets coulissants	25143

Garniture composée de :

		25143	N°.
	Chariot à 2 galets matière plastique, M10	8	24552
	Étrier en acier inoxydable avec vis de suspension M10	8	24564
	Pièce de serrage pour courroie dentée	1	25059
	Poulie mobile et réglable, avec plaque de fixation, long	3	20139
	Poulie mobile et réglable, avec plaque de fixation, courte	3	20140
	Entraîneur, large	3	20141
	Entraîneur, fin	2	20142
	Plaque de réception pour entraîneur, large	1	20246
	Courroie dentée, 2.7 m, renforcé de fibres de verre, noire	3	20208

Garniture Motronic 100 SMI

	N°.
Hawa Motronic 100 SMI pour Hawa Frontslide 100 Matic, commande, serrure à courroie crantée et poulie mobile incluses	30521

Garniture composée de :

		30521	N°.
	Hawa Motronic 100 SMI avec commande intégrée et câble de raccordement muni d'un connecteur Wieland pré monté	1	30317
	Connecteur Wieland pour Hawa Motronic 60/100/140 SMI	1	30277
	Poulie mobile et réglable pour automate	1	24792
	Serrure à courroie crantée	1	19654
	Butée d'extrémité, aluminium	2	24786

Courroie dentée
Calcul de la longueur de la courroie dentée : 2 x largeur de l'installation

		N°.
	Courroie dentée, 2.7 m, renforcé de fibres de verre, noire	20208
	Courroie dentée, 5 m, renforcé de fibres de verre, noire	19667
	Courroie dentée, 8 m, renforcé de fibres de verre, noire	19682
	Courroie dentée, 10 m, renforcé de fibres de verre, noire	19668
	Courroie dentée, 15 m, renforcé de fibres de verre, noire	20370
	Courroie dentée, 50 m, renforcé de fibres de verre, noire	19669

Rails de roulement

		mm	N°.
	Rail de roulement, aluminium, anodisé, percé	3500	24840
		6000	24797
	Rail de roulement, aluminium, anodisé couleur argent, percé	sur mesure	24798

Sous réserve de modifications techniques

Pivots de raccordement pour rails de roulement

		N°.
	Goujons de raccordement, kit de 6 pièces	17221

Rails de guidage

		mm	N°.
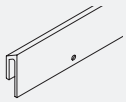	Rail de guidage, aluminium, anodisé, percé	6000	24460
		sur mesure	24462

Caches

		mm	N°.
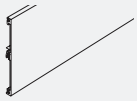	Cache, aluminium, anodisé	3500	24845
		6000	24808
		sur mesure	24809
	Cache, aluminium	6000	24810
		sur mesure	24811

Pièces de fixation du cache

		N°.
	Éléments de fixation de caches pour rail de roulement, au moins tous les 500 mm, kit de 5 pièces	24767

Guidages

		N°.
	Pièce de guidage, à visser	24542

Boîtier de mise en service

		N°.
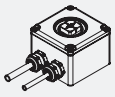	Boîtier de mise en service	23789
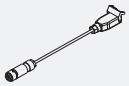	SMI adapteur pour boîtier de mise en service	30363

Données techniques Hawa Motronic 100 SMI

Entraînement avec commande intégrée, avec interface SMI 3.0 BF, testé selon CE

Alimentation :	100 – 240 VAC, 50/60 Hz, 30 W
Fusible en amont max. :	16 A
Catégorie de surtension :	II
Classe de protection :	I
Plage de température :	-20° C à +60° C
Niveau d'encrassement :	1
Niveau de protection IP :	IP 54
Vitesse max. :	70 mm/s
Force d'entraînement max. :	100 N
(protection interne contre la surcharge)	
Éléments de commutation :	sur place
Dispositif de disjonction du réseau :	sur place

Plaque signalétique

Hawa Motronic 100

Artikel-Nr. 30317
Kontakt www.hawa.com
Charge 20ZZ/YYYYYY
Key-ID 0016XXXXXX, Bj: 20ZZ
Antriebskraft max. 100 N, IP54
100–240 VAC, 50/60 Hz, 30 W
Geschwindigkeit max. 7 cm/s
Betriebstemp. -20 °C bis +60 °C

Hawa

Commande et pilotage de l'installation

L'installation peut être pilotée avec les commutateurs usuels pour stores.

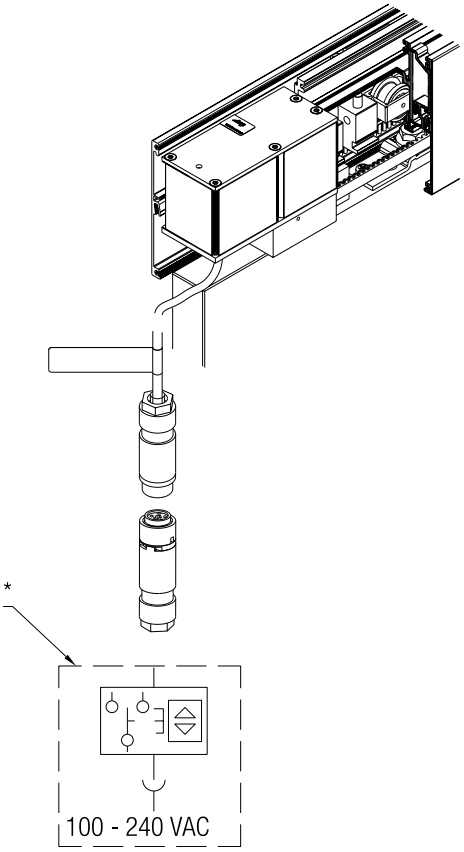

* côté bâtiment

Montage des pièces de fixation du cache

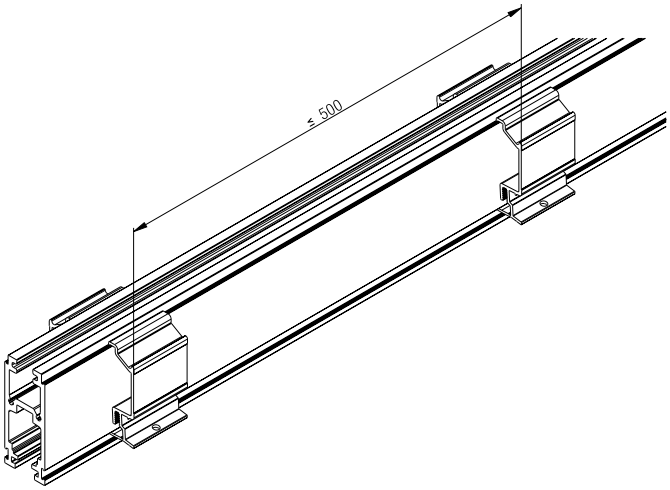

Sous réserve de modifications techniques

Calculs de la largeur du volet coulissant

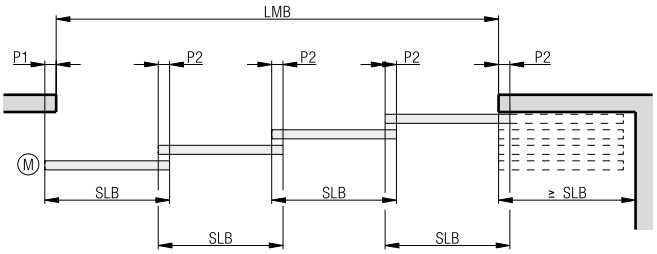

$$SLB = \frac{LMB + P1}{4} + P2$$

P2 ≥ 50 mm

AB = Largeur de l'installation
LMB = Largeur intérieure
SLB = Largeur du volet coulissant
P = Chevauchement des volets coulissants
LS1 = Rail de roulement interne
LS2 = Rail de roulement externe
FS = Rail de guidage
M = Espace minimal pour l'unité d'entraînement

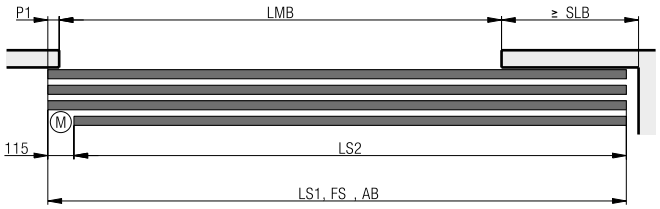

LS1 = LMB + P1 + SLB
LS2 = LS1 - 115 mm
FS = LS1

Points de suspension

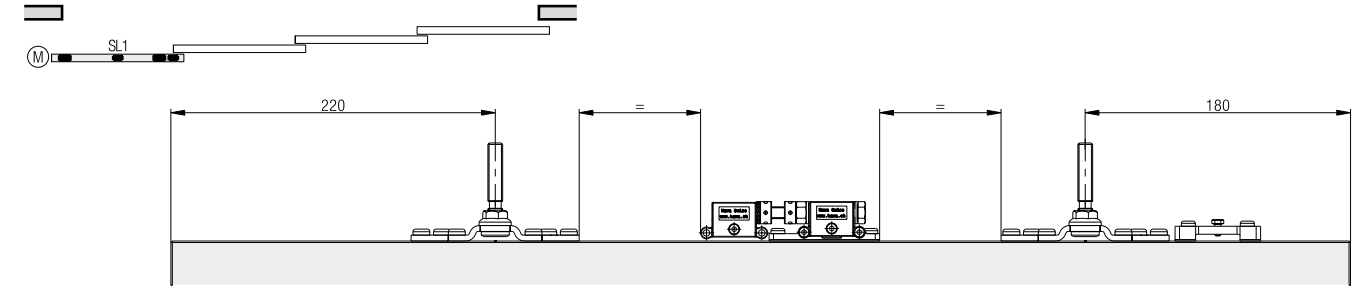

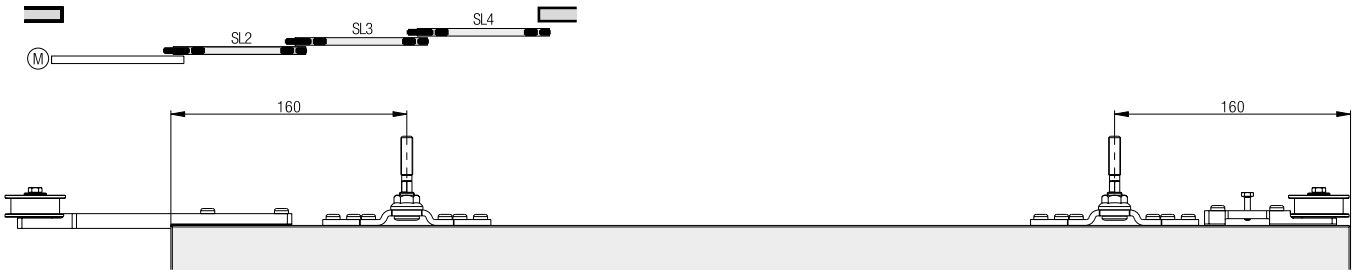

Guidages

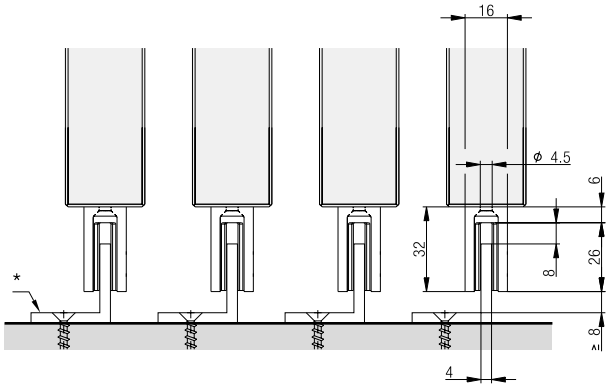

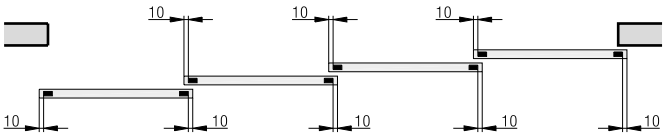

* côté bâtiment

Planification/exécution
- Résistance à la corrosion catégorie 4 selon la norme EN 1670(très haute résistance)
- Aperçu des classes de résistance au vent à partir de la page 198

Plus d'informations sur le produit sont disponibles sur www.hawa.com.

Sous réserve de modifications techniques