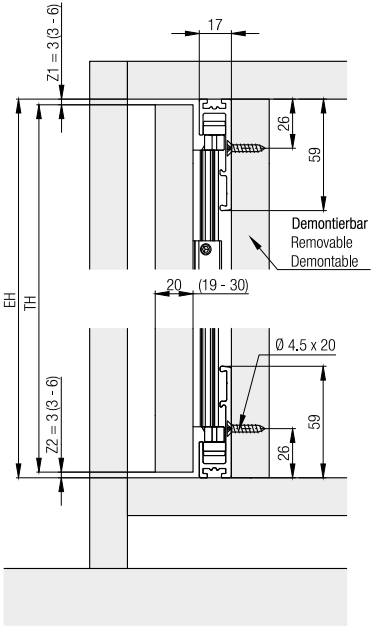
17
Z1 = 3 (3 - 6)
26
59
Demontierbar
Removable
Demontable
EH
TH
20
(19 - 30)
Ø 4.5 x 20
Z2 = 3 (3 - 6)
59
26

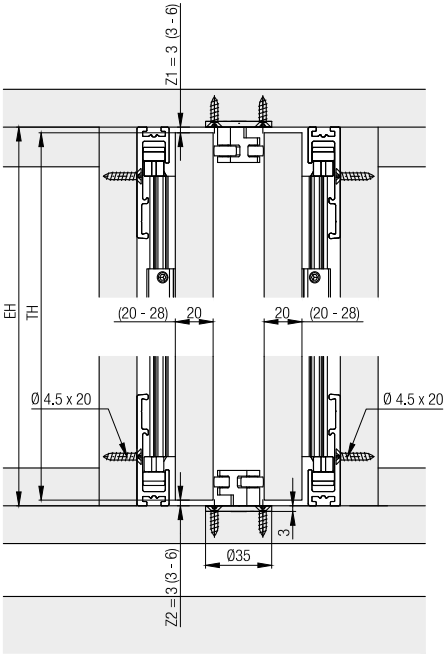
Z1 = 3 (3 - 6)
EH
TH
(20 - 28)
20
20
(20 - 28)
Ø 4.5 x 20
Ø 4.5 x 20
3
Ø35
Z2 = 3 (3 - 6)

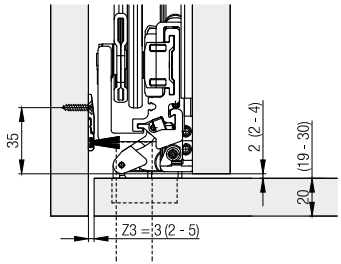
35
2 (2 - 4)
(19 - 30)
20
Z3 = 3 (2 - 5)

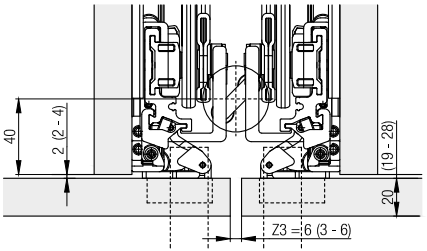
40
2 (2 - 4)
(19 - 28)
20
Z3 = 6 (3 - 6)