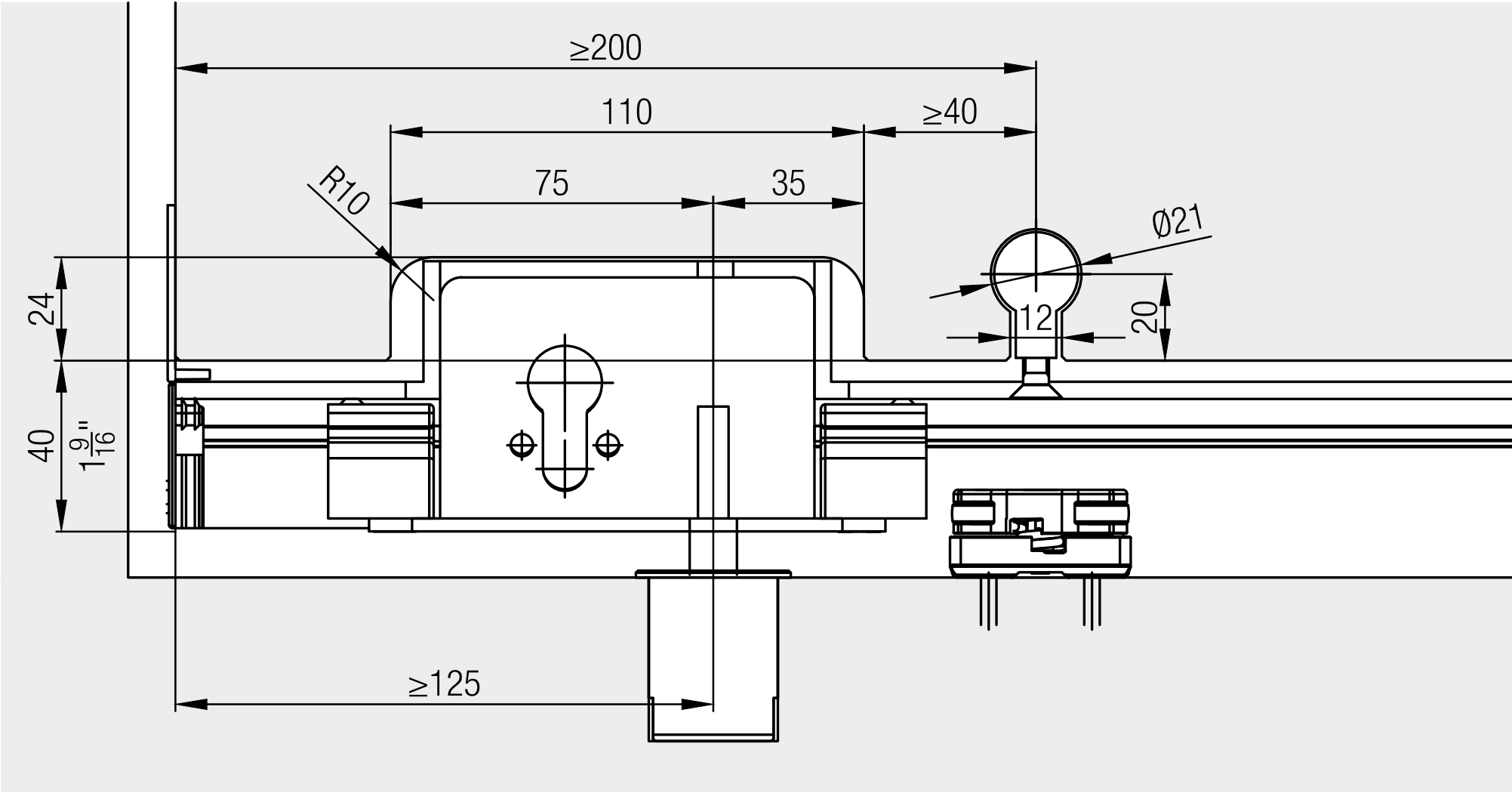
≥200
110
≥40
75
35
R10
Ø21
12
20
24
40
1 9/16"
≥125

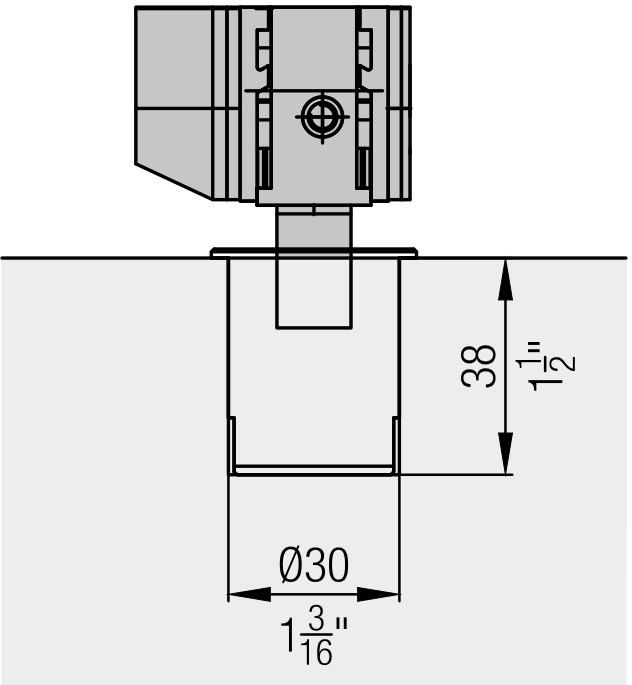
38
1 1/2"
Ø30
1 3/16"

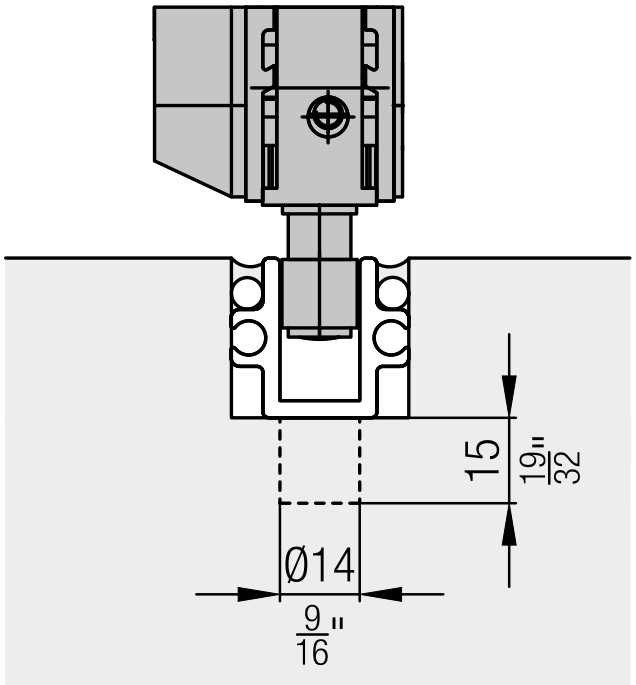
15
19/32"
Ø14
9/16"