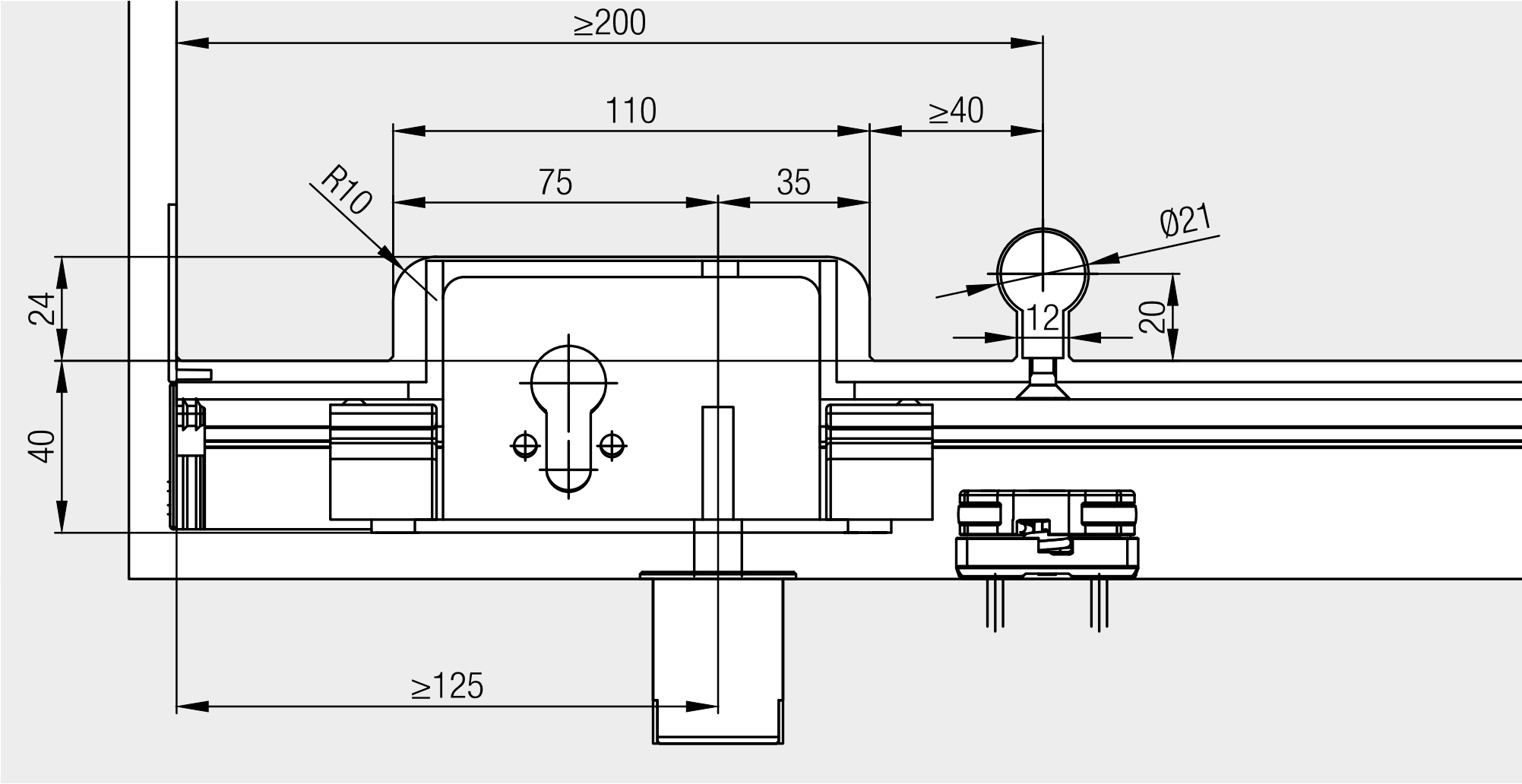
≥200
110
≥40
75
35
R10
Ø21
12
20
24
40
≥125

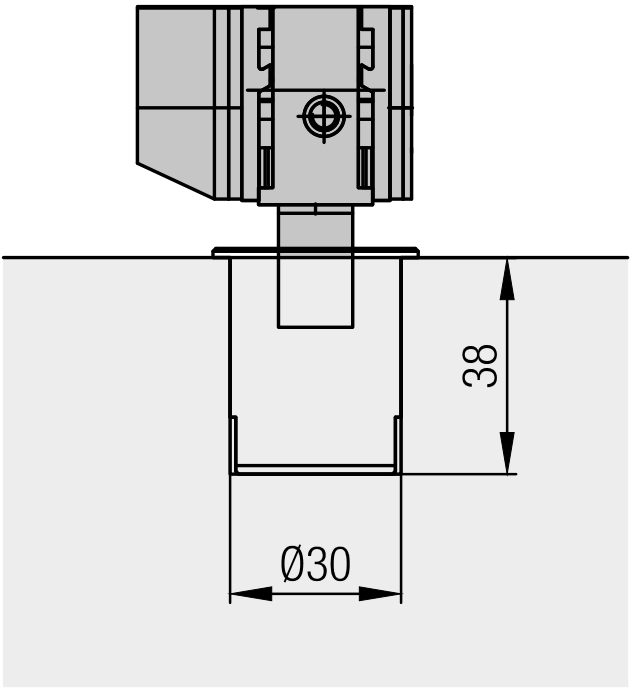
38
Ø30

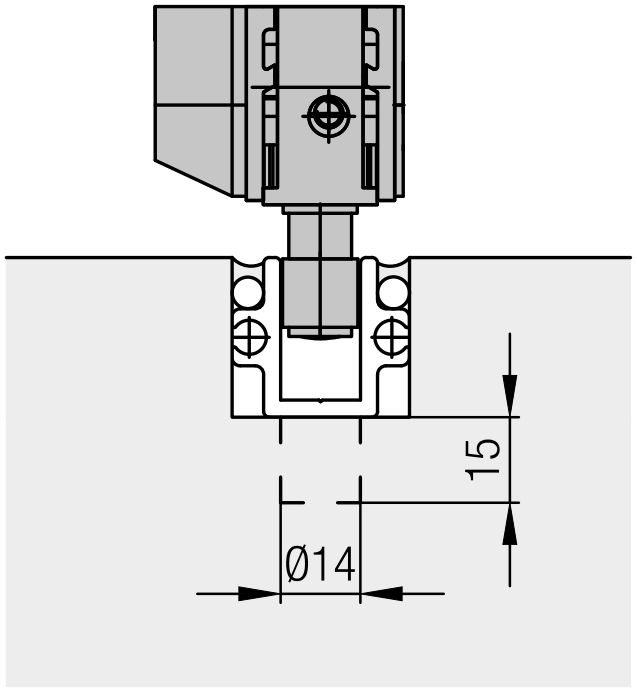
15
Ø14