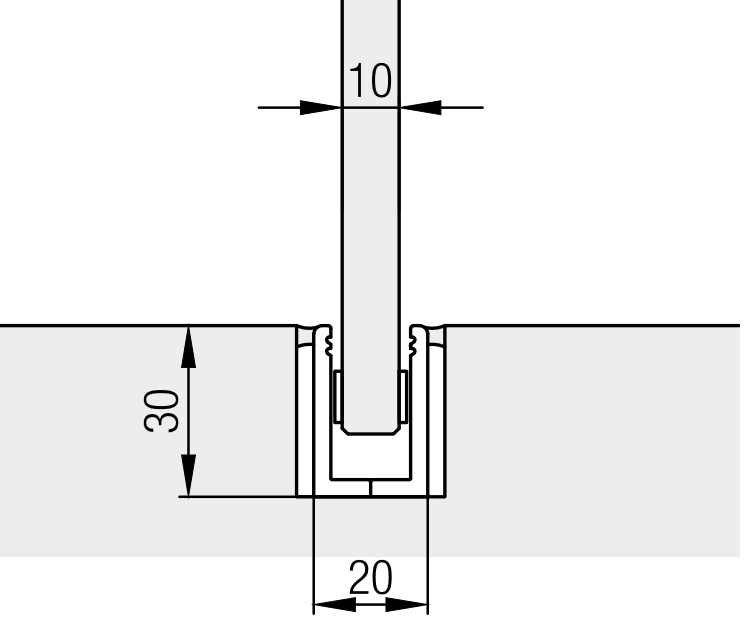
10
30
20