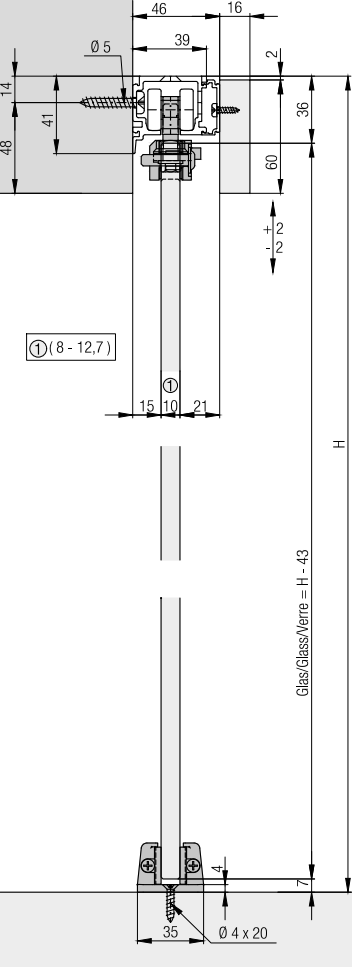
46
16
39
Ø 5
2
14
41
48
36
60
+2
-2
1 (8 - 12,7)
1
15
10
21
H
Glas/Glass/Verre = H - 43
4
7
35
Ø 4 x 20

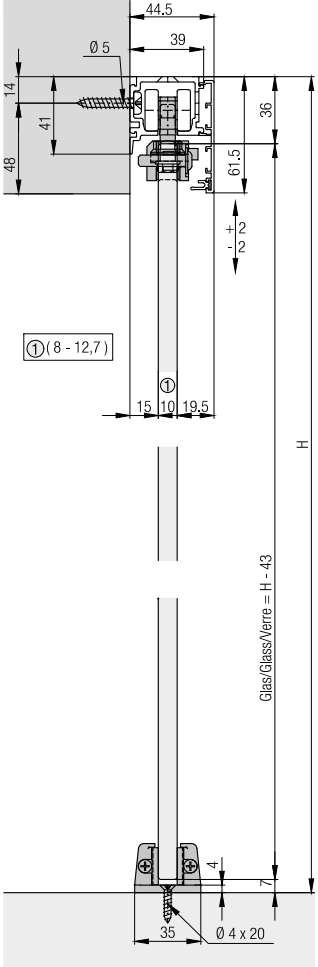
44.5
39
Ø 5
14
41
48
36
61.5
+2
-2
1 (8 - 12,7)
1
15
10
19.5
H
Glas/Glass/Verre = H - 43
4
7
35
Ø 4 x 20

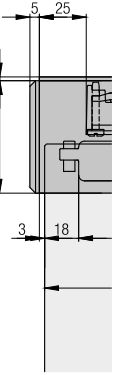
5
25
2
59.5
3
18

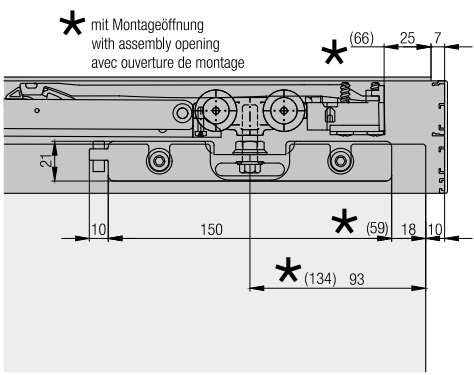
* mit Montageöffnung
with assembly opening
avec ouverture de montage
*
(66)
25
7
21
10
150
*
(59)
18
10
*
(134)
93

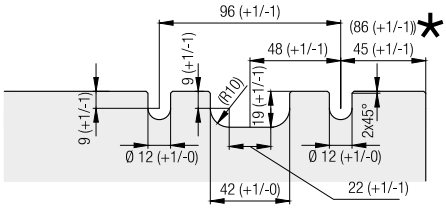
96 (+1/-1)
(86 (+1/-1))
*
48 (+1/-1)
45 (+1/-1)
9 (+1/-1)
(R10)
19 (+1/-1)
9 (+1/-1)
2x45°
Ø 12 (+1/-0)
Ø 12 (+1/-0)
42 (+1/-0)
22 (+1/-1)

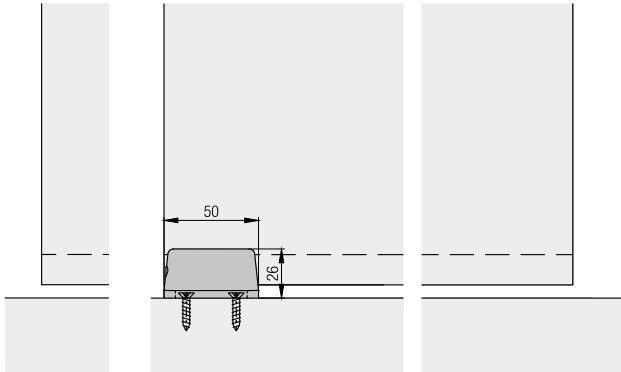
50
26