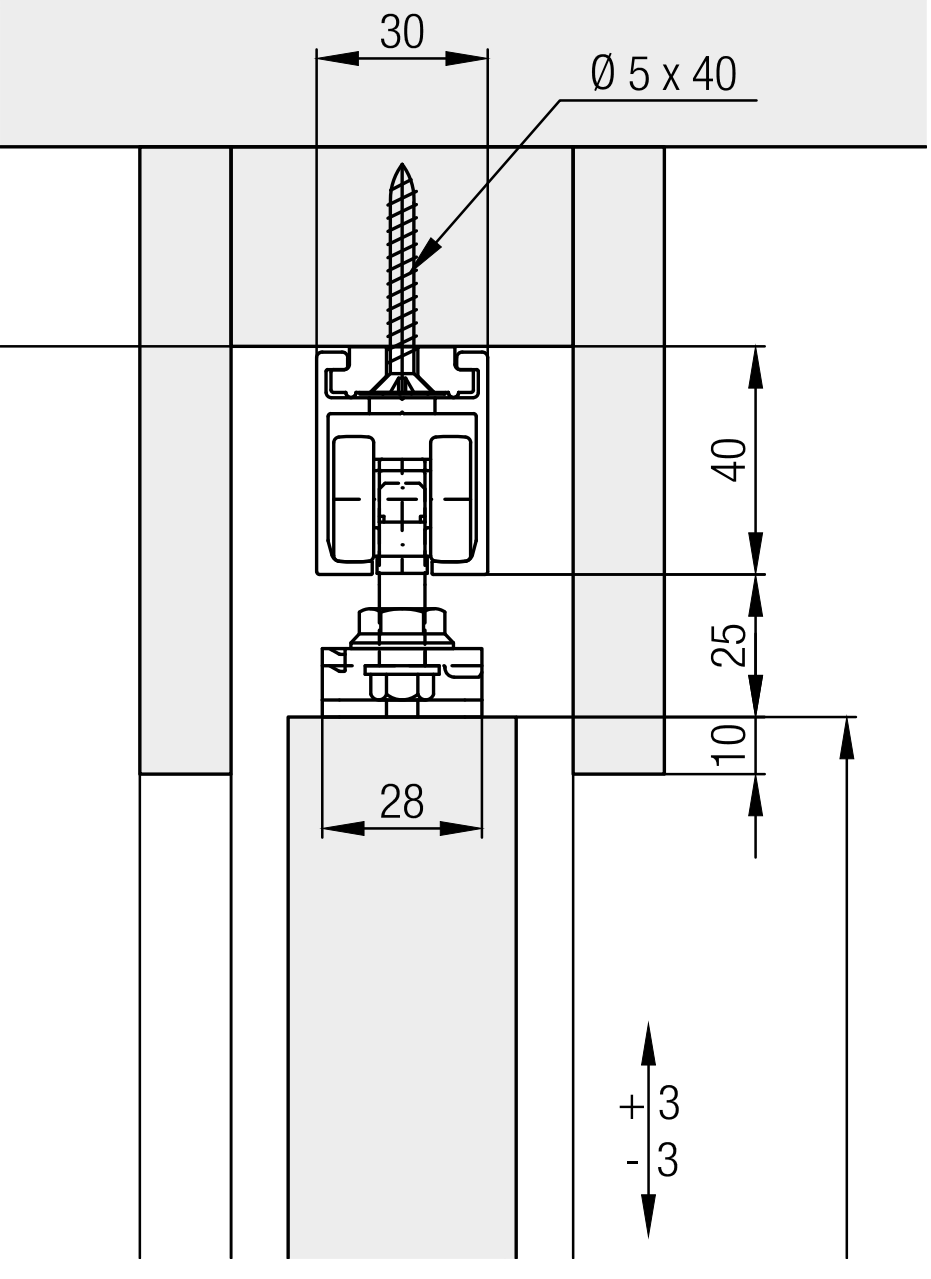
30
Ø 5 x 40
40
25
10
28
+ 3
- 3

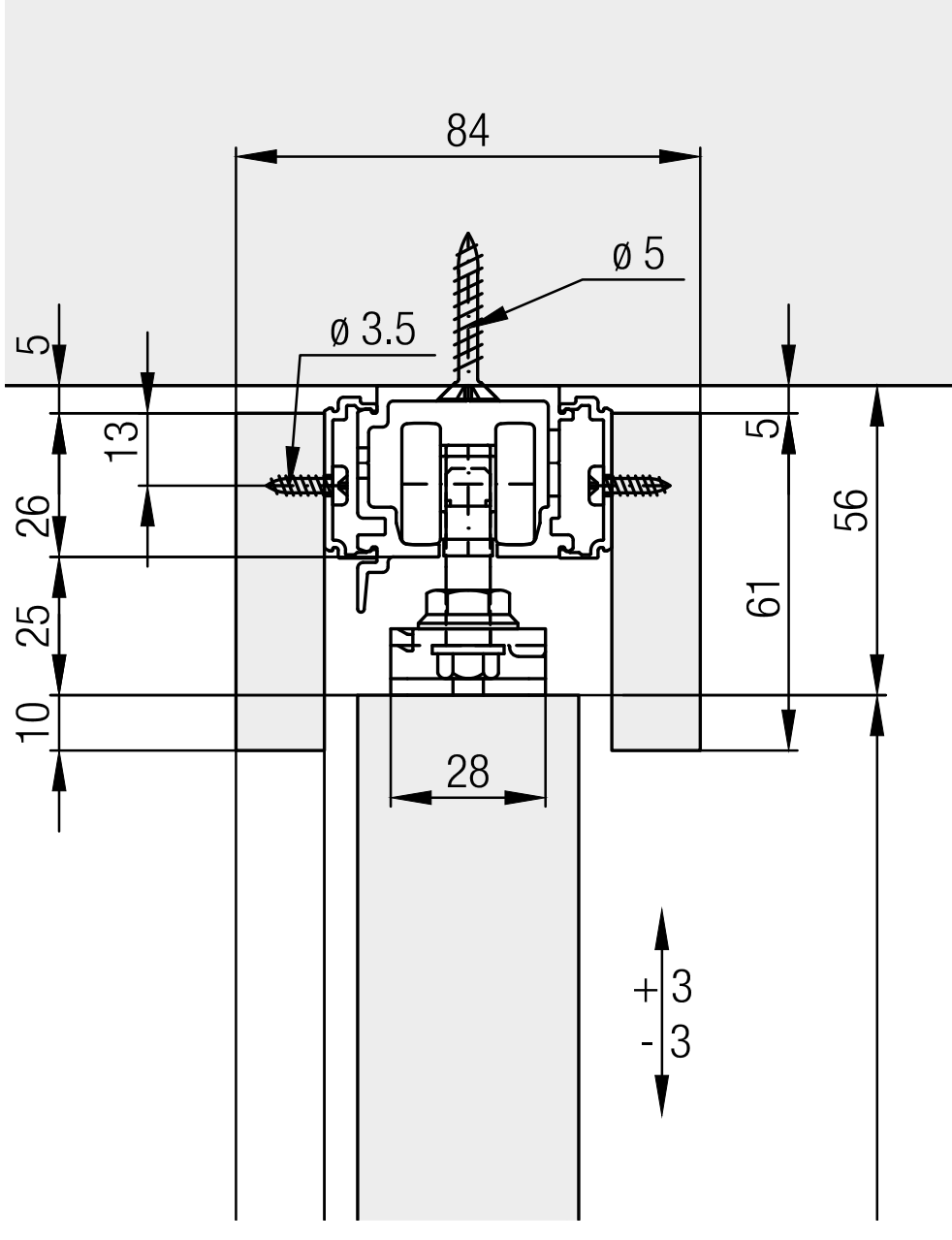
84
ø 5
ø 3.5
5
13
26
25
10
5
56
61
28
+ 3
- 3